PERFECT

agricola ricambi e accessori
agriculture spares & accessories

20 ANNIVERSARY
2000 - 2020

Componentistica ed accessori vari
Various components and accessories

Novembre 2020

PERFECT

agricola ricambi e accessori
agriculture spares & accessories

CHI SIAMO

Siamo presenti nel settore della meccanizzazione e del ricambio dal 1985.
Dopo varie esperienze in questo settore, negli anni 2000 si decise di fondare la Perfect.
Il nostro punto di forza è il settore OEM e durante gli anni ci siamo aperti anche al settore aftermarket.
Il nostro obiettivo è quello di servire la clientela con un prodotto ad alto livello qualitativo, puntando su:
- Prodotti collaudati per garantire costanza di qualità.
- Puntualità nelle date confermate
- Imballi per uno stoccaggio efficiente presso i magazzini clienti
- Attenzione alle esigenze tecniche e predisposizione alla esecuzioni di prodotti secondo criteri qualitativi e di design del cliente.

Siamo in grado di soddisfare e offrire anche soluzioni personalizzate per componenti specifici per la produzione di macchinari e attrezzature innovative.

ABOUT US

We are present in mechanical and spare parts sector since 1985. After various experiences, in 2000 we decided to found Perfect company.
We are specialized in OEM parts and during these years we also opened to aftermarket.
Our target is to serve customers with highest quality products, especially:
- Tested products to ensure constant quality.
- Puntual delivery of goods on confirmed date.
- Packaging for efficient storage at customer warehouses.
- Attention on the technical needs and predispositions to the design executions of products according to quality required by the customer.

We are able to satisfy and offer customized solutions of specific components for the production of innovative machinery and equipment.

INFRASTRUTTURE

Produzione
La gestione della produzione e i loro meccanismi sono conformi alle norme internazionali. Siamo organizzati con le migliori strutture per un completo ciclo di sviluppo del prodotto con macchine cnc e tradizionali che permettono di avere delle tolleranze di precisione con ottime finiture. Tutte le nostre attività sono gestite da un team di collaboratori di alto livello provenienti da diversi settori come ingenieri automobilistici, ingenieri meccanici, controllori di qualità.

Qualità
Garantiamo un prodotto soddisfacente ai clienti con il miglior sistema di controllo qualità.
Misure di qualità rigorosi sono seguite dall'approvvigionamento delle materie prime fino alla spedizione.
Il controllo di qualità del prodotto avviene tramite attrezzature soffisticate e il test viene svolto da esperti professionisti prima della spedizione.

Magazzino
Attualmente disponiamo di un area coperta di 1200mq organizzata efficacemente per carico e scarico.
Siamo in fase di espansione, entro breve puntiamo di incrementare la superficie fino a 2500mq.

INFRASTRUCTURE

Manufacturing
The production management and operations mechanism conform to international standards. We are geared with best in class facilities for complete product development cycle right from designing to packaging. With world class CNC and conventional machines, we meet the requisites for precision tolerances and excellent finishing. Our entire operations are managed by a team of high-caliber employees from different disciplines like automobile engineers, mechanical engineers, quality controllers, technocrats and workers.

Quality
We provide Guarantee product satisfaction for all customers through best quality control system. Stringent quality measures are followed at every stage right from raw material procurement to consignment dispatch. We have in-house quality testing section with sophisticated equipments. Testing is carried out by experienced professionals on prescribed parameters before delivery.

Godown / Warehouse
Currently we have a 1200 mq covered area effectively organized for loading and unloading.
We are in the process of expansion, within short we aim to increase the surface area up to 2500 mq.

IMPORTANTE I prodotti Perfect sono adattabili ai prodotti originali in commercio, l'indicazione di eventuali marchi di altri produttori, ha lo scopo di facilitare l'identificazione e il corretto dimensionamento da parte dell'utilizzatore finale
Le illustrazioni e i dati riportati sono indicativi e non impegnativi. L'azienda Perfect Agricola si riserva i diritti di apportare senza obbligo di preavviso tutte le modifiche che ritiene più opportune per l'evoluzione del prodotto.

IMPORTANT The Perfect products are adaptable to the original products trade, an indication of any brands from other manufacturers, has the purpose of facilitating the identification and appropriate size by the end user
The illustrations and the data are indicative and not binding. The Perfect Agricola company reserves the right to make those changes considered necessary for the improvement of the product without warning the customer.

SERVIZI

- Ufficio tecnico per la realizzazione versioni a disegno cliente.
- Controllo qualità con collaudo prima del confezionamento.
- Logistica per magazzino cliente su pianificazioni ordini su forecast.
- Stoccaggio merce sia per il cliente che per magazzino Perfect per garantire fuori programma.
- Mantenere un livello qualitativo internazionale standard dei prodotti.
- Spedizioni veloci per caricamento sia per ritiri diretti cliente che per corrieri convezionati.

SERVICES

- Technical department for the construction versions on customer drawing.
- Quality control testing before packaging.
- Logistics for customer stock of orders on forecast schedules.
- Storage products for both the customer and warehouse to ensure Perfect encore.
- Maintain a quality standard of international products .
- Fast forwarding to load both direct customer withdrawals for couriers.

INDICE - INDEX

ATTACCHI A TRE PUNTI THREE POINT LINKAGES	Da pag. 11 a 61 From 11 to 61
TRASMISSIONI CARDANICHE ED ACCESSORI P.T.O. DRIVE SHAFTS AND SPARE PARTS	Da pag. 62 a 82 From 62 to 82
ACCESSORI PER RIMORCHI EQUIPMENT FOR TRAILERS	Da pag. 83 a 106 From 83 to 106
SPANDILIQUAME ED IRRIGAZIONE SPREADER AND IRRIGATION	Da pag. 107 a 108 From 107 to 108
IRRIGAZIONE IRRIGATION	Da pag. 109 a 121 From 109 to 121
IRRORAZIONE SPRAYING	Da pag. 122 a 125 From 122 to 125
LAVORAZIONE DEL SUOLO SOIL EQUIPMENT	Da pag. 126 a 132 From 126 to 132
ACCESSORI ELETTRICI & FANALERIA ELECTRICAL PARTS & LIGHTING	Da pag. 133 a 174 From 133 to 174
INGRASSAGGIO E TRAVASO GREASING AND TRANSFER	Da pag. 175 a 183 From 175 to 183
ATTREZZATURA PER OFFICINA EQUIPMENT FOR WORKSHOP	Da pag. 184 a 188 From 184 to 188
COMPONENTISTICA ED ACCESSORI VARI COMPONENTS AND ACCESSORIES	Da pag. 189 a 208 From 189 to 208
FIENAGIONE HAYMAKING	Da pag. 209 a 211 From 209 to 211
OLEODINAMICA HYDRAULIC PARTS	Da pag. 212 a 223 From 212 to 223
RICAMBI PER MOTORI SPARE PARTS FOR ENGINES	Da pag. 224 a 230 From 224 to 230

INDICE

ADATTATORE 90° MASCHIO/FEMMINA BSP 219
AEROGRAFI CON SERBATOIO PER VERNICIATURA 184
AEROPULSOMETRI PER GRASSO 176
ALBERI CARDANICI OMOCINETICI 65
ALBERI CARDANICI OMOLOGATI "CE" 62
ALBERI SCANALATI CON FLANGIA 78
ALTERNATORE VOLANO 154
ANELLO PER GIUNTO SFERICO 107
ARGANI PER TRAZIONE 198
ASSALI E SEMIASSI CON FRENO 105
ASSALI E SEMIASSI SENZA FRENO 105
ATTACCHI SNODATI PER 3° PUNTO 18
AVVIATORE AUTOAVVOLGENTE 224
AVVISATORE ACUSTICO PER RETROMARCIA 163
AVVOLGITUBO CARRELLATI PER GIARDINO 109
AVVOLGITUBO PER CARROBOTTE 109
BARILOTTI ZINCATI 201
BARRE DI TRAINO 37
BARRE POSTERIORI PER RIMORCHI LED REGOLABILI 136
BARRE POSTERIORI REGISTRABILI PER RIMORCHI 137
BARRE SCANALATE 74
BLOCCHETTI FERMATUBI IN POLIPROPILENE 220
BOCCOLE PER TUBI 215
BRACCI DI SOLLEVAMENTO COMPLETO PER KUBOTA E ISEKI 38
BRACCI DI SOLLEVAMENTO LATERALE REGISTRABILE 21
BRACCI INFERIORI DI SOLLEVAMENTO PER FIAT 37
BRACCIO 3° PUNTO COMPLETO 11
BRACCIO 3° PUNTO CON FORCELLA SNODATO 19
BRACCIO 3° PUNTO CON GANCIO E FORCELLA 20
BRACCIO 3° PUNTO CON GANCIO RAPIDO 17
BRACCIO 3° PUNTO IDRAULICO CON GANCIO 27
BRACCIO DI SOLLEVAMENTO LATERALE DESTRO 23
BRACCI PER TERGICRISTALLO 165
BULLONE FORATO GAS 218
BUSSOLE A GRADINO 200
BUSSOLE CENTRAGGIO PUNTE CARICATORI 209
BUSSOLE DI RIDUZIONE 36
BUSSOLE SCANALATE 80
CAPIGUAINA 200
CARRELLO IRRORAZIONE COMET 50 ECO L 120
CARTUCCIA GRASSO EXTRA LITIO 175
CATADIOTTRI ROTONDI 140
CATADIOTTRI TRIANGOLARI 140
CATENA IMBRIGLIAMENTO E STABILIZZATORI PER TRATTORI 58
CATENE DI TRAINO 197
CAVI COMPLETI PER AVVIAMENTO DI EMERGENZA 149
CAVO ELETTRICO UNIPOLARE MATASSE ROSSO O NERO 151
CAVO PER BATTERIA 151
CENTRALINA OLEODINAMICA 212
CENTRALINA PRERISCALDO 12V 163
CERNIERA DOPPIA APERTURA CON STAFFA CORTA 98
CERNIERA DOPPIA APERTURA CON STAFFA LUNGA 99
CERNIERA POSTERIORE Ø 16 99
CERNIERE PIATTE E BOMBATE 98
CHIAVI PER QUADRI AVVIAMENTO E LUCI 159
CHIUSURA A BLOCCO 100
CHIUSURA UNIVERSALE TRILATERALE 97
CHIUSURE A POMOLO E GOLFARI 94
CHIUSURE MAROTTA 97
CHIUSURE REGISTRABILI 95
CICALINO 163
CILINDRI A DOPPIO EFFETTO SENZA SUPPORTI D'ATTACCO 25
CINTURE DI SICUREZZA PER SEDILI 190
CISTERNA IN POLIETILENE 181
CLACSON 164
COMANDI INDICATORE LIVELLO CARBURANTE 158
CONI GUIDA CON ROTULA, CATENA E SPINA 32
CONTAGIRI ELETTRONICO CON CONTAORE LCD 156
CONTALITRI PER POMPE 182
CONTAORE ELETTRONICI 155
CONTROCUFFIE 75
CONTRODADO A STELLA STAMPATO 16
CONTRODADO IN LAMIERA 16
COPPIGLIA A TAGLIO 55
COPPIGLIE A FORCELLA 49
COPPIGLIE A MOLLA 48
COPRIMORSETTO BATTERIA 150
CORDA DI COMANDO PER GANCIO INFERIORE 29
CORDA DI COMANDO PER GANCIO SUPERIORE 17
CROCIERE CARDANICHE OMOCINETICHE 65
CROCIERE CARDANICHE TIPO (BY.PY) 70
CROCIERE CARDANICHE TIPO WALTERSCHEID 72
CUSCINETTI A SFERA 2RS 82
DENTE PER ERPICE "HOWARD" 127
DEVIATORE PER INDICATORE DI ARRESTO 167
DEVIATORI FRECCE 152
DINAMOTORE ROTAZIONE DESTRA 154
DISCHI DI ATTRITO PER FRIZIONI 66
DISCHI FRANGIZOLLE LISCI E DENTATI CON FORO QUADRO 131
DISCHI PER ARATRI BOMBATI E PIANI 131
DISPOSITIVO ON/OFF 207
DISTANZIALE PER CONO GUIDA 32
DISTANZIALI PER ROTULE 32
DISTRIBUTORI A LEVA 223
DISTRIBUTORI OLEODINAMICI MONOBLOCCO 222
DOPPIO GIUNTO CARDANICO 73
ELETTROPOMPE PER GASOLIO - OLIO 179
FANALE FRECCE LATERALI TIR (E3) 148
FANALE LUCE TARGA A LED 147
FANALE POSTERIORE 140
FANALE POSTERIORE A 6 FUNZIONI 146
FANALE RETRONEBBIA/RETROMARCIA A LED 141
FANALI ANTERIORI 143
FANALI BASE A SCARPETTA 142
FANALI BASE INCLINATA A SCARPETTA 22° 142
FANALINO DI DIREZIONE A LUCE GIALLA 147
FANALINO FRECCIA ANTERIORE LATERALE 148
FANALI POSTERIORI A LED 141
FARO DA LAVORO 5 LED 135
FASCETTE FISSAGGIO SILENZIATORI 230
FASCETTE STRINGITUBO IN ACCIAIO 111
FASCETTE STRINGITUBO PER CARRIBOTTE 108

FILETTATO PER FORCELLA A CROCIERA....20
FILI PER ACCELERATORE-FRIZIONE-FRENO....199
FILTRI DI ASPIRAZIONE....112
FILTRO ARIA LOMBARDINI....224
FORCELLA A CROCIERA....19
FORCELLE CON FORO FILETTATO PER TIRANTI....195
FORCELLE PER TUBO ESTERNO....69
FORCELLE PER TUBO INTERNO....69
FORCELLE PIEGATE A SALDARE....57
FORCELLE SCANALATE CON PULSANTE ED ATTACCO....69
FORCELLE WALTERSCHEID....72
FRENO DI STAZIONAMENTO A MANOVELLA....89
FRENO DI STAZIONAMENTO A VOLANTINO....89
FRIZIONI A DISCHI DI ATTRITO....66
FUNE ZINCATA IN ROTOLI....198
FUSIBILI CILINDRICI....168
FUSIBILI LAMELLARI "MINI"....169
FUSIBILI LAMELLARI "UNI"....168
GANCI CBM PER BRACCI INFERIORI....29
GANCI DI SOLLEVAMENTO A OCCHIO CON SICURA....197
GANCI DI TRAINO....102
GANCIO RAPIDO DA SALDARE....28
GANCIO RAPIDO SUPERIORE CON FILETTO....28
GANCI PER BRACCI INFERIORI "STANDARD"....30
GHIERE PER ALBERI CARDANICI....71
GIROFARO AL LED BASE PIANA....134
GIROFARO AL LED CON BASE MAGNETICA....134
GIROFARO BASE PIANA....133
GIUNTI PER TUBO ESTERNO....70
GIUNTI PER TUBO INTERNO....70
GIUNZIONE MASCHIO FEMMINA GIREVOLE BSP....218
GRASSO LUBRIFICANTE....178
GRILLI....59
GRILLI A DOPPIO FORO....59
GRILLO ZINCATO DRITTO....202
GRUETTE PIEGHEVOLI 1000 KG....187
GRUPPI RINVIO AD ANGOLO....81
GUAINA FLESSIBILE RICOPERTA IN VIPLA....198
GUAINA PASSACAVO NERA....151
GUARNIZIONE IN GOMMA PER GIUNTO SFERICO....107
IMBOTTITURA PER SEDILE SERIE ORO FIAT....190
INDICATORE ELETTRONICO DI CARICA BATTERIA....157
INGRASSATORI IDRAULICI....178
INNESTI RAPIDI....216
INTERMITTENZA ELETTRONICA A 6 POLI....162
INTERRUTTORE STACCABATTERIA....150
INTERRUTTORI....153
INTERRUTTORI COMANDO SPIA OLIO....158
KIT ARIA COMPRESSA....184
KIT COMPLETO SFERE Ø 60....103
KIT LUCE MAGNETICI LED PER RIMORCHI....136
KIT POMPE INGRASSAGGIO COMPLETO....175
KIT RACCORDERIA PER VALVOLE....221
KIT RIPARAZIONE PER GANCI CBM....29
KIT RIPARAZIONE PER GANCI "STANDARD"....30
LAME COMPLETE PER MOTOFALCIATRICI....210
LAME DI RICAMBIO PER BARRE FALCIANTI TRATTORE....210
LAMPADE 12 VOLT....152
LAMPADE AL LED....152
LAMPEGGIANTE ARANCIO A BASE PIANA....135
LANCE A BASSA PRESSIONE (3:15 ATM)....122
LANCE AD ALTA PRESSIONE....124
LETTINO SOTTOAUTO PIEGHEVOLE....187
LEVA FRENO TIPO CUNA....94
LEVA FRIZIONE....206
LEVA FRIZIONE - FRENO....208
LEVA MOTORSTOP TIPO NUOVO....206
LEVA STAZIONAMENTO....207
LIMITATORI A NOTTOLINI CON MASCHIO SCANALATO....68
LIMITATORI DI COPPIA A BULLONE DI TRANCIO....67
LIMITATORI DI COPPIA A NOTTOLINI....68
LIMITI PERMANENTI DI VELOCITÀ RETRORIFLETTENTI....173
LINEA SEGNALETICA DI SICUREZZA NASTRI RIFRANGENTI....173
LUCE INGOMBRO LATERALI....150
MANETTINI ACCELERATORE....205
MANICOTTI CON TENDITORI CON TESTA AD ASOLA....61
MANICOTTI CON TENDITORI CON TESTA TONDA....60
MANICOTTO IMBRIGLIAMENTO PER FIAT....59
MANICOTTO IN GHISA....59
MANOMETRI PER COMPRESSORI....185
MANOMETRO PRESSIONE OLIO MOTORE....155
MARMITTE PER MOTORI LOMBARDINI....225
MARTINETTI IDRAULICI A CARRELLO....188
MARTINETTI IDRAULICI COMPLETI....188
MOLLA QUADRA DOPPIA SPIRA....129
MOLLE A BALESTRA TIPO ITALIANO....129
MOLLE FERMAGANCI....49
MOLLE PER TILLER....130
MOLLE TIPO "FLEX" VERNICIATE PER VIBROCOLTIVATORI....130
MORSETTI A CAVALLOTTO PER FUNE ZINCATI....202
MORSETTI BATTERIA....149
MORSETTI PER RUOTINI D'APPOGGIO....90
MORSETTI SERRAFILO....201
MOTOPOMPE COMET E RICAMBI....121
MOTORE TERGICRISTALLI....164
NASTRO PER SEGNALAZIONE....173
NIPPO GAS CILINDRICO....218
OCCHIONE GIREVOLE PER TIMONE....83
OLIATORI IN METALLO....177
PANNELLI ADESIVI PER SEGNALAZIONE TRASPORTO....174
PANNELLI A NORMA EUROPEA....171
PANNELLI RETRORIFLETTENTI PER MOTRICI....172
PANNELLO SEGNALAZIONE CARICHI SPORGENTI....170
PARANCHI A CATENA....187
PARAPIOGGIA SILENZIATORI....230
PARTI IN PLASTICA PER PREFILTRI A CICLONE....226
PERNI PER BRACCI E FORCELLE....57
PERNI PER FORCELLA A CROCIERA....20
PERNO AD OCCHIO PER STABILIZZATORI....59
PERNO CON MANIGLIA, CATENA E SPINA....41
PERNO CON MANIGLIA SENZA CATENA....41
PERNO CON TESTA QUADRA....46

PERNO CON TESTA TONDA....43
PERNO DA SALDARE....47
PERNO DOPPIO DA SALDARE PER ATTACCO ATTREZZI....40
PERNO DOPPIO INTERCAMBIABILE PER ATTACCO ATTREZZI....42
PERNO DOPPIO PER ATTACCO ATTREZZI....39
PERNO FRESA MASCHIO....45
PERNO INTERCAMBIABILE PER ATTACCO ATTREZZI....46
PERNO PER 3° PUNTO CON BATTUTA....43
PERNO PER 3° PUNTO CON CATENA E SPINA....44
PERNO PER 3° PUNTO NORMALE....44
PERNO PER ATTACCO ATTREZZI....39
PERNO PIEGATO....45
PERNO TRAINO A SFERA CON CATENA....91
PERNO TRAINO A SFERA NON OMOLOGATO....91
PERNO UNIVERSALE CON CATENA E SPINA....42
PERNO UNIVERSALE SENZA CATENA....42
PINZE PER CAVI BATTERIA....149
PISTOLA AUTOMATICA....183
PISTOLA D'INGRASSAGGIO A BATTERIA....175
PISTOLA IN NYLON PER TRAVASO CARBURANTE....182
PISTOLA PER SOFFIAGGIO ARIA....185
PISTOLE PER LAVAGGIO IN METALLO....184
POMELLI VOLANTI....194
POMPA ALIMENTAZIONE BENZINA....224
POMPA TRAVASO IN ALLUMINIO....183
POMPE A BARILE PER GRASSO....176
POMPE A BARILE PER OLIO....177
POMPE COMET E RICAMBI....117
PRESA ACCENDISIGARI....165
PRESE E SPINE....139
PRESSA PORTATILE EXTRALEGGERA....213
PRESSA PORTATILE PNEUMATICA....213
PRESSATUBI VERTICALE....212
PROLUNGA CAVO NORMALE....138
PROTEZIONI PER ALBERI CARDANICI OMOLOGATI....70
PTO PINS WITH QUICK RELEASE....54
PULEGGE DI AVVIAMENTO....224
PULSANTE AVVIAMENTO....153
PULSANTE AVVISATORE ACUSTICO....153
PULSANTI COMPLETI PER FORCELLE CARDANICHE....71
PULSANTI COMPLETI PER FORCELLE WALTERSCHEID....74
PUNTE DRITTE CON DADO PER FORCA LETAME....209
PUNTE PER CARICABALLE FILETTATI CON DADO....209
QUADRO AVVIAMENTO 4 POSIZIONI....161
RACCORDI ATTACCO RAPIDI....115
RACCORDI PER TUBI....215
RACCORDI PORTAGOMMA IN NYLON....112
RACCORDI SERIE DIN 2353....219
RACCORDO AD OCCHIO A PRESSARE....216
RALLE A SFERA PER RIMORCHI....106
REDANCE ZINCATE....201
REGISTRI PER GUAINA ZINCATI....202
REGOLATORI DI TENSIONE....154
RICAMBI COMET....116
RICAMBI PER LANCE A BASSA PRESSIONE TIPO STANDARD....122
RICAMBI PER LANCE A LEVE E MANOPOLA....123
RICAMBI PER MOTOFALCIATRICI E BARRE FALCIANTI....211
RICAMBI PER RUOTE....193
RIDUZIONI E PRESE DI FORZE....77
ROTULA PER GANCIO SUPERIORE....31
ROTULE SENZA CONO GUIDA PER GANCIO INFERIORE....31
RUBINETTI A SFERA 3 VIE....221
RUBINETTI A SFERA A 2 VIE....221
RUBINETTI CARBURANTE PER SERBATOI....227
RUBINETTI RAPIDI UNIVERSALI PER COMPRESSORI....186
RUOTA LIBERA....67
RUOTA LIBERA CON MASCHIO SCANALATO....67
RUOTE DI REGOLAZIONE PROFONDITÀ....88
RUOTE E PNEUMATICI....192
RUOTINI D'APPOGGIO....88
SCATOLE PORTAFUSIBILI LAMELLARI....169
SEDILE CON MOLLEGGIO MECCANICO....191
SEDILE OMOLOGATO CON MOLLEGGIO PER TRATTORI....189
SEDILI FISSI....190
SEGNALATORI LUMINOSI....166
SERVOTIMONE CON ATTACCO REGOLABILE....85
SERVOTIMONI A RUOTA....87
SERVOTIMONI CON ATTACCO RIBALTABILE....86
SERVOTIMONI CON MANOVELLA LATERALE....84
SERVOTIMONI IDRAULICI A DOPPIO EFFETTO....90
SERVOTIMONI IDRAULICI CON RITORNO A MOLLA....86
SERVOTIMONI QUADRO A PIEDE FISSO....84
SILENZIATORI PER FIAT TRATTORI....229
SILENZIATORI PER MOTORI ACME....226
SILENZIATORI PER TRATTORI VARI....229
SIRINGHE PER OLIO....177
SNODI ANGOLARI IN ACCIAIO....195
SPAZZOLE PER TERGICRISTALLO....165
SPINA A SCATTO CON CATENA....52
SPINA A SCATTO CON CATENA....53
SPINA A SCATTO PER ROTULA CON CONO GUIDA....51
SPINA A SCATTO - TIPO LUCCHETTO....52
SPINA A SCATTO - TIPO PERA....50
SPINA A SCATTO - TIPO TONDA....50
SPINA DI SICUREZZA d.11....49
SPINA PER TUBO....51
SPINE A SCATTO CON MOLLA DI SICUREZZA....52
SPINE ELASTICHE....56
SPINOTTI CON SGANCIO RAPIDO....54
SPINOTTI D'ATTACCO CON CATENA E SPINA....40
SPINOTTI PER MOTOZAPPA....54
SPINOTTI PER PIEDINO....55
STAFFE PER MOLLE TIPO QUADRO....129
SUPPORTI ANTIVIBRANTI CON VITI....203
SUPPORTI ANTIVIBRANTI SGOLATI....203
SUPPORTI CON ROTULA SFERICA - FIANCHI INCLINATI....36
SUPPORTI CON ROTULA SFERICA PER BRACCI 3° PUNTO....33
SUPPORTI CON ROTULA SFERICA PER BRACCI INFERIORI....35
SUPPORTINO PER ROTORE TRINCIA....126
SUPPORTI PER BRACCI INFERIORI - BASE INCLINATA....35
TAPPI PARAPOLVERE PER INNESTI RAPIDI FEMMINA....218
TAPPI PARAPOLVERE PER INNESTI RAPIDI MASCHI....217

TENDIFUNI....102
TENDITORI....14
TERMINALE A SNODO....33
TERZI PUNTI IDRAULICI ATTACCO SNODATO/GANCIO RAPIDO .25
TERZI PUNTI IDRAULICI ATTACCO SNODATO/SNODO....25
TERZO PUNTO IDRAULICO SNODO/SNODO....23
TESTA GANCIO 3° PUNTO DA SALDARE....26
TESTE A SNODO AUTOLUBRIFICANTI....196
TESTINE AGGANCIO A CAVITÀ SFERICA (OMOLOGATE)....90
TESTINE PER INGRASSATORI....178
TESTINE STERZO PER TRATTORI....198
TIPPING TRAILER CLOSURE....96
TIRANTE STOP MOTORE CON FILO ARMONICO....209
TIRANTI AGGANCIA COFANO IN GOMMA....193
TIRANTI FILETTATI CON TESTA AD ASOLA....60
TIRANTI FILETTATI CON TESTA TONDA....59
TIRANTI IDRAULICI LATERALI....21
TIRANTI IN GOMMA....52
TIRANTI IN GOMMA/CATENA CON COPPIGLIA....52
TIRANTI IN GOMMA CON SPINA....52
TIRANTI PER 3° PUNTI....13
TRIANGOLO DI SEGNALAZIONE VEICOLO FERMO....172
TRIANGOLO IN ALLUMINIO PER VEICOLI LENTI....172
TROMBA....164
TUBI FLESSIBILI PER POMPE INGRASSAGGIO....176
TUBI OLEODINAMICI....215
TUBI PER 3° PUNTI....14
TUBI RACCORDATI PER CILINDRI....23
TUBI RACCORDATI PER CILINDRI....25
TUBI TELESCOPICI A PROFILO TRIANGOLARE (TIPO BY-PY)....70
TUBI TELESCOPICI "A STELLA" WALTERSCHEID....73
TUBI TELESCOPICI TIPO "LIMONE" WALTERSCHEID....73
TUBI WALTERSCHEID....72
TUBO BIANCO IN POLIETILENE....111
TUBO DA GIARDINAGGIO MAGLIATO 5 STRATI....110
TUBO FLESSIBILE SPIRALATO ATOSSICO....111
TUBO IN POLIURETANO PER ARIA COMPRESSA....187
TUBO PORTADOCUMENTI....194
TUBO SPIRALATO CON INNESTI RAPIDI....186
TUBO SPIRALATO PER COMPRESSORI....186
TUBO TELATO PER IRRORAZIONE....111
VALVOLA DI FRENAGGIO PARTE MASCHIO....218
VALVOLE ANTIURTO PER MOTORI ORBITALI OPM/OMR....222
VALVOLE DI BLOCCO E STROZZAMENTO....221
VALVOLE DI FONDO IN NYLON....112
VALVOLE PER RIBALTAMENTO DELL' ARATRO....222
VERRICELLI....91
VITI TESTA OVALE PER VOMERI....128
VOLANTI COMPLETI DI COPERCHIETTO....194
VOLANTINO A 6 LOBI FEMMINA....205
VOLANTINO A 6 LOBI MASCHIO....205
VOLTMETRO....156
VOMERINI REVERSIBILI....128
VOMERINO DOPPIO PER ANCORA ESTIRPATORE....127
ZAPPETTE....132

BRACCIO 3° PUNTO COMPLETO
TOP LINK ASSEMBLY STANDARD

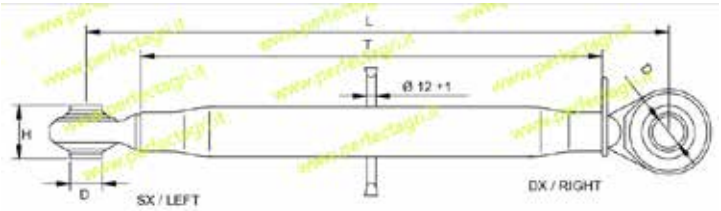

Art.	Cat.	d	H	Df	T	L min./L max.	Tirante
387	0	16	30	20x2,5	190	275 / 415	388/389
632	0	16	30	20x2,5	250	340 / 510	388/389
634	0	16	30	20x2,5	400	510 / 700	388/389
320	1	19,4	44	22x2,5	160	250 / 350	186/187
130	1	19,4	44	22x2,5	230	330 / 500	186/187
131	1	19,4	44	22x2,5	300	400 / 560	186/187
132	1	19,4	44	24x2,5	320	430 / 580	188/189
185	1	19,4	44	24x2,5	370	480 / 620	188/189
450	1	19,4	44	27x3	180	285 / 335	190/191
481	1	19,4	44	27x3	220	320 / 450	190/191
484	1	19,4	44	27x3	275	380 / 530	190/191
184	1	19,4	44	27x3	320	430 / 640	190/191
178	1	19,4	44	27x3	370	480 / 690	190/191
454	1	19,4	44	27x3	400	505 / 685	190/191
133	1	19,4	44	27x3	430	540 / 750	190/191
170	1	19,4	44	27x3	470	580 / 790	190/191
491	1	19,4	44	27x3	550	655 / 835	190/191
134	1	19,4	44	27x3	570	680 / 890	190/191
492	1/2	19/25,4	44/51	27x3	275	400 / 550	191/192
483	1/2	19/25,4	44/51	27x3	320	435 / 605	191/192
135	1/2	19/25,4	44/51	27x3	360	480 / 680	191/192
493	1/2	19/25,4	44/51	27x3	400	520 / 730	191/192
136	1/2	19/25,4	44/51	27x3	470	580 / 820	191/192
600	1/2	19/25,4	44/51	27x3	500	620 / 830	191/192
456	1/2	19/25,4	44/51	27x3	550	670 / 880	191/192

NB: A richiesta si possono avere altre misure. / NB: on demand you may have other sizes.

BRACCIO 3° PUNTO COMPLETO
TOP LINK ASSEMBLY STANDARD

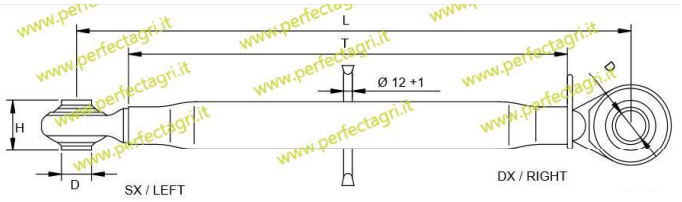

Art.	Cat.	d	H	Df	T	L min./L max.	Tirante
449	2	25,4	51	27x3	180	315 / 365	192/193
385	2	25,4	51	27x3	220	350 / 450	192/193
494	2	25,4	51	27x3	275	410 / 560	192/193
451	2	25,4	51	27x3	320	445 / 645	192/193
179	2	25,4	51	27x3	340	460 / 680	192/193
452	2	25,4	51	27x3	350	485 / 685	192/193
453	2	25,4	51	27x3	380	510 / 710	192/193
504	2	25,4	51	27x3	400	520 / 750	192/193
183	2	25,4	51	27x3	430	540 / 780	192/193
455	2	25,4	51	27x3	450	580 / 820	192/193
137	2	25,4	51	27x3	500	625 / 830	192/193
175	2	25,4	51	27x3	550	670 / 920	192/193

BRACCIO 3° PUNTO COMPLETO PESANTE
TOP LINK ASSEMBLY HEAVY DUTY

Art.	Cat.	d	H	Df	T	L min./L max.	Tirante
569	1	19,4	44	30x3	320	430/630	473/474
570	1	19,4	44	30x3	350	460/700	473/474
458	1	19,4	44	30x3	400	520 / 760	473/474
460	1	19,4	44	30x3	450	580 / 820	473/474
462	1	19,4	44	30x3	500	620 / 860	473/474
495	1	19,4	44	30x3	650	770 / 1010	473/474
539	2	25,4	51	30x3	220	350 / 450	194/195
444	2	25,4	51	30x3	320	450 / 680	194/195
457	2	25,4	51	30x3	350	480 / 700	194/195
459	2	25,4	51	30x3	400	520 / 760	194/195
138	2	25,4	51	30x3	425	540 / 800	194/195
180	2	25,4	51	30x3	450	580 / 820	194/195
463	2	25,4	51	30x3	500	620 / 860	194/195
181	2	25,4	51	30x3	520	640 / 890	194/195
182	2	25,4	51	30x3	560	680 / 930	194/195
139	2	25,4	51	30x3	610	750 / 980	194/195
538	2	25,4	51	30x3	650	770 / 980	194/195
480	2	25,4	51	30x3	730	850 / 1080	194/195

NB: A RICHIESTA SI POSSONO AVERE ALTRE MISURE. / NB: ON DEMAND YOU MAY HAVE OTHER SIZES.

BRACCIO 3° PUNTO COMPLETO PESANTE
TOP LINK ASSEMBLY HEAVY DUTY

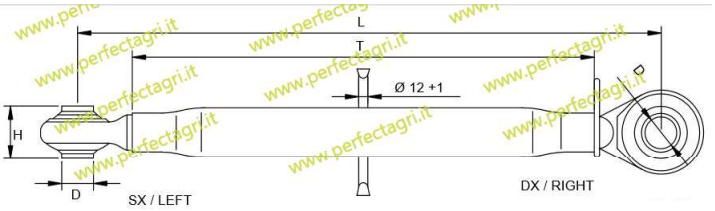

Art.	Cat.	d	H	Df	T	L min./L max.	Tirante
537	1/2	19/25,4	44/51	30x3	320	430/540	194/474
531	1/2	19/25,4	44/51	30x3	350	465 / 750	194/474
532	1/2	19/25,4	44/51	30x3	400	520 / 800	194/474
533	1/2	19/25,4	44/51	30x3	450	570 / 850	194/474
534	1/2	19/25,4	44/51	30x3	500	620 / 900	194/474
535	1/2	19/25,4	44/51	30x3	520	650 / 920	194/474
536	1/2	19/25,4	44/51	30x3	550	670 / 950	194/474

Art.	Cat.	d	H	Df.	T	L min./L max.	Tirante
547	2	25,4	51	36x3	220	340 / 500	475/476
548	2	25,4	51	36x3	270	395 / 540	475/476
461	2	25,4	51	36x3	360	480 / 700	475/476
464	2	25,4	51	36x3	400	530 / 770	475/476
465	2	25,4	51	36x3	460	590 / 830	475/476
466	2	25,4	51	36x3	520	640 / 870	475/476
467	2	25,4	51	36x3	570	710 / 1020	475/476
541	2/3	25,4/32	51	36x3	360	480 / 700	477/476
540	2/3	25,4/32	51	36x3	400	555 / 840	477/476
543	2/3	25,4/32	51	36x3	570	710 / 1020	477/476
468	3	32	51	36x3	400	540 / 800	477/478
469	3	32	51	36x3	460	620 / 910	477/478
470	3	32	51	36x3	500	640 / 950	477/478
471	3	32	51	36x3	520	660 / 970	477/478
472	3	32	51	36x3	570	710 / 1020	477/478
542	3	32	51	36x3	610	760/1030	477/478
550	2	25,4	51	40x3	400	540 / 820	604/605
551	2	25,4	51	40x3	500	640 / 970	604/605
552	2	25,4	51	40x3	620	755 / 995	604/605
565	3	32	51	40x3	400	550 / 820	606/607
566	3	32	51	40x3	500	650 / 970	606/607
567	3	32	51	40x3	620	770 / 1090	606/607
568	3	32	51	40x3	650	800 / 1120	606/607

NB: A RICHIESTA SI POSSONO AVERE ALTRE MISURE. / NB: ON DEMAND YOU MAY HAVE OTHER SIZES.

TIRANTI PER 3° PUNTI
EYE BOLTS FOR TOP LINKS

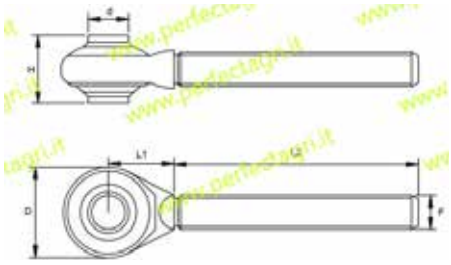

Art.	Cat.	d	H	Fil.	L1	L2	D	Ø sferico
388	0	16	30	20x2,5 dx	45	85	52	32
389	0	16	30	20x2,5 sx	45	85	52	32
186	1°	19	44	22x2,5 dx	45	125	52	38
187	1°	19	44	22x2,5 sx	45	125	52	38
188	1°	19	44	24x2,5 dx	50	115	58	38
189	1°	19	44	24x2,5 sx	50	115	58	38
190	1°	19	44	27x3 dx	50	155	62	38
191	1°	19	44	27x3 sx	50	155	62	38
192	2°	25,4	51	27x3 dx	55	170	74	50
193	2°	25,4	51	27x3 sx	55	170	74	50
194	2°	25,4	51	30x3 dx	55	165	74	50
195	2°	25,4	51	30x3 sx	55	165	74	50
473	1°	19	44	30x3 dx	50	175	62	38
474	1°	19	44	30x3 sx	50	175	62	38
475	2°	25,4	51	36x3 dx	55	165	75	54
476	2°	25,4	51	36x3 sx	55	165	75	54
477	3°	32,3	51	36x3 dx	55	200	80	54
478	3°	32,3	51	36x3 sx	55	200	80	54
602	3°	32	51	36x3 dx	70	200	96	60
603	3°	32	51	36x3 sx	70	200	96	60
604	2°	25,4	51	40x3 dx	60	175	96	62
605	2°	25,4	51	40x3 sx	60	175	96	62
606	3°	32	51	40x3 dx	70	200	96	62
607	3°	32	51	40x3 sx	70	200	96	62

TIRANTE A GAMBO GREZZO

Art.	Cat.	d	H	L1	L2	D	d. gambo
688	1°	19	44	50	175	62	29
689	2°	25,4	51	75	195	96	37
690	2°	25,4	51	60	170	80	43
691	3°	32	51	75	195	96	37

TUBI PER 3° PUNTI
PIPES FOR TOPLINKS

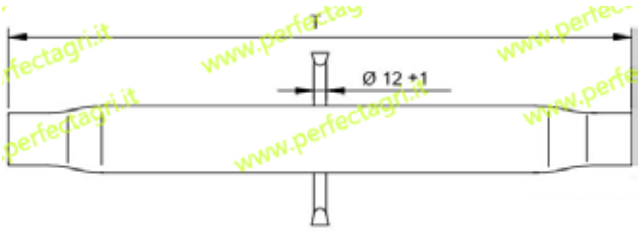

Art.	Fil.	T
613	22x2,5	160
614	22x2,5	230
615	22x2,5	300
616	24x2,5	320
617	24x2,5	370
618	27x3	180
619	27x3	220
620	27x3	275
621	27x3	320
622	27x3	350
623	27x3	360
624	27x3	370
625	27x3	380

Art.	Fil.	T
626	27x3	400
627	27x3	430
628	27x3	450
629	27x3	470
630	27x3	500
631	27x3	525
753	27x3	550
754	27x3	570
755	30x3	320
756	30x3	350
757	30x3	400
758	30x3	425
759	30x3	450

Art.	Fil.	T
760	30x3	500
761	30x3	520
762	30x3	560
763	30x3	610
764	30x3	650
765	30x3	730
766	36x3	360
767	36x3	400
768	36x3	460
769	36x3	500
770	36x3	520
571	36x3	570

TENDITORI
ADJUSTERS

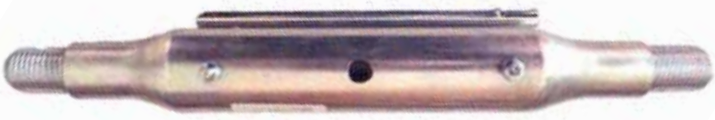

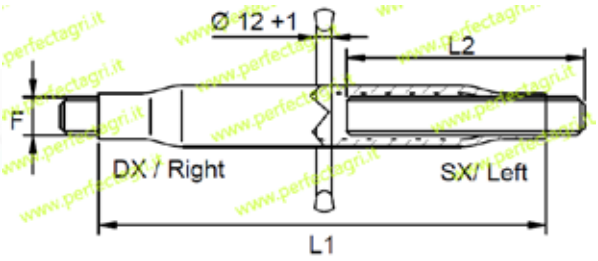

Art.	Fil.	L1	L2
433	22x2.5	150	75
281	22x2.5	220	110
282	22x2.5	280	110
283	24x2.5	320	130
284	27x3	320	160
285	30x3	350	160
286	30x3	420	160
287	36x3	460	165

CONTRODADO A STELLA STAMPATO
FORGED TOP LINK LOCK NUT

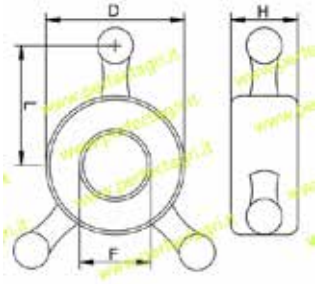

Art.	Fil.	D	H	L
140	22x2.5	34	12	25
141	24x2.5	34	12	25
142	24x3	34	12	25
143	27x3	40	18	40
144	30x3	40	18	40
145	30x3.5	40	18	40
146	36x3	48	24	48
147	40x3	54	28	50

CONTRODADO IN LAMIERA
LOCK NUT IN SHEET METAL

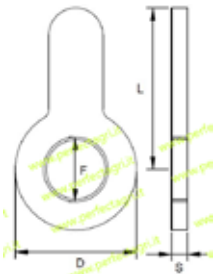

Art.	Fil.	L	D	S
251	22x2.5	60	42	6
252	24x2.5	60	42	6
253	24x3	60	42	6
254	27x3	60	42	8
255	30x3	60	42	8
256	30x3.5	60	42	8
257	36x3	90	60	10
258	40x3	90	60	10

BRACCIO 3° PUNTO CON GANCIO RAPIDO
TOP LINK ASSEMBLY WITH RAPID HOOK

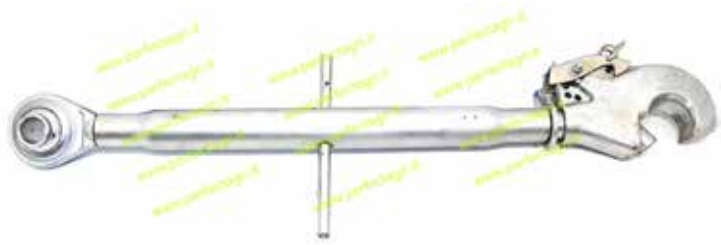

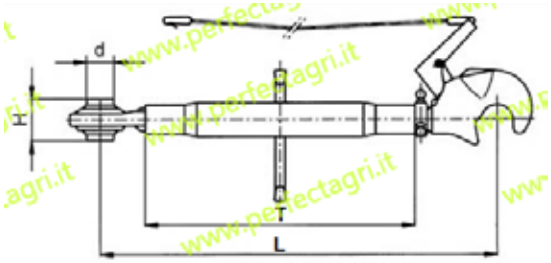

N.B.: Tutti i ganci sono forniti senza rotula e senza catena, pertanto sono da ordinare a parte
NB: All the hooks are supplied without balls and chains.

Art.	Cat.	H	d	Df	T	L min.	L max.	Gancio rap.
1505	2	51	25,4	M27x3	320	530	740	Cat.2
1506	2	51	25,4	M27x3	430	610	860	Cat. 2
1507	2	51	25,4	M27x3	470	650	900	Cat.2
1508	2	51	25,4	M27x3	570	750	1000	Cat.2
1509	2	51	25,4	M30x3	360	540	790	Cat.2
1510	2	51	25,4	M30x3	400	580	820	Cat.2
1511	2	51	25,4	M30x3	420	600	840	Cat.2
1512	2	51	25,4	M30x3	460	640	880	Cat.2
1513	2	51	25,4	M30x3	520	700	940	Cat.2
1525	2	51	25,4	M30x3	560	740	980	Cat.2
1526	2	51	25,4	M30x3	610	790	1030	Cat.2
1527	2	51	25,4	M30x3	730	910	1150	Cat.2
1514	2	51	25,4	M30x3,5	390	575	785	Cat.2
1515	2	51	25,4	M30x3,5	490	675	885	Cat.2
1516	2	51	25,4	M30x3,5	540	725	935	Cat.2
1517	2	51	25,4	M36x3	400	610	880	Cat.2
1518	2	51	25,4	M36x3	460	680	945	Cat.2
1519	2	51	25,4	M36x3	520	740	1005	Cat.2
1520	2	51	25,4	M36x3	580	800	1065	Cat.2
1522	3	51	32	M36x3	400	620	850	Cat.3
1523	3	51	32	M36x3	450	690	950	Cat.3
1524	3	51	32	M36x3	520	740	980	Cat.3
1528	3	51	32	M36x3	570	800	1070	Cat.3
1529	2	51	25,4	M40x3	500	710	970	Cat.2
1530	2	51	25,4	M40x3	620	830	1090	Cat.2

NB: A RICHIESTA SI POSSONO AVERE ALTRE MISURE. / NB: ON DEMAND YOU MAY HAVE OTHER SIZES.

CORDA DI COMANDO PER GANCIO SUPERIORE
CONTROL WIRE FOR UPPER AUTOMATIC HITCH

Art.	Lunghezza tot. mm.
1029	1500

ATTACCHI SNODATI PER 3° PUNTO
YOKES FOR 3° POINT LINKAGE

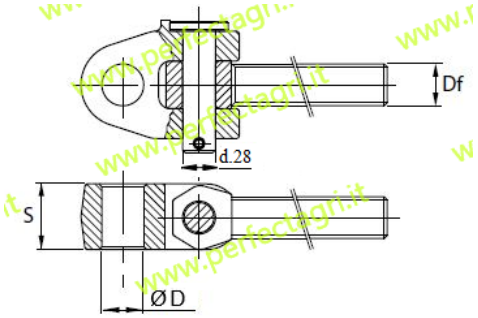

Art.	Cat.	Df	Ø D	S
1531	2	M30x3 Dx	25	51
1532	2	M30x3 Sx	25	51
1533	-	M30x3 Dx	28	51
1534	-	M30x3 Sx	28	51
1535	-	M30x3 Dx	30	51
1536	-	M30x3 Sx	30	51
1537	3	M30x3 Dx	32	51
1552	3	M30x3 Sx	32	51
1538	1	M30x3,5 Sx	19	51
1539	1	M30x3,5 Dx	19	51
1540	-	M30x3,5 Sx	20	51
1541	-	M30x3,5 Dx	20	51
1542	-	M30x3,5 Sx	22	51
1543	-	M30x3,5 Dx	22	51
1544	2	M30x3,5 Sx	25	51
1545	2	M30x3,5 Dx	25	51
1547	-	M36x3 Sx	22	51
1548	-	M36x3 Dx	22	51
1549	2	M36x3 Sx	25	51
1550	2	M36x3 Dx	25	51
1558	-	M36x3 Dx	28	51
1559	-	M36x3 Sx	28	51
1562	-	M36x3 Sx	30	51
1563	-	M36x3 Dx	30	51
1566	3	M36x3 Sx	32	51
1567	3	M36x3 Dx	32	51

NB: A RICHIESTA SI POSSONO AVERE ALTRE MISURE. / NB: ON DEMAND YOU MAY HAVE OTHER SIZES.

BRACCIO 3° PUNTO CON FORCELLA SNODATO
TOP LINK ASSEMBLY WITH YOKE

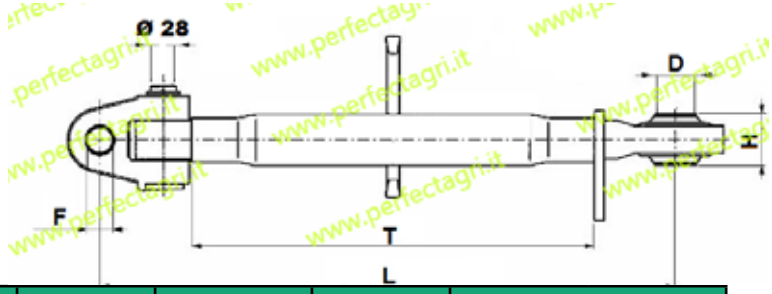

Art.	F	D	Categoria	H	Fil.	T	L	
							Min	Max
1568	25,4	25,4	2	51	M30x3	220	395	575
1569	25,4	25,4	2	51	M30x3	320	495	765
1571	25,4	25,4	2	51	M30x3	350	525	820
1570	25,4	25,4	2	51	M30x3	425	600	865
1572	25,4	25,4	2	51	M30x3	500	675	940
1574	25,4	25,4	2	51	M30x3	550	725	990
1575	25,4	25,4	2	51	M30x3	610	785	1050
1576	25,4	25,4	2	51	M30x3	730	905	1170
1577	25,4	25,4	2	51	M36x3	360	535	800
1654	25,4	25,4	2	51	M36x3	400	575	840
1655	25,4	25,4	2	51	M36x3	460	635	900
1657	25,4	25,4	2	51	M36x3	520	700	960
1656	25,4	25,4	2	51	M36x3	570	745	1010
1578	32	32	3	51	M36x3	400	575	840
1659	32	32	3	51	M36x3	460	635	900
1580	32	32	3	51	M36x3	500	675	940
1658	32	32	3	51	M36x3	570	745	1010

NB: A RICHIESTA SI POSSONO AVERE ALTRE MISURE. / NB: ON DEMAND YOU MAY HAVE OTHER SIZES.

FORCELLA A CROCIERA
SHIFTER

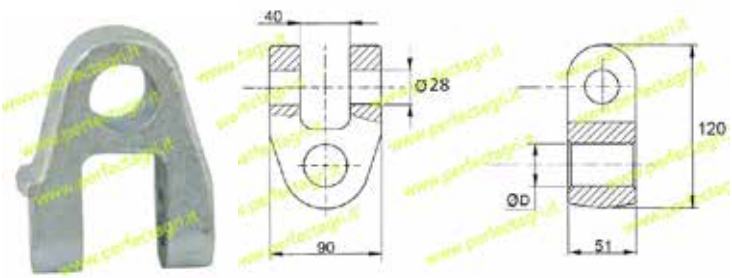

Art	ØD1 (foro attacco)
1687	19
1688	20
1689	22,1
1690	25,4
1691	28
1692	30
1693	32
1694	36

BRACCIO 3° PUNTO CON GANCIO E FORCELLA
TOP LINK ASSEMBLY WITH RAPID HOOK & YOKE

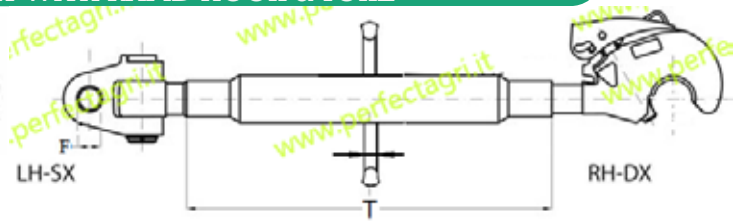

N.B.: Tutti i ganci sono forniti senza rotula e senza catena, pertanto sono da ordinare a parte
NB: All the hooks are supplied without balls and chains.

Art.	F (attacco snodato)	Categoria gancio	Filetto	T	L	
					Min	Max
713	25	2°	36x3	360	585	830
714	25	2°	36x3	400	625	885
715	25	2°	36x3	450	670	935
716	25	2°	36x3	520	745	1005
717	25	2°	36x3	580	805	1065
718	32	3°	36x3	360	585	830
719	32	3°	36x3	400	625	885
720	32	3°	36x3	450	670	935
721	32	3°	36x3	520	745	1005
722	32	3°	36x3	580	805	1065

NB: A richiesta si possono avere altre misure. / NB: on demand you may have other sizes.

FILETTATO PER FORCELLA A CROCIERA
ASSEMBLY END FOR SHIFTER

Art.	Df
1696	M30x3 Dx
1697	M30x3 Sx
1698	M30x3,5 Dx
1699	M30x3,5 Sx
1700	M36x3 Dx
1701	M36x3 Sx
1702	A gambo Grezzo Ø36

PERNI PER FORCELLA A CROCIERA
PIN FOR YOKE

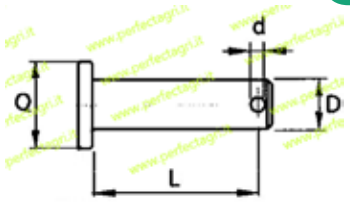

Art.	D	Q	L	d
1703	28	42x34	80	6
1704	28	42x34	90	6

BRACCI DI SOLLEVAMENTO LATERALE REGISTRABILE
ADJUSTABLE LEVELLING ARM

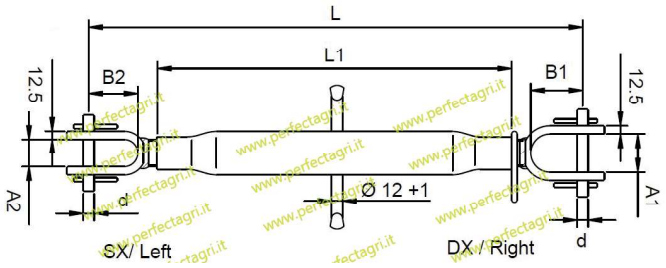

Art.	L-min.	L-max	Fil.	L1	d	A1	B1	A2	B2
148	380	535	22x2.5	200	18	30	60	24	72
149	450	600	24x3	261	18	40	70	24	72
119	420	560	27x3	220	18	40	70	25	72
150	500	650	27x3	290	18	40	70	25	72

BRACCI DI SOLLEVAMENTO LATERALE CON FORCELLA E TIRANTE
ADJUSTABLE LEVELLING ARM

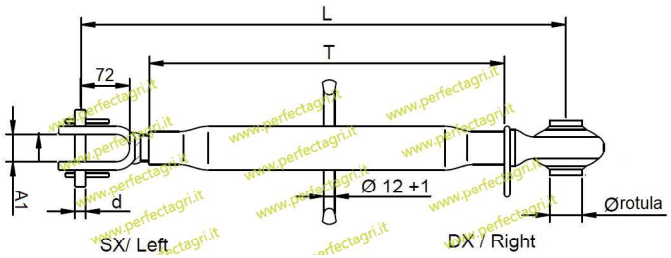

Art	Ø rotula	A1	d	T	L-min.	L-max	Fil.
288	22	24	16	340	490	705	24x3
289	22	24	19	380	520	735	24x3
700	19	25	18	430	510	-	27x3
701	19	40	18	430	510	-	27x3
702	25	25	18	450	530	-	27x3
703	25	40	18	450	530	-	27x3

NB: A RICHIESTA SI POSSONO AVERE ALTRE MISURE. / NB: ON DEMAND YOU MAY HAVE OTHER SIZES.

TIRANTI IDRAULICI LATERALI
HYDRAULIC SIDE LINKS

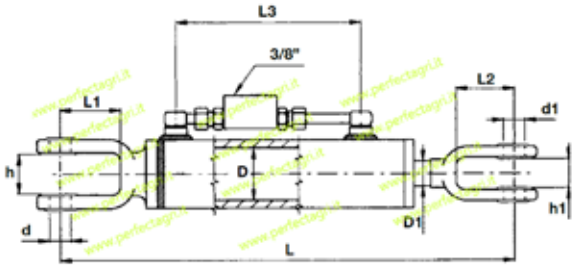

Art.	Impieghi	Alesaggio	Stelo D1	Corsa	h	d	h1	d1	Lungh. min
1450	FIAT-CNH 45.66; 55.56; 55.90; 60.66; 60.90; 65.66; 65.90;	70	35	150	38	22	23	22	510
1452	FIAT-CNH 45.66; 50.66; 55.66;	60	30	100	38	22	23	22	425
1454	FIAT-CNH 55.85; 60.85; 62,85; 72,85; 82,85; 88.85; Cingolati	70	35	110	37	22	30	22	485
1456	FIAT-CNH 64.94; 88.94; 93,94	90	40	165	33	26	38	26	530
1458	FIAT-CNH 70.66; 80.66	70	35	160	23	26	38	22	540
1460	FIAT-CNH 130/90; 140/90; 160/90; 189/90; 1180; 1280; 1300; 1380	90	40	190	51	28	43	28	610
1462	FIAT-CNH 605C; 655C; Cingolati	60	35	95	25	18	21	26	370
1464	Goldoni 300STAR.V; 3000; COM-PACT614 654 666 774, Star 50 70 75	60	30	115	45	24	26	19	390
1466	Hurlimann 909	70	35	220	44	24	26	24	650
1468	Landini 5000; 5500; 6000; 6500; 7000	60	35	180	45	24	25	24	550
1470	Landini 7000	60	35	215	45	24	25	24	635
1472	Landini C3500; C4000; CS4500 Cingolati	60	30	103	45	24	25	24	404
1474	Landini Mistral	50	30	106	35	18	25	19	386
1476	Same Argon 50/60/70	60	30	145	44	24	26	24	530

PERNI PER FORCELLE
PINS FOR YOKES

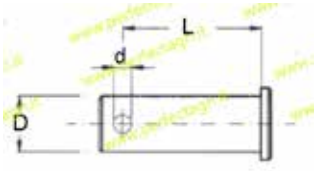

Art.	D	L	d
505	6	13,5	2
506	8	17	2
507	10	21	3
508	12	27	3
509	14	31,5	4
510	16	36	4

BRACCIO DI SOLLEVAMENTO LATERALE DESTRO
LEVELLING BOX

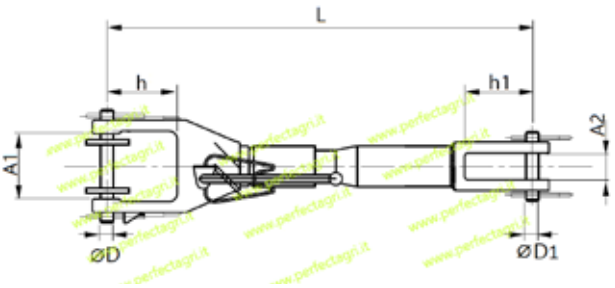

Trattori inferiori ai 60hp
Tractors below power 60hp

Art.	L-min.	L-max	Fil.	ØD	ØD1	A1	h	A2	h1
1400	380	480	M24x2	18	18	44	70	24	72
1402	450	550	M24x2	18	18	44	70	24	72
1404	500	600	M24x2	18	18	44	70	24	72
1406	400	480	M24x2	18	26	44	70	24	93

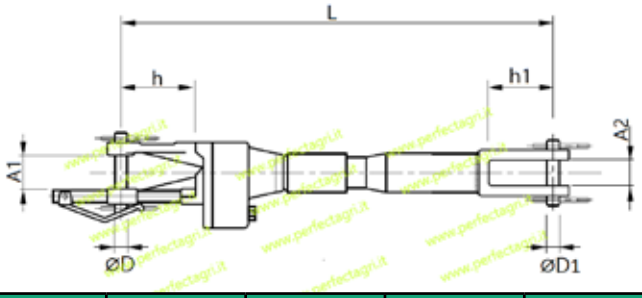

Art.	L-min.	L-max	Fil.	ØD	ØD1	A1	h	A2	h1
1408	560	700	M24x2	24	24	45	80	24	93
1410	660	800	M24x2	24	24	45	80	24	93

TIRANTE REGOLABILE LATERALE SINISTRO PER FIAT CINGOLATI
LEVELLING BOX

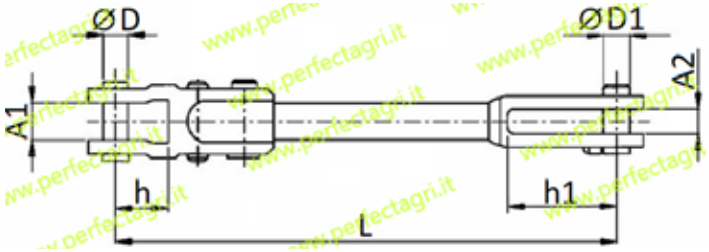

Art.	L-min.	L-max	ØD	ØD1	A1	h	A2	h1	Impieghi
1412	375	410	18	18	25	36	24	72	Fiat 411- 455C
1414	400	435	18	26	25	36	24	93	Fiat 505- 605C

TERZO PUNTO IDRAULICO SNODO/SNODO
HYDRAULIC TOP LINKS WITH BALL JOINT ENDS

MADE IN ITALY

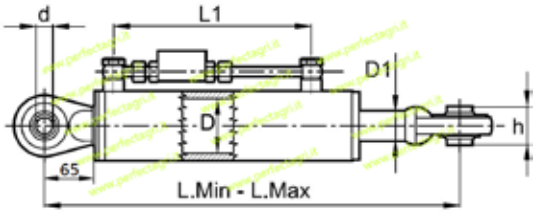

Art.	Potenza trattore	Cat.	rotule Ø		Ø D (ales.)	Ø D1 (stelo)	Corsa mm	Lunghezza Min./Max.
			Lato	Lato				
1150	FINO A 60 HP	1	19	19	50	30	160	421 / 581
1152		1	19	19	50	30	210	471 / 681
1154		1	19	19	50	30	280	541 / 821
1156		1	19	19	50	30	400	650 / 1050
1158		2	25,4	25,4	50	30	160	431 / 591
1160		2	25,4	25,4	50	30	210	481 / 691
1162		2	25,4	25,4	50	30	280	551 / 831
1164		2	25,4	25,4	50	30	400	670 / 1070
1176	DA 60 HP A 80 HP	2	25,4	25,4	63	35	160	450 / 610
1178		2	25,4	25,4	63	35	210	501 / 711
1180		2	25,4	25,4	63	35	280	571 / 851
1182		2	25,4	25,4	63	35	400	690 / 1090
1166	DA 80 HP A 120 HP	2	25,4	25,4	80	40	160	480 / 640
1168		2	25,4	25,4	80	40	210	508 / 718
1170		2	25,4	25,4	80	40	280	578 / 858
1172		2	25,4	25,4	80	40	400	720 / 1120

TUBI RACCORDATI PER CILINDRI
HYDRAULIC HOSE

Art.	Descrizione	A	B
1195	900	1/2"	3/8"
1196	900	1/2"	1/2"

CILINDRI A DOPPIO EFFETTO SENZA SUPPORTI D'ATTACCO
HYDRAULIC CYLINDERS DOUBLE ACTING WITHOUT ENDS

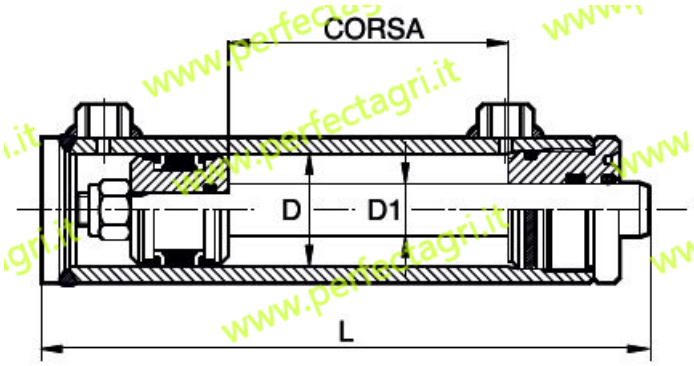

Art.	Ø D (Alesaggio)	Ø D1 (Stelo)	Corsa	L
1210	40	25	200	330
1212	40	25	300	430
1214	40	25	400	530
1216	40	25	500	630
1226	50	30	200	350
1228	50	30	300	450
1230	50	30	400	550
1232	50	30	500	650
1234	50	30	600	750
1244	60	30	200	352
1246	60	30	300	452
1248	60	30	400	552
1250	60	30	500	652
1252	60	30	600	752
1256	70	40	300	464
1258	70	40	400	554
1260	70	40	500	724
1262	80	40	300	474
1264	80	40	400	574
1266	80	40	500	674
1268	80	40	600	774
1278	90	50	300	474
1280	90	50	400	574
1282	90	50	500	674
1286	90	50	600	874
1290	90	50	800	1074

NB: A richiesta si possono avere altre misure.
NB: On demand you may have other sizes.

TERZI PUNTI IDRAULICI ATTACCO SNODATO/SNODO
HYDRAULIC TOP LINKS WITH YOKE

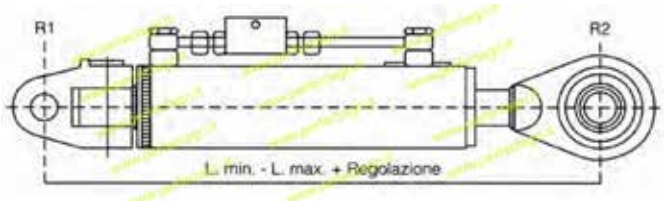

Art.	Ø Foro		Cilindro D	Stelo d	Corsa Mm.	Att. d1	Largh. H	Lunghezza Min./Max
	R1	R2						
1302	25,8	25,8	50	30	210	3/8	51	526 /736
1303	25,8	25,8	50	30	280	3/8	51	596 / 876
1306	25,8	25,8	65	35	210	3/8	51	546 / 756
1307	25,8	25,8	65	35	280	3/8	51	616 / 896
1310	25,8	25,8	80	40	210	3/8	51	553 / 763
1311	25,8	25,8	80	40	280	3/8	51	623 / 903
1313	25	25	90	45	210	3/8	51	569 / 779
1314	25	25	90	45	280	3/8	51	639 / 919
1325	32	32	90	45	210	3/8	51	569 / 779
1326	32	32	90	45	280	3/8	84	639 / 919

TERZI PUNTI IDRAULICI ATTACCO SNODATO/GANCIO RAPIDO
HYDRAULIC TOP LINKS WITH YOKE AND RAPID HOOK

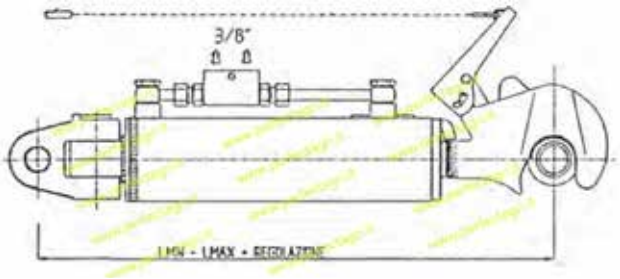

Art.	Ø Foro		Cilindro D	Stelo d	Corsa Mm.	Att. d1	Largh. H	Lunghezza Min./Max
	R1	R2						
1351	25	25	90x105	45	210	3/8	51	631 / 841
1352	25	25	90x105	45	280	3/8	51	701 / 981
1365	32	32	90x105	45	210	3/8	51	631 / 841
1366	32	32	90x105	45	280	3/8	51	701 / 981

TUBI RACCORDATI PER CILINDRI
HYDRAULIC HOSE

Art.	Descrizione	A	B
1195	900	1/2"	3/8"
1196	900	1/2"	1/2"

TESTA GANCIO 3° PUNTO DA SALDARE
RAPID HOOK FOR WELDING

CBM
MADE IN ITALY

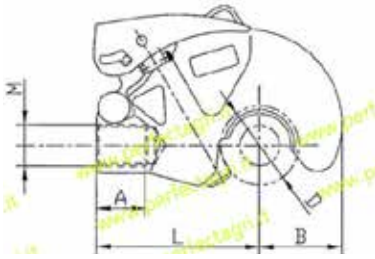

Art.	Cat.	D	H	B	M	A	L	Trattore
1050	1	38	33	39	Ø 10	10	104	Hp Max 60
1051	2	50	41	52	Ø 20	24	104	Hp 60-120
1052	2	50	41	52	M30x2Rh	36	104	
1053	3	60	46	64	Ø 20	24	132	Hp 120-200
1054	3	60	46	64	M36x2	43	132	
1055	3	60	46	64	M33x2	43	132	
1056	4	78 Induct Hard	60	83,5	M14x2Rh	13	158	Hp 250-360
1057	4	78	60	83,5	M36x2Rh	43	158	

BRACCIO 3° PUNTO IDRAULICO CON GANCIO
HYDRAULIC TOP LINKS WITH RAPID HOOK

MADE IN ITALY

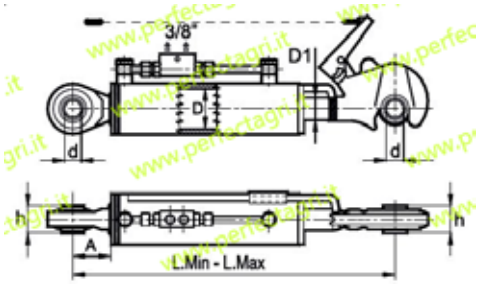

Art.	A	Cat.	Ø D	Ø D1	h	Ø d (A12)	Corsa	L. Min	L. Max	Gancio	Potenza spinta Q. li	Potenza tiro Q. li
1108	65	2°	63	35	51	25,4	160	500	660	Gancio rapido II Cat.	51	34
1110	65	2°	63	35	51	25.4	210	550	760	Gancio rapido II Cat.	51	34
1112	65	2°	63	35	51	25,4	280	620	900	Gancio rapido II Cat.	51	34
1114	65	2°	63	35	51	25,4	400	740	1140	Gancio rapido II Cat.	51	34
1116	100	2°	80	40	51	25,4	160	540	700	Gancio rapido II Cat.	90	68
1118	100	2°	80	40	51	25,4	210	590	800	Gancio rapido II Cat.	90	68
1120	100	2°	80	40	51	25,4	280	660	940	Gancio rapido II Cat.	90	68
1122	100	2°	80	40	51	25,4	400	780	1180	Gancio rapido II Cat.	90	68
1130	100	2°	70	35	51	25,4	160	474	634	Gancio rapido II Cat.	69	52
1132	100	2°	70	35	51	25,4	215	554	794	Gancio rapido II Cat.	69	52
1134	100	2°	70	35	51	25,4	255	594	874	Gancio rapido II Cat.	69	52
1136	100	2°	80	40	51	32	160	568	848	Gancio rapido III Cat.	90	68
1138	100	3°	80	40	51	32	240	648	928	Gancio rapido III cat.	90	68
1140	100	3°	80	40	51	32	280	768	1168	Gancio rapido III cat.	90	68
1142	100	2°	80	40	51	32	210	618	828	Gancio rapido III cat.	90	68

GANCIO RAPIDO SUPERIORE CON FILETTO
THREADED TOP LINK AUTOMATIC HITCH

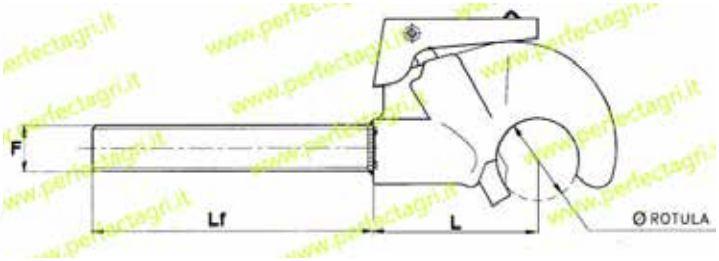

Art.	Cat. gancio	F	Lf	L	Ø
1633	2	M27x3 dx	180	105	50
1635	2	M30x3 dx	180	105	50
1637	2	M30x3,5 dx	180	105	50
1639	2	M36x3 dx	180	105	50
1606	3	M30x3 dx	180	132	60
1607	3	M30x3,5 dx	180	132	60
1608	3	M36x3 dx	180	132	60
1609	3	M40x3 dx	180	132	60

GANCIO RAPIDO DA SALDARE
WELD ON RAPID HOOK

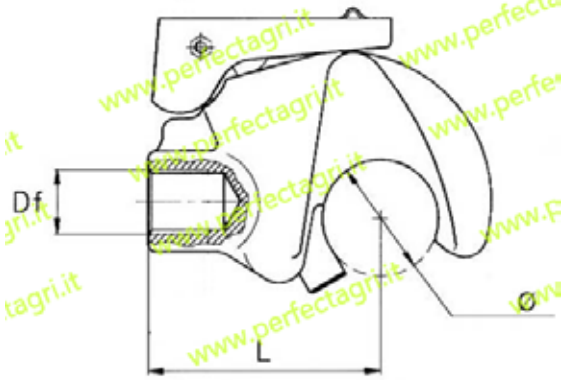

Art.	Cat. gancio	Ø	L	Df
1582	2	50	105	Foro/bore Ø12
1652	2	50	105	M20x1,5
1749	2	50	105	M27x2
1750	2	50	105	M30x2
1751	3	60	132	Foro/bore Ø20
1653	3	60	132	M27x2
1752	3	60	132	M30x2

GANCI CBM PER BRACCI INFERIORI
CBM HOOKS FOR LOWER LINKS

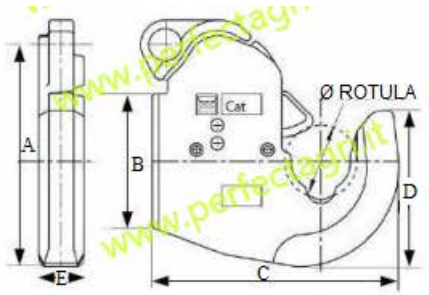

Art. Prod. Nazionale	Cat.	Ø est. rotula	A	B	C	D	E	Potenza trattore
1001	1	44	157	80	145	85	29	HP. 18 - 60
1002	2S	56	170	82	160	105	30	HP. 30 - 90
1003	2	56	189	103	190	115	36	HP. 80 - 150
1004	3S	64	191	114	196	123	40	HP. 90 - 180
1005	3	64	207	114	210	135	40	HP. 110 - 260
1006	4	85	253	140	255	170	50	HP. 180-360

KIT RIPARAZIONE PER GANCI CBM
CBM HOOKS REPAIR KIT

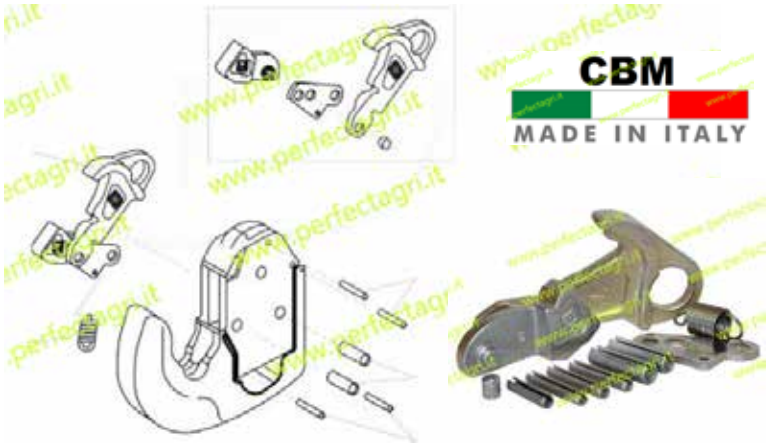

Art. Kit	Cat.	Art. Gancio
1011	1	1001
1012	2S	1002
1013	2	1003
1014	3S	1004
1015	3	1005
1016	4	1006

CORDA DI COMANDO PER GANCIO INFERIORE
CONTROL WIRE FOR LOWER AUTOMATIC HITCH

Art.	Lunghezza tot. mm.
1030	4400

GANCI PER BRACCI INFERIORI "STANDARD"
STANDARD HOOKS FOR LOWER LINKS

Art. Prod. Standard	Cat.	Ø est. rotula	Potenza trattore
1031	1	44	HP. 18 - 60
1032	2S	56	HP. 30 - 90
1033	2	56	HP. 80 - 150
1035	3	64	HP. 110 - 260

KIT RIPARAZIONE PER GANCI "STANDARD"
STANDARD HOOKS REPAIR KIT

Art. Kit	Cat.	Art. Gancio
1091	1	1031
1092	2S	1032
1093	2	1033
1095	3	1035

ROTULE SENZA CONO GUIDA PER GANCIO INFERIORE
LOWER LINK BALLS WITH OUT GUIDE CONE

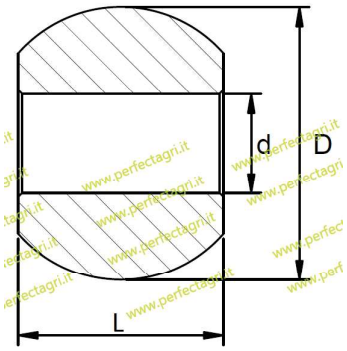

MATERIALE C16/EN8

MATERIALE: 20MN CR5

Art.	Cat.	D	d	L
414	1	44	22	35
93	2/1	56	22	45
415	2	56	25,4	45
94	2	56	28,2	45
197	2/1	56	22	35
198	2	56	25,4	35
199	2	56	28,2	35
95	3/2	64	28,2	45
1025	3	64	32	45
439	3	64	37	45
96	3	64	38	45

NB: TUTTE LE ROTULE SONO TEMPRATE.

NB: ALL BALLS ARE HARD & TEMPERED

Art.	Cat.	D	d	L
Tipo spec. lunga durata - Long life				
1022	2	56	28,2	45
1023	3/2	64	28,2	45
1024	3	64	32	45
1028	3	64	37	45
1020	4/3	85	37	57,5
1021	4	85	51	57,5

ROTULA PER GANCIO SUPERIORE
UPPER LINK BALLS

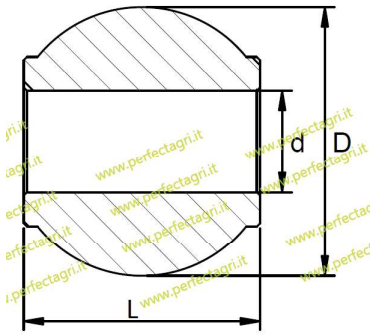

Art.	Cat.	D	d	L
432	1	38	19	44
383	2/1	50	19	51
384	2/1	50	22	51
90	2	50	25,4	51
91	3/2	60	25,4	51
92	3	60	32	51
1075	4	78	40	75
1074	4	78	45	75
1076	4	78	50	75

Art.	Cat.	D	d	L
Tipo spec. lunga durata - Long life				
1072	2	50	25,4	51
1073	3/2	60	25,4	51
1078	3	60	32	51
1070	4/3	78	32	64
1071	4	78	45,5	64

CONI GUIDA CON ROTULA, CATENA E SPINA
GUIDE CONE BALLS

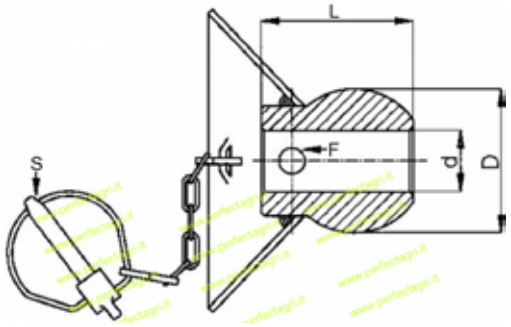

Art.	Cat.	D	d	L	S
441	1	44	22	56	11
101	2	56	28,2	69	11
102	3/2	64	28,2	72	11
440	3	64	37	72	15
103	3	64	38	72	15

Art.	Cat.	D	d	L	S
1040	1	44	22	56	11
1041	2	56	28,2	69	11
1042	3/2	64	28,2	72	11
1043	3	64	37	72	15
1044	3	64	38	72	15

DISTANZIALI PER ROTULE
SPACER FOR BALLS

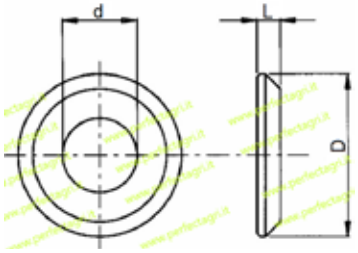

Art	D	d	L
97	56	22	7
98	56	28,2	7
99	64	28,2	7
100	64	38	7

DISTANZIALE PER CONO GUIDA
SPACER FOR LINK BALLS

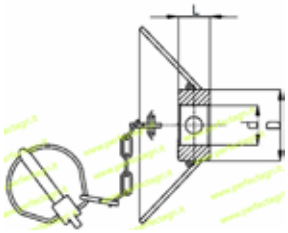

Art	Cat.	d	L	D
1080	2	28,4	12	56
1081	3	38	17	64

SUPPORTI CON ROTULA SFERICA PER BRACCI 3° PUNTO
TOP LINK BALL END

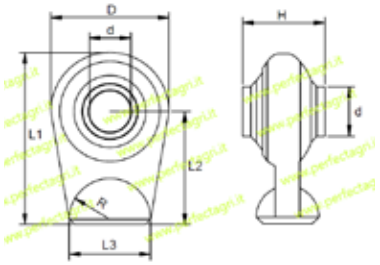

Art.	d (A12)	H	D	L1	L2	L3	R	Ø sfera
416	14	44	52	75	48	25	12	38
421	16	20	46	73	50	20	10	28
221	19	30	52	75	48	25	12	38
222	19	44	52	75	48	25	12	38
156	19	44	62	91	60	34	17	38
223	19	44	62	82	50	30	15	42
224	20	44	62	91	60	34	17	38
225	20	44	62	82	50	30	15	42
227	22	35	62	82	50	26	13	44
226	22	51	75	103	65	38	19	50
157	25.4	51	75	103	65	38	19	50
228	25.4	51	82	106	65	50	25	54
229	25.4	51	84	110	70	50	25	54
230	29	55	82	106	65	50	25	54
231	30	51	84	110	70	50	25	54
386	30	51	82	106	65	50	25	54
232	30	55	82	106	65	50	25	54
233	32	51	82	110	70	50	25	54
234	35	35	82	106	65	50	25	54
235	35	55	82	106	65	50	25	54
1800	40	75	108	-	85	60	-	-
1802	45	75	108	-	85	60	-	-
1804	50	75	108	-	85	60	-	-
1806	60	100	140	-	87	75	-	-

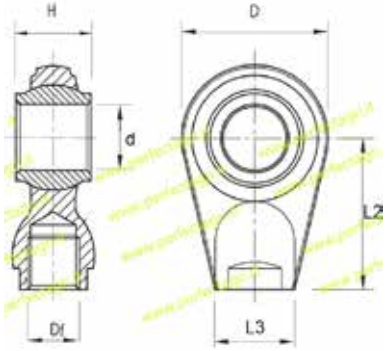

SUPPORTI ROTULA CON FILETTATURA INTERNA

Art.	d (A12)	H	D	L2	L3	Df
515	25	51	80	70	50	M27x2
516	30	51	80	70	50	M27x2
517	32	51	90	85	40	M27x2
518	40	75	108	85	60	M38x2
519	45	75	108	85	60	M38x2
520	50	75	108	85	60	M38x2

TERMINALE A SNODO
BALL JOINT ENDS

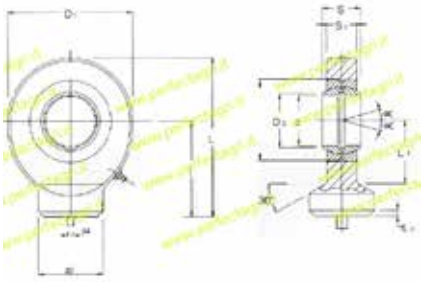

- Rilubrificabili
- Accoppiamento: acciaio su acciaio
- Terminale in acciaio stampato ST 52.3

Art.	d	S	l	d1	d2	d3	d4	S1	L	L1	L2
1850	10	9	24	29	15	13	3	7	38,5	14	2
1852	12	10	27	34	17,5	15	3	8	44	16	2
1854	15	12	31	40	21	18	4	10	51	18	2,5
1856	17	14	35	46	24	20,5	4	11	58	20	3
1858	20	16	38	53	27,5	24	4	13	65,4	23	3
1860	25	20	45	64	33,5	29	4	17	77	27	4
1862	30	22	51	73	40	34	4	19	87,5	30	4
1864	35	25	61	82	47	39,5	4	21	102	37	4
1866	40	28	69	92	52	45	4	23	115	44	5
1868	45	32	77	102	58	50,5	6	27	128	48	5
1870	50	35	88	112	62	56	6	30	144	58	6
1872	60	44	100	135	70	66,5	6	38	167,5	68	8

TERMINALE A SNODO
BALL JOINT ENDS

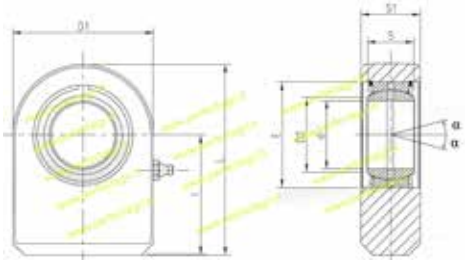

- Rilubrificabili
- Accoppiamento: acciaio su acciaio
- Terminale in acciaio stampato ST 52.3

Art.	d	S	l	d1	d2	S1	L
1874	20	16	38	50	24	19	63
1876	25	20	45	55	29	23	72,5
1878	30	22	51	65	34	28	83,5
1880	35	25	61	83	39,5	30	102,5
1882	40	28	69	100	45	35	119
1884	50	35	88	123	56	40	149,5
1886	60	44	100	140	66,5	50	170

SUPPORTI CON ROTULA SFERICA PER BRACCI INFERIORI
WELD ON BALL ENDS

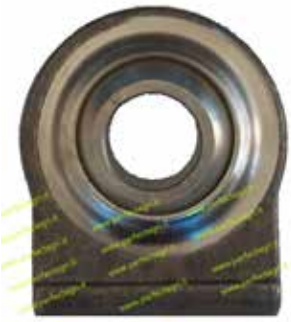

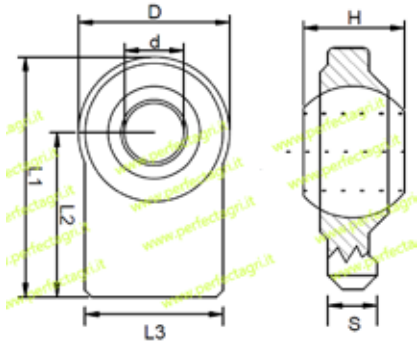

Art.	d (A12)	H	D	L1	L2	L3	S	Ø sfera
417	14	32	46	82	60	30	11	28
418	16	20	46	82	60	30	11	28
239	19	35	64	73	40	50	15	44
240	22	35	64	73	40	50	15	44
151	22	35	76	88	50	70	18	48
241	22	35	82	97	55	70	18	56
242	25	35	76	88	50	70	18	48
243	25	35	82	97	55	70	18	56
244	26	35	76	88	50	70	18	48
152	28	35	76	88	50	70	18	48
245	28	35	82	97	55	70	18	56
246	28	45	82	97	55	70	18	56
247	28	45	80	105	65	70	22	58
248	22/28	45	80	105	65	70	22	58
249	30	45	80	105	65	70	22	58
1820	28	45	108	115	65	80	24	64
1821	34	45	108	115	65	80	24	64
1822	35	45	108	115	65	80	24	64
1823	37	45	108	115	65	80	24	64
1824	38	45	108	115	65	80	24	64
1825	42	45	108	115	65	80	24	64

SUPPORTI PER BRACCI INFERIORI - BASE INCLINATA
LOWER LINK WELD ON END

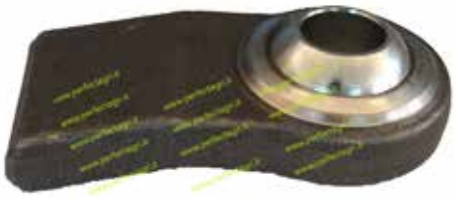

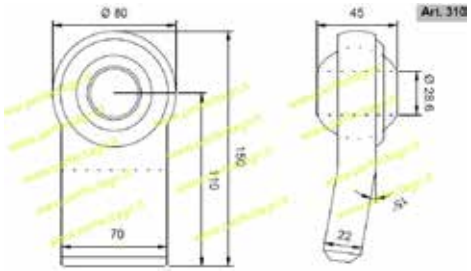

SUPPORTI CON ROTULA SFERICA - FIANCHI INCLINATI
WELD ON BALL ENDS

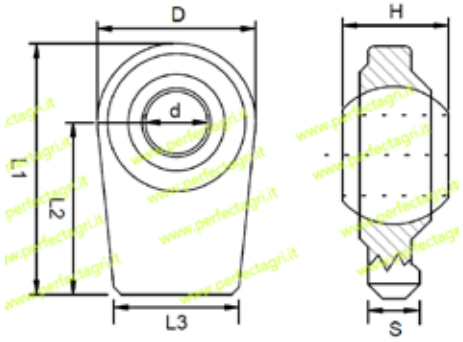

Art.	d (A12)	H	D	L1	L2	L3	S	Ø sfera
236	19	35	66	84	50	56	18	44
153	22	35	66	84	50	56	18	44
154	22	35	66	110	75	58	18	44
237	22/28	45	80	120	80	70	18	58
238	28	45	80	120	80	70	18	58
155	28	35	80	120	80	70	18	58

BUSSOLE DI RIDUZIONE
CONVERSION BUSHES

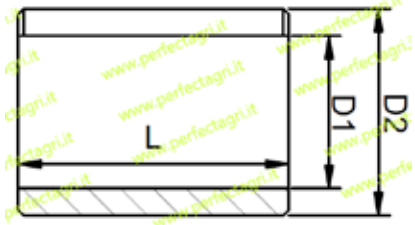

Art.	D1	D2	L
107	19.4	25	51
108	22.4	28	44
109	25.4	32	51
110	28.4	38	44

BUSSOLE DI RIDUZIONE
LIFT ARM BUSHES

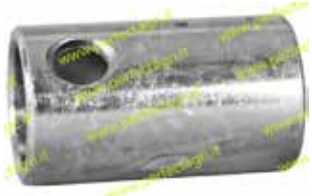

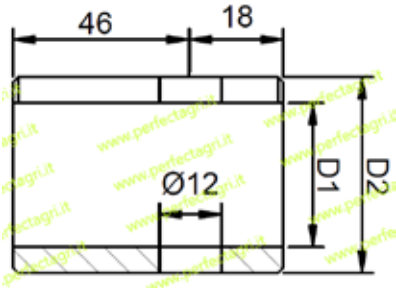

Art.	D1	D2
105	22.4	28
106	28.4	38

BRACCI INFERIORI DI SOLLEVAMENTO PER FIAT
3 POINT LOWER LINKAGES FOR FIAT

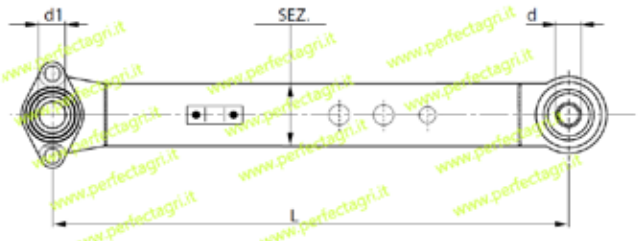

Art.	Impieghi	rif. orig.	Piatto	L	D	d
1430	Fiat 480	4982413	75x14	820	28,4	22,1
1432	Fiat 350-411-415-450-500	595164-5104699	75x14	770	22,1	22,1
1434	Fiat 512-513-615-650-715-750	598212	90x20	940	28,4	28,4
1436	Fiat 550-550S-640	4981567	90x20	940	28,4	22,1
1438	Fiat 680-780-880	5109973	100x20	925	28,4	26,4
1440	Fiat 70-80/70-80DT	5131564	100x20	960	28,4	26,4

BARRE DI TRAINO
DRAWBARS

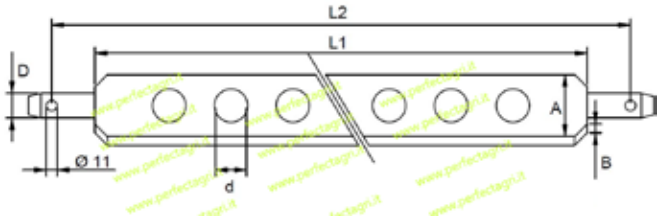

Art.	Cat.	A	B	L1	L2	D	d	Fori
321	1°	63	25	306	420	22	22	4
323	1°	63	30	525	625	22	22	5
324	1°	63	30	604	720	22	22	9
111	1°	63	25	670	770	22	22	7
322	2°	63	30	400	540	28	22	9
112	2°	63	30	760	900	28	22	9
113	2°	63	30	820	930	28	22	11
114	2°	75	30	660	800	28	22	9
115	2°	75	30	780	880	28	28	7
173	2°	80	40	830	930	28	28	7

BRACCI DI SOLLEVAMENTO COMPLETO PER KUBOTA E ISEKI
3 POINT LINKAGE KIT FOR KUBOTA & ISEKI TRACTOR

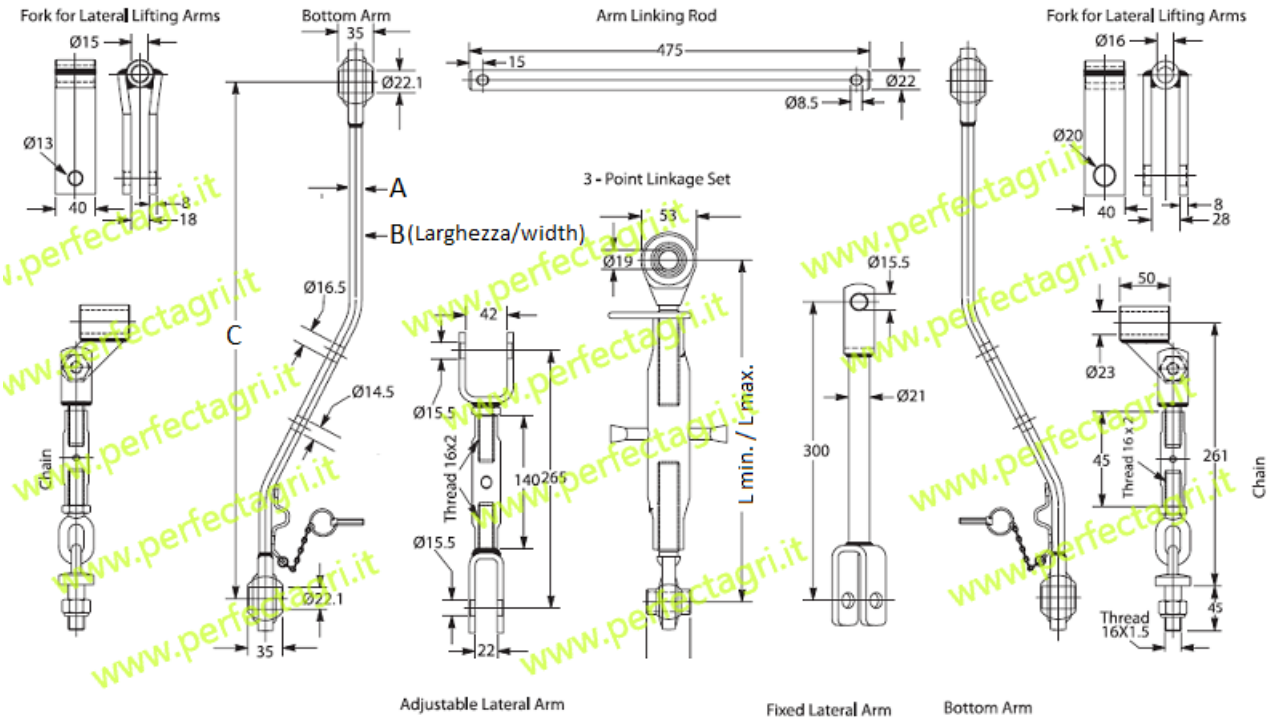

Art.	Braccio / Arm AxBxC	3° Punto / Toplink		Tipo
		Filetto / Thread	L min./L max.	
438	12x50x500	M22x2.5	330 / 500	KUBOTA
442	12x50x500	M22x2.5	330 / 500	ISEKI
663	12x50x500	M24x2.5	430 / 580	KUBOTA
664	12x50x500	M24x2.5	430 / 580	ISEKI
665	16x50x500	M24x2.5	430 / 580	KUBOTA
666	16x50x500	M24x2.5	430 / 580	ISEKI
667	16x50x600	M27x3	505 / 685	KUBOTA
668	16x50x600	M27x3	505 / 685	ISEKI

PERNO PER ATTACCO ATTREZZI
IMPLEMENT MOUNTING PINS

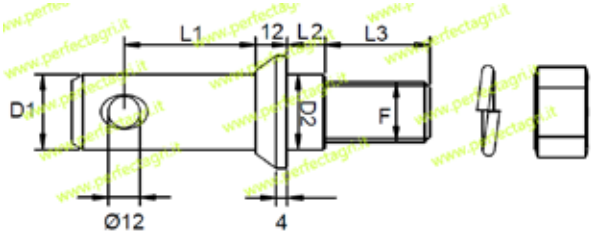

Art.	D1	D2	L1	L2	L3	F
174	22	18	45	8	40	M18x1.5
74	22	20	50	8	40	M20x1.5
75	22	22	50	14	40	M22x1.5
408	22	24	50	14	40	M22x1.5
409	22	27	50	17	40	M22x1.5
76	22	28	50	14	40	M22x1.5
410	22	30	53	12	35	M30x1.5
78	28	22	60	14	45	M22x1.5
411	28	24	60	14	40	M22x1.5
77	28	28	60	14	45	M22x1.5
412	28	27	60	17	40	M27x1.5
171	28	28	55	14	45	M27x1.5
413	28	30	53	12	36	M30x1.5

PERNO DOPPIO PER ATTACCO ATTREZZI
DOUBLE IMPLEMENT MOUNTING PINS

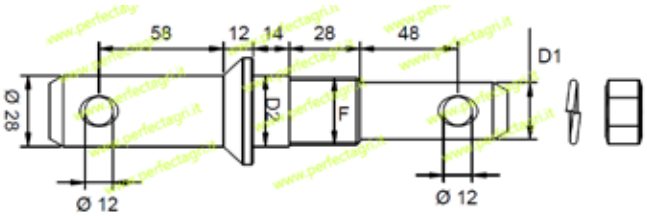

Art.	D1	D2	Fil.
79	22	25	M24x2
308	22	25	M24x1.5
80	22	28	M27x3
309	22	28	M27x1.5

SPINOTTI D'ATTACCO CON CATENA E SPINA
HITCH PINS WITH ROUND HANDLE CHAIN & PIN

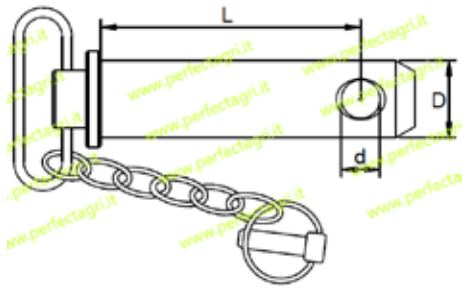

Art.	D	L	d
42	19	115	9
43	19	165	9
436	22	125	9
44	22	165	9
437	25	125	10
45	25	165	10
501	28	102	12
46	28	125	12
47	28	165	12
486	28	188	12
48	32	165	12
487	32	188	12
430	36	125	12
431	36	165	12
572	36	190	12

PERNO DOPPIO DA SALDARE PER ATTACCO ATTREZZI
WELD ON IMPLEMENT MOUNTING PIN

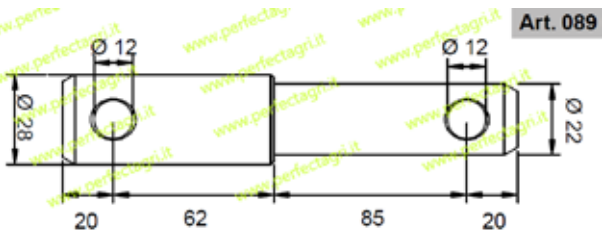

PERNO CON MANIGLIA, CATENA E SPINA
HITCH PINS WITH HANDLE, CHAIN & PIN

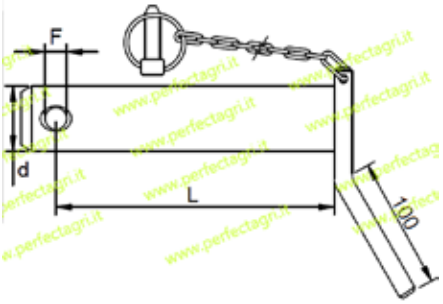

Art.	D	L	F
69	19	135	10
213	19	175	11
402	20	135	11
403	20	175	11
70	22	135	11
214	22	175	11
71	25	135	12
123	25	175	12
72	28	135	12
215	28	175	12
404	30	135	12
405	30	175	12
419	32	135	12
73	32	176	12
580	36	135	12
489	36	176	12

PERNO CON MANIGLIA SENZA CATENA
HITCH PINS WITH HANDLE WITHOUTCHAIN

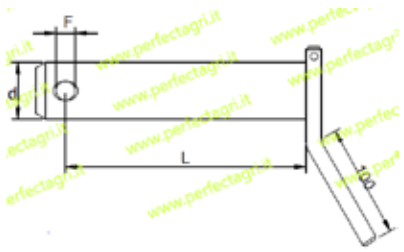

Art.	D	L	F
502	16	100	9
503	18	100	9
312	19	95	10
362	19	125	10
406	20	125	11
313	22	95	11
363	22	125	11
314	25	105	11
364	25	125	12
315	28	105	12
365	28	125	12
407	30	125	12
366	32	125	12

PERNO UNIVERSALE SENZA CATENA
IMPLEMENT PINS WITH OUT CHAIN

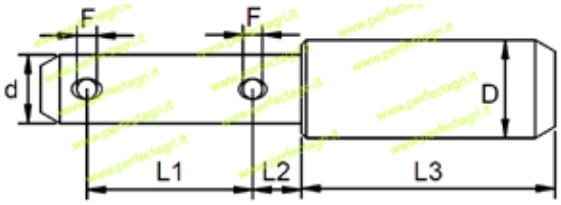

Art.	d	D	L1	L2	L3	F
54	19	25	57	19	90	5.2
55	22	28	57	20	90	5.2
597	25	32	57	25	90	6.2
598	28	36	57	25	90	6.2

PERNO UNIVERSALE CON CATENA E SPINA
IMPLEMENT PINS WITH CHAIN & "R" PIN

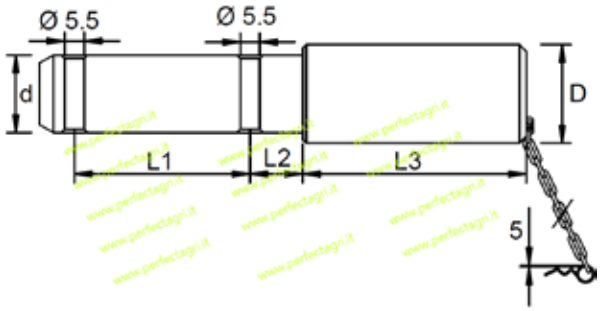

Art.	d	D	L1	L2	L3
127	19	25	48	19	85
128	22	28	50	20	85

PERNO DOPPIO INTERCAMBIABILE PER ATTACCO ATTREZZI
INTERCHANGEABLE DOUBLE MOUNTING PINS

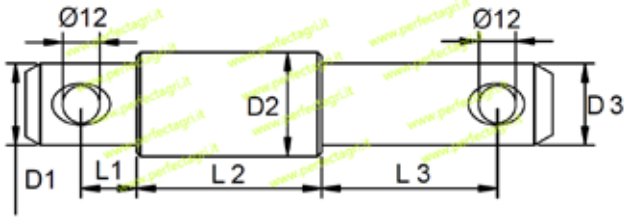

Art.	D1	D2	D3	L1	L2	L3
87	19	25	19	20	70	80
88	22	28	22	21	70	80
318	25	32	25	30	90	90
319	28	36	28	30	100	100

PERNO CON TESTA TONDA
LINKAGE PINS WITH ROUND HEAD

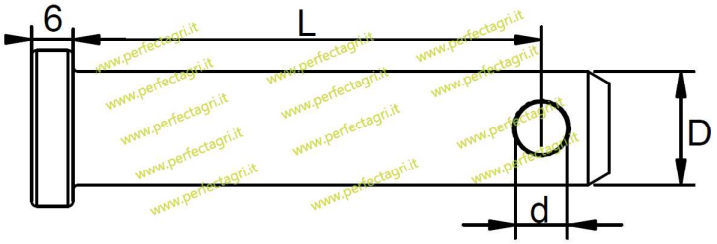

Art.	D	L	d
586	19	55	7
206	19	100	10.5
207	19	130	10.5
208	22	100	10.5
209	22	130	10.5
210	25	100	12
211	25	130	12
212	28	130	12

PERNO PER 3° PUNTO CON BATTUTA
LINKAGE PINS WITH GROOVE

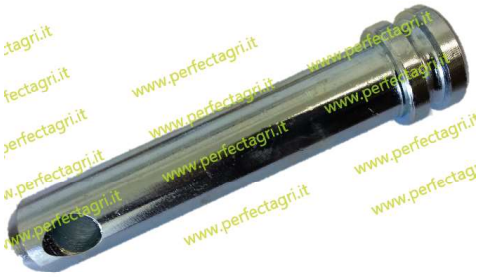

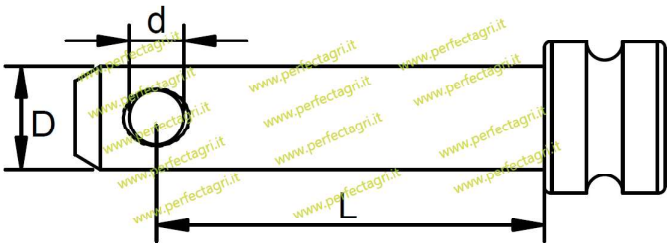

Art.	D	L	d
581	19	76	11
51	19	90	11
361	19	105	11
582	19	185	11
498	22	80	11
250	22	100	11
499	22	125	11
216	22	185	11
583	25	76	12

Art	D	L	d
52	25	98	12
500	25	115	12
587	25	145	12
205	28	130	12
596	28	105	12
985	32	105	12
53	32	130	12
589	32	155	12
485	36	130	12
588	36	160	12

PERNO PER 3° PUNTO CON CATENA E SPINA
LINKAGE PINS WITH CHAIN & PIN

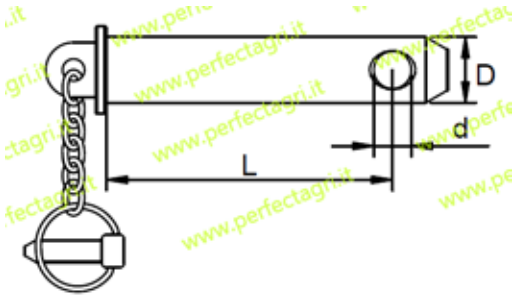

Art.	D	L	d
49	19	100	9
116	22	100	10
50	25	100	12
710	28	100	12
176	28	130	12
711	32	105	12

PERNO PER 3° PUNTO NORMALE
NORMAL 3° POINT LINKAGE

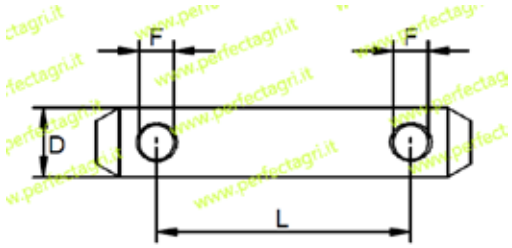

Art.	D	L	F
56	19	96	12
57	19	126	12
58	19	164	12
59	19	210	12
60	22	98	12
61	22	126	12
62	25	100	12
63	25	120	12
64	25	166	12
65	25	210	12
66	25	250	12

PERNO PER ATTACCO ATTREZZI
IMPLEMENT MOUNTING PINS

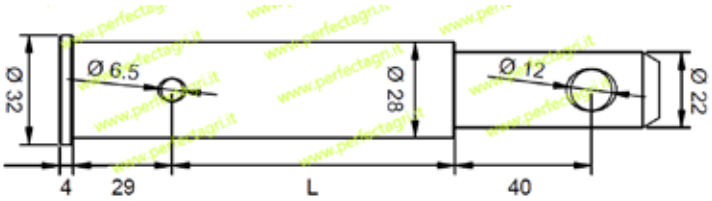

Art.	L
342	83
343	93

PERNO PIEGATO
BEND LINKAGE PIN

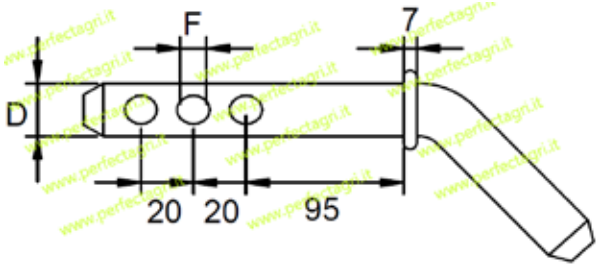

Art.	D	F
67	19	12
68	22	12

PERNO FRESA MASCHIO
PINS FOR MALE CUTTER

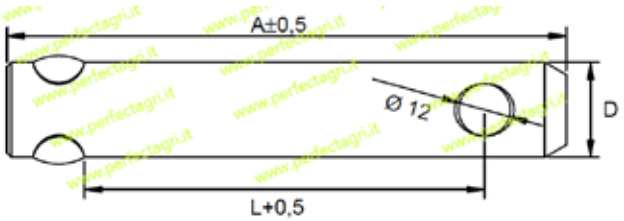

Art.	D	L	A
344	22	93	130
345	28	100	143

PERNO CON TESTA QUADRA
SQUARE HEAD PINS

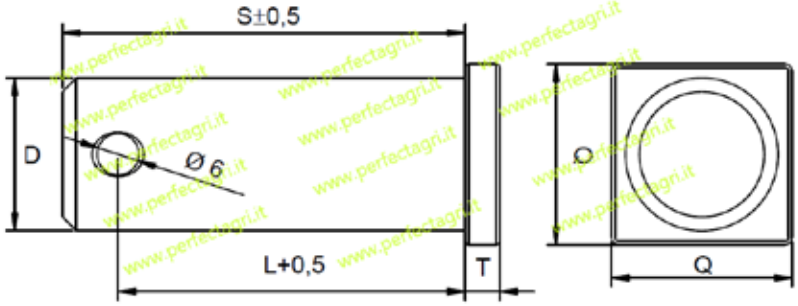

Art.	D	L	Q	T	S
217	18	41	20	5	47
218	18	55	20	5	60
348	22	78	25	8	92
349	22	85	25	8	102
219	26	52	30	5	60
220	26	61	30	5	70
350	26	86	30	5	95
351	28	80	34	5	90
352	28	90	34	5	100

PERNO INTERCAMBIABILE PER ATTACCO ATTREZZI
INTERCHANGEABLE MOUNTING PIN

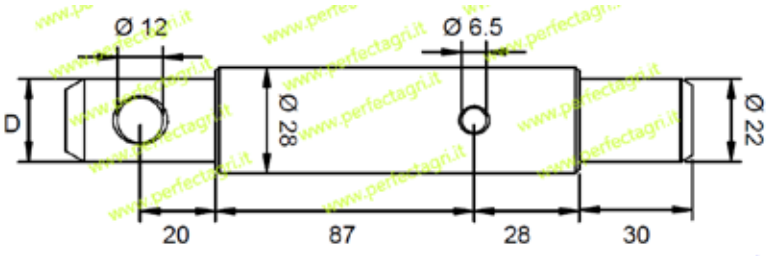

Art.	D
85	22
86	25

PERNO DA SALDARE
WELDING PINS

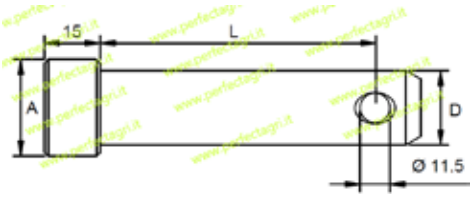

Art.	D	L	A
81	19	85	25
82	22	60	28
83	25	85	32
84	28	60	35

PERNO A SALDARE
WELDING PIN

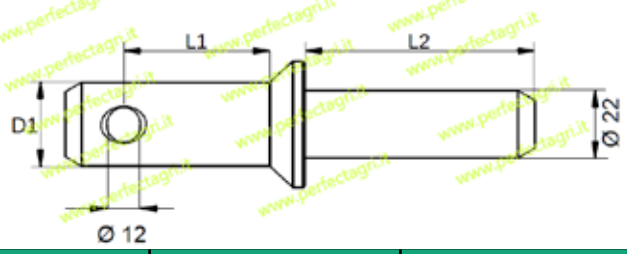

Art.	D1	D2	L1	L2
593	22	32	52	50
594	25	38	58	60
595	28	38	58	60

PERNO ATTACCO ATTREZZI
IMPLEMENT MOUNTING PIN

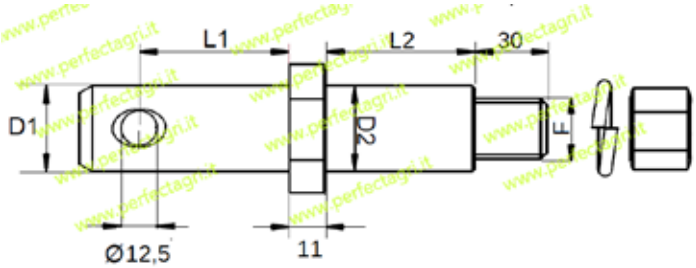

Art.	D1	D2	D3	L1	L2	F
590	22	22	32	55	49	20x1,5
591	28	26	42	60	54	20x1,5
592	28	22	42	58	-	-

COPPIGLIE A MOLLA
GRIP CLIP

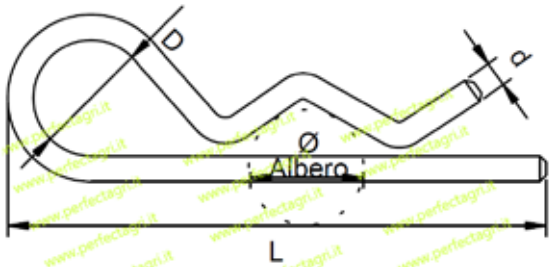

Art.	d	L	D	Ø Albero
21	1.8	35	8	Dal 6 a 8
22	2	50	12	Dal 10 a 12
23	2.5	58	14	Dal 11 a 13
24	3	61	18	Dal 12 a 16
25	3.5	80	18	Dal 15 a 21
26	4	83	18	Dal 16 a 30
27	5	99	18	Dal 20 a 35
28	6	115	24	Dal 28 a 45
29	7	150	25	Dal 32 a 50
30	8	160	42	Dal 45 a 58

COPPIGLIE A MOLLA DOPPIO GIRO
GRIP CLIP DOUBLE LOOP

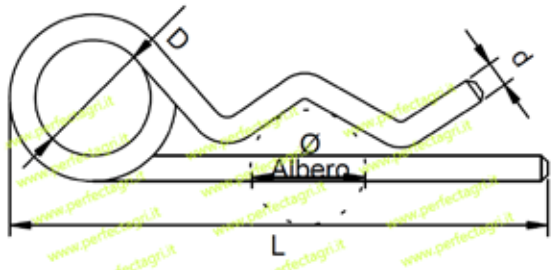

Art.	d	L	D	Ø Albero
31	3	75	18	dal 10 a 19
32	4	99	22	Dal 16 a 25
33	4.5	103	25	Dal 20 a 28
34	5	111	26	Dal 24 a 35
35	6	150	30	Dal 28 a 45
748	8	126	28	Dal 30 a 55

COPPIGLIE A FORCELLA
CLIPS

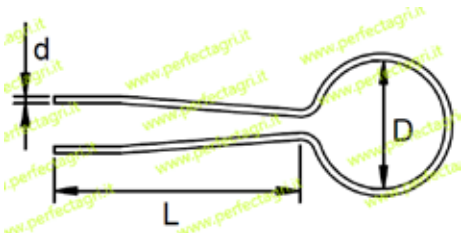

Art.	D	L	d
36	16	38	3x1.5
37	28	56	5x2.5

MOLLE FERMAGANCI
STOP SPRING PINS

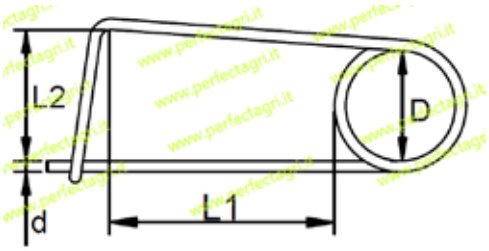

Art.	d	L	L1	L2
38	3	20	60	35
39	4	32	100	55
40	5	32	90	43
41	6	30	100	50

SPINA DI SICUREZZA d.11
SAFETY LYNCH PIN d.11

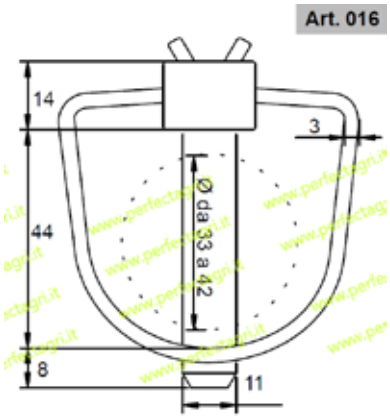

SPINA A SCATTO - TIPO TONDA
LYNCH PIN - ROUND TYPE

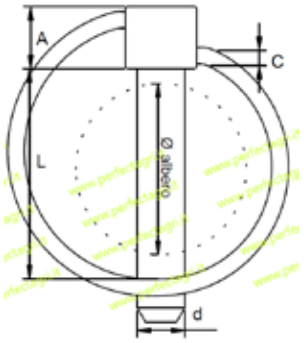

Art.	d	L	A	C	Ø Albero
1	4.5	24	6.5	2	dal 10 a 15
2	5	36	7	2.5	dal 14 a 18
3	6	36	8	3	dal 18 a 22
496	7	36	10	3.5	dal 18 a 28
4	8	40	10	3.5	dal 22 a 30
4/a	8	36	10	3.5	dal 18 a 28
5	9	40	12	3.5	dal 26 a 32
6	10	40	13	3.5	dal 28 a 36
6/a	10	36	13	3.5	dal 22 a 32
7	11	42	14	3.5	dal 30 a 40

SPINA A SCATTO - TIPO PERA
LYNCH PIN - PEAR TYPE

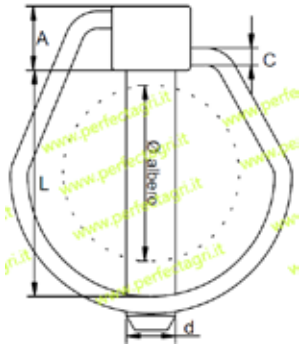

Art.	d	L	A	C	Ø Albero
8	4.5	24	6.5	2	dal 10 a 15
9	5	36	7	2.5	dal 14 a 18
10	6	36	8	3	dal 18 a 22
11	8	40	10	3.5	dal 22 a 30
12	9	40	12	3.5	dal 26 a 32
13	10	40	13	3.5	dal 28 a 40
14	11	42	14	3.5	dal 30 a 40

SPINA A SCATTO PER ROTULA CON CONO GUIDA
LYNCH PIN FOR GUIDE BALL

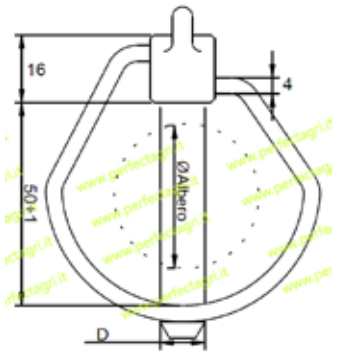

Art.	D	Catena/Chain	Ø Albero
15	11	No	dal 45 a 50
448	11	Si	Dal 45 a 50
446	15	No	Dal 55 a 60
447	15	Si	Dal 55 a 60

SPINA PER TUBO
LYNCH PIN FOR PIPE

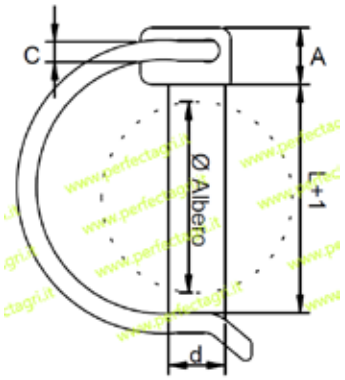

Art.	d	L	A	C	Ø Albero
422	4.5	40	7	3	Dal 20 a 25
423	5	40	7	3	Dal 20 a 25
424	6	45	8	3	Dal 20 a 30
425	7	45	10	3	Dal 20 a 35
426	8	60	10	3	Dal 22 a 36
427	9	60	10	3.5	Dal 25 a 36
428	10	60	10	3.5	Dal 28 a 40
429	12	60	10	3	Dal 35 a 50

SPINA A SCATTO CON CATENA
LYNCH PIN WITH CHAIN

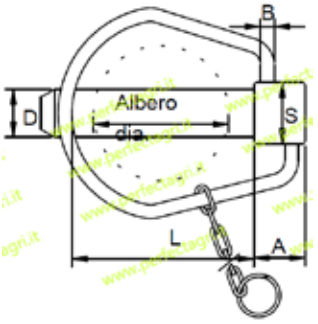

Art.	D	L	A	B	S	Ø Albero
497	12	53	14	4	18x18	Dal 24 a 32
124	14	53	15	4	18x18	Dal 24 a 32
125	16	56	16	4	20x20	Dal 30 a 35
126	19	62	18	5	25x25	Dal 30 a 38

SPINA A SCATTO - TIPO LUCCHETTO
LYNCH PIN - LOCK TYPE

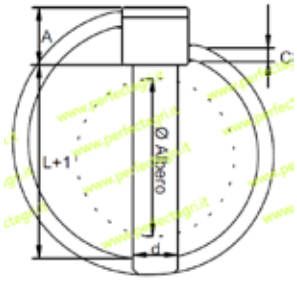

Art.	d	l	A	C	Ø Albero
390	10	40	13	3.5	Dal 28 a 40
391	11	42	14	3.5	Dal 30 a 40

SPINE A SCATTO CON MOLLA DI SICUREZZA
SAFETY LYNCH PIN

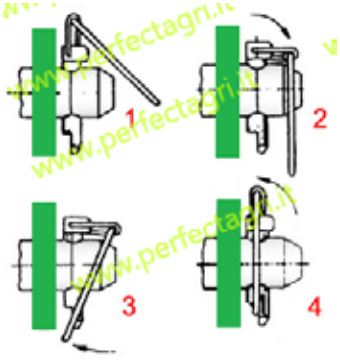

Art.	Ø d
577	8,5
578	10,5

TIRANTI IN GOMMA
RUBBER ROD

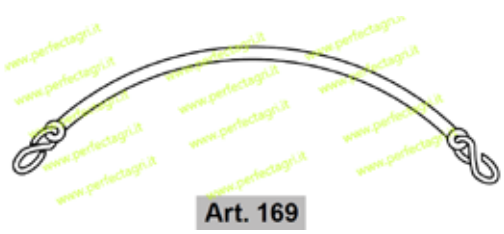

TIRANTI IN GOMMA CON SPINA
RUBBER ROD WITH LYNCH PIN

Art.	Ø spina scatto
301	10
311	11

SPINA A SCATTO CON CATENA
LYNCH PIN WITH CHAIN

Art.	Ø spina scatto	Anello spina
584	10	Tondo
585	11	Pera

TIRANTI IN GOMMA/CATENA CON COPPIGLIA
RUBBER ROD/CHAIN WITH "R" PIN

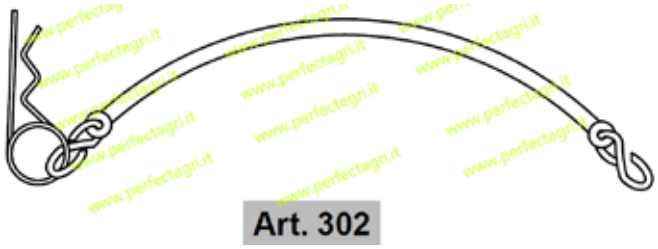

Art.	Descrizione	Ø Coppiglia
302	In gomma/rubber rod	4
353	Con catena/with chain	4

SPINOTTI PER MOTOZAPPA
SHAFT LOCKING PINS

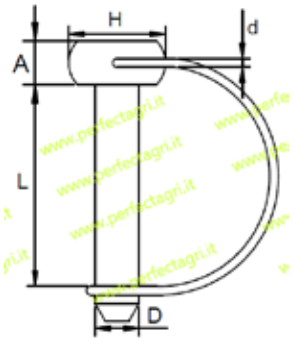

Art.	D	H	d	A	L	Ø Albero
317	5	11	2	5	40	Dal 25 a 40
479	6	12	2	6	50	Dal 30 a 60
316	7	14	2	6	40	Dal 25 a 40
17	8	13	2	7	40	Dal 26 a 40
18	8	13	2.5	7	60	Dal 40 a 60
19	10	15	2.5	10	40	Dal 26 a 40
20	10	15	2.5	10	60	Dal 40 a 60
177	10	19	2.5	10	60	Dal 40 a 60
400	12	19	2.5	10	60	Dal 40 a 60
401	12	19	2.5	10	75	Dal 50 a 75

SPINOTTI CON SGANCIO RAPIDO
PTO PINS WITH QUICK RELEASE

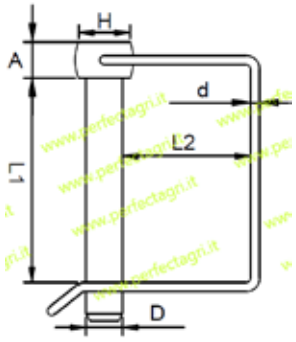

Art.	D	L2	Tipo
981	8	70	Quadro/ Square
982	10	70	Quadro/ Square

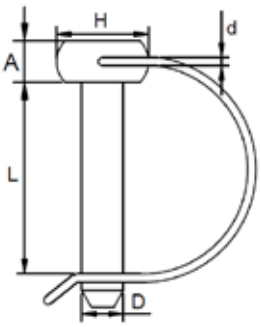

Art.	D	L2	Tipo
983	8	70	Tondo/ Round
984	10	70	Tondo/ Round

SPINOTTI PER PIEDINO
LOCKING PIN FOR SQUARE PIPE

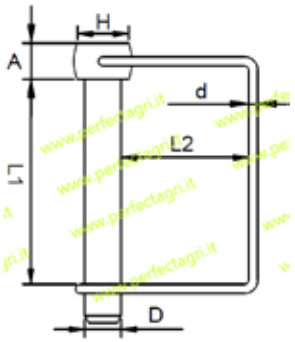

Art.	D	L1	L2	H	A	d
443	8	56	38	15	10	2.5
196	10	56	38	16	10	2.5
200	12	60	40	19	10	2.5
118	16	65	40	24	10	3
392	16	135	60	24	10	3

COPPIGLIA A TAGLIO
CUTTER PINS

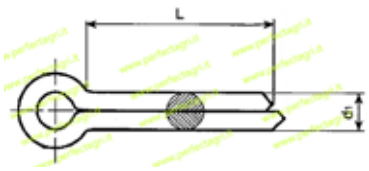

Art	d1	L
829	2	20
830	2	30
831	2	40
832	2	50
833	2.5	40
834	2.5	60
836	3	30
837	3	40
838	3	50
839	3	60
840	3.5	35
841	3.5	40
842	3.5	50
843	3.5	60

Art	d1	L
844	4	30
845	4	40
847	4	50
848	4	60
849	4	80
850	4.5	60
851	4.5	80
852	5	40
853	5	50
854	5	60
855	5	70
856	5	80
857	6	50
858	6	60

Art	d1	L
859	6	70
861	6	80
862	6	100
863	7	60
864	7	70
865	7	80
866	8	40
867	8	60
868	8	80
869	8	90
870	8	100
871	10	80
872	10	100

SPINE ELASTICHE
SPRING PINS

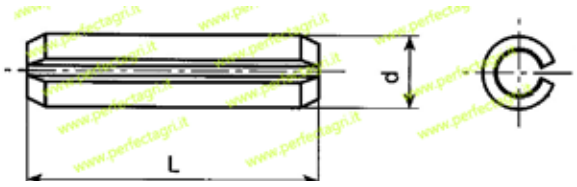

Art	Ø d	L
771	2	40
772	3	20
773	3	25
774	3	30
775	3	35
776	3	40
777	3	50
778	3.5	30
779	3.5	35
780	3.5	40
781	3.5	50
782	4	30
783	4	40
784	4	45
785	4	50
786	4	60
787	4.5	40
788	4.5	45
789	4.5	50

Art	Ø d	L
790	5	25
791	5	30
792	5	40
793	5	50
794	5	60
795	5	70
796	5	80
797	6	30
798	6	40
799	6	50
800	6	60
801	6	70
802	6	80
803	7	40
804	7	50
805	7	60
806	7	70
807	7	80
808	8	40

Art	Ø d	L
809	8	50
810	8	60
812	8	80
813	8	100
814	9	90
815	10	40
816	10	60
817	10	70
818	10	80
819	10	100
820	12	70
821	12	80
822	12	100
823	12	120
824	13	80
825	14	80
826	14	100
827	16	100
828	18	100

FORCELLE PIEGATE A SALDARE
COUPLING FORKS

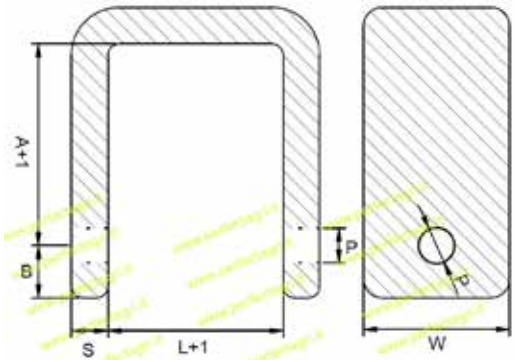

Art.	L	A	P	S	B	W
367	21	58	26	12	25	50
368	23	115	22	15	25	50
369	23	115	26	15	25	50
370	25	95	24	15	25	50
371	25	46	18	12	20	45
372	30	128	25	12	25	60
373	32	95	26	15	25	60
374	33	90	26	15	25	60
375	38	110	26	15	25	60
376	38	75	22	15	22	50
377	43	125	28	15	25	60
378	45	95	24	15	25	50
379	46	50	22	12	22	50
380	50	120	29	15	25	60
381	51	45	28	15	25	60
382	55	60	20	10	20	40

PERNI PER BRACCI E FORCELLE
COUPLING PINS

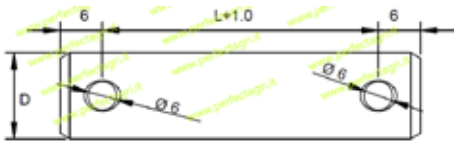

Art	D	L
290	18	52
291	18	62
292	18	72
293	18	82
121	20	58
294	20	68

Art	D	L
295	22	52
296	24	78
297	24	92
298	26	58
299	28	92

CATENA IMBRIGLIAMENTO E STABILIZZATORI PER TRATTORI
STABILIZER CHECK CHAIN

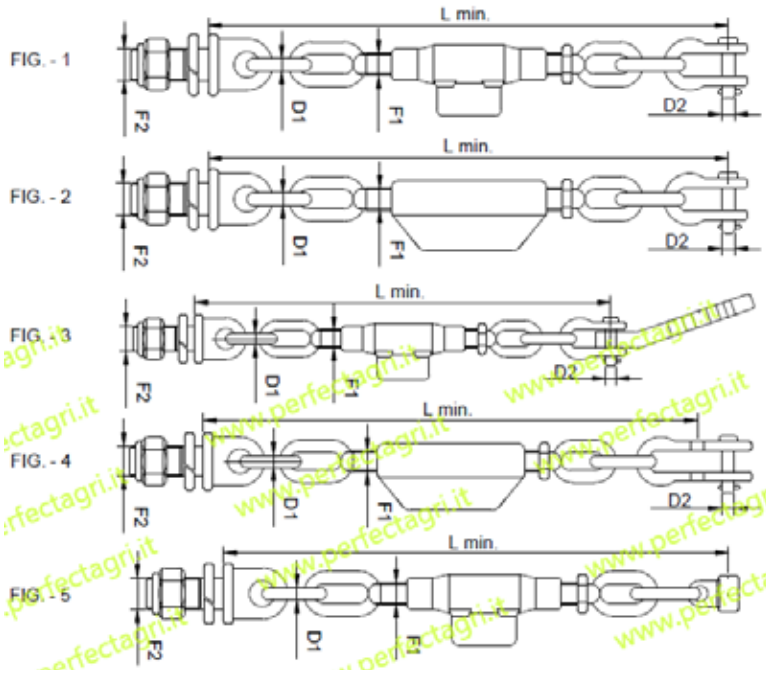

Art.	Tipo	L min	Ring	F1	F2	D1	D2	Impieghi
325	1	460	1+1	20x2.5	20x2.5	12	14	Landini - Same
326	1	480	3+1	16x2	18x1.5	10	14	-
327	1	515	2+2	16x2	20x2.5	12	14	-
328	1	570	2+2	20x2.5	20x2.5	12	14	-
329	1	580	3+2	20x2.5	20x2.5	12	14	-
330	1	635	3+3	16x2	20x2.5	12	14	-
331	1	670	3+3	20x2.5	20x2.5	12	14	-
332	2	420	2+2	16x2	18x1.5	12	12	Fiat
333	2	500	3+3	16x2	18x1.5	12	12	Fiat
334	2	580	4+4	16x2	18x1.5	12	12	Fiat
335	2	670	4+3	22x2.5	20x2.5	18	16	-
336	3	570	2+2	20x2.5	20x2.5	12	14	Landini
337	3	600	3+2	20x2.5	20x2.5	12	14	Landini-Same-Lamborghini- Hurlimann
338	4	430	1+1	16x2	22x2.5	12	14	Fiat
339	4	430	1+1	16x2	22x2.5	14	14	Fiat
340	4	520	2+1	16x2	22x2.5	13	14	Fiat
341	5	400	1+1	16x2	20x2.5	12	Boccola	-

MANICOTTO IN GHISA
TURNBUCKLE

Art.	Fil./ Thread
482	M16

MANICOTTO IMBRIGLIAMENTO PER FIAT
TURNBUCKLE FOR STABLIZER

Art.	Foro
530	foro interno Ø22

GRILLI
"U" SHACKLE WITH PIN

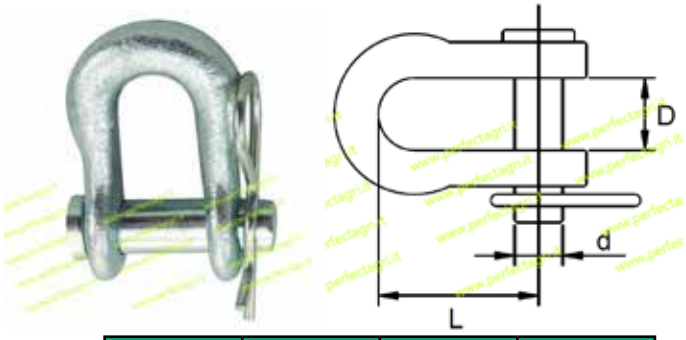

Art.	L	D	d
162	40	18	12
163	40	18	14
164	55	20	16

GRILLI A DOPPIO FORO
"U" SHACKLE WITH DOUBLE HOLE

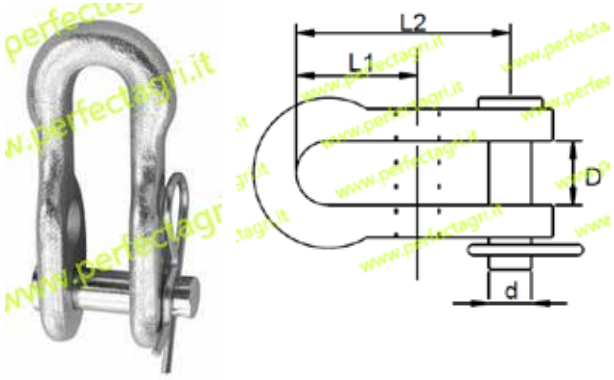

Art.	L1	L2	D	d
165	50	72	18	14

PERNO AD OCCHIO PER STABILIZZATORI
FORGED EYE ENDS STABLIZER

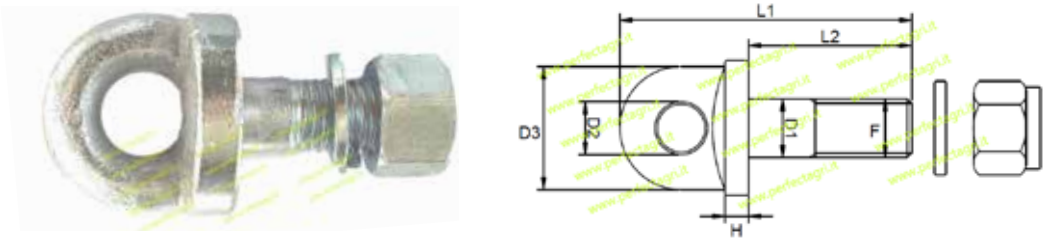

Art.	Fil.	D1	D2	D3	D4	H	L2	L1
276	16x1.5	16	15	35	36	10	40	80
277	18x1.5	18	15	35	36	10	40	80
278	20x2.5	20	18	42	46	12	56	100
279	20x2.5	20	20	43	53	25	65	125
280	24x2.5	24	24	43	53	25	65	125

MANICOTTI CON TENDITORI CON TESTA TONDA
ADJUSTER FOR STABILISER WITH ROUND HEAD

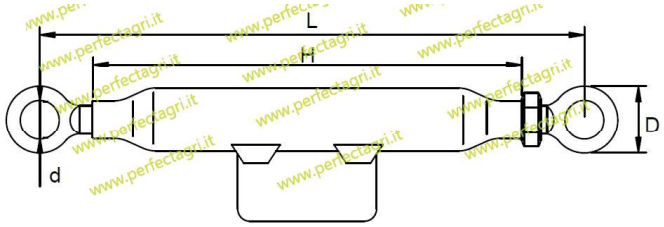

Art.	L-min.	L-max.	Fil.	H	d	D
259	210	300	16x2	120	18	46
260	230	330	20x2.5	130	18	46
261	250	375	22x2.5	150	20	50

TIRANTI FILETTATI CON TESTA TONDA
ROUND HEAD SHAPED FOR HUFFS

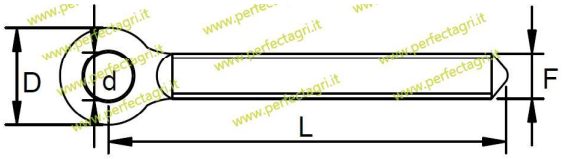

Art.	Fil.	L	D	d
270	16x2 Dx	98	46	18
271	16x2 Sx	98	46	18
272	20x2.5 Dx	115	46	18
273	20x2.5 Sx	115	46	18
274	22x2.5 Dx	115	50	20
275	22x2.5 Sx	115	50	20

MANICOTTO CON TENDITORI
TURNBUCKLE ASSEMBLIES

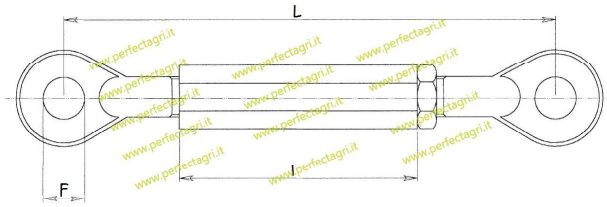

Art.	F	Fil.	T	Manicotto esag.	L min./ max
661	13	M18	70	27	165/215
662	13	M18	150	27	215/300

MANICOTTI CON TENDITORI CON TESTA AD ASOLA
ADJUSTERS FOR STABILISERS WITH EYLET HEAD

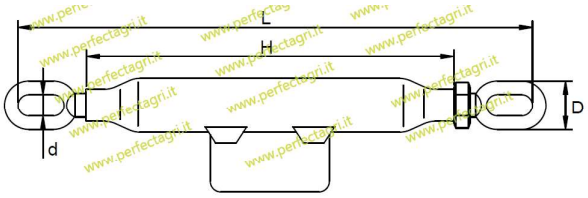

Art.	L-min.	L-max.	Fil.	H	d	D
158	240	300	16x2	120	14	35
159	250	350	18x2.5	140	14	36
160	274	375	20x2.5	140	14	38
161	280	395	22x2.5	150	14	38

TIRANTI FILETTATI CON TESTA AD ASOLA
EYELET HEAD SHAPED FOR HUFFS

Art.	Fil.	L	D	d
262	16x2 Dx	121	34	14
263	16x2 Sx	121	34	14
264	18x2.5 Dx	135	38	14
265	18x2.5 Sx	135	38	14
266	20x2.5 Dx	135	38	14
267	20x2.5 Sx	135	38	14
268	22x2.5 Dx	135	38	14
269	22x2.5 Sx	135	38	14

MANICOTTI SENZA TENDITORI
PIPE FOR ADJUSTERS

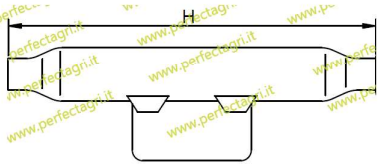

Art.	Fil.	H
303	16x2	120
304	18x2.5	130
305	20x2.5	130
306	22x2.5	150

ALBERI CARDANICI OMOLOGATI "CE"
ATTACCHI 1"3/8 - TUBO PROFILO TRIANGOLARE SPINATO CON PROTEZIONE
PTO SHAFTS WITH "CE" CERTIFICATION

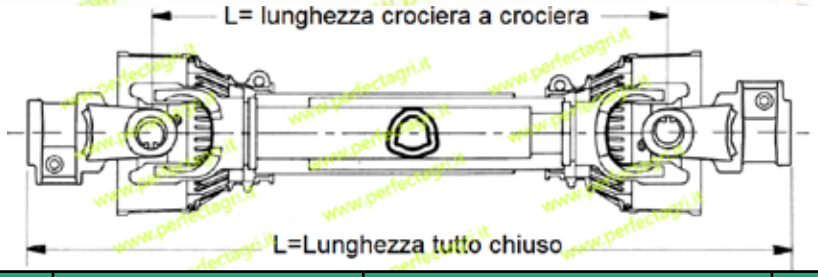

Art.	Categoria	Lunghezza (mm) da crociera a crociera	Lunghezza (mm) tutto chiuso
2001	1	460	650
2002	1	610	800
2003	1	810	1000
2004	1	1010	1200
2006	1	1210	1500
2015	2	610	800
2016	2	810	1000
2017	2	1210	1400
2028	4	610	830
2029	4	810	1030
2030	4	1210	1430
2041	5	660	900
2042	5	760	1000
2043	5	1110	1330
2054	6	560	800
2055	6	660	900
2056	6	760	1000
2057	6	860	1100
2058	6	1110	1340
2069	7	760	1000
2070	7	1110	1340
2081	8	760	1010
2082	8	1110	1360

ALBERI CARDANICI OMOLOGATI "CE"
ATTACCHI 1"3/8 - TUBO PROFILO TRIANGOLARE SPINATO CON PROTEZIONE
PTO SHAFTS WITH "CE" CERTIFICATION

MADE IN ITALY

Art. nazionali	Categoria	Lunghezza (mm) da crociera a crociera	Lunghezza (mm) tutto chiuso
2001HP	1	460	650
2002HP	1	610	800
2003HP	1	810	1000
2004HP	1	1010	1200
2015HP	2	610	800
2016HP	2	810	1000
2028HP	4	610	830
2029HP	4	810	1030
2041HP	5	660	900
2042HP	5	760	1000
2043HP	5	1110	1330
2054HP	6	560	800
2056HP	6	760	1000
2057HP	6	860	1100
2081HP	8	760	1010
2082HP	8	1110	1360

ALBERI CARDANICI CON DISPOSITIVO NOTTOLINI COMPLETO
P.T.O. DRIVE SHAFTS 1"3/8-Z6 WITH SAFETY DEVICE AND STANDARD "CE"

Art.	Art. MADE IN ITALY	Dispositivo	Cat.	Lungh. mm. tutto chiuso	Impieghi
2114	2114HP	1 Fila	1	1030	Girelli Giroandatori Voltafieno
2115	2115HP	2 File	2	1060	
2116	2116HP	2 File	2	1360	
2117	2117HP	3 File	4	1400	

ALBERI CARDANICI CON BULLONE DI TRANCIO COMPLETO
P.T.O. DRIVE SHAFTS 1"3/8-Z6 WITH SAFETY DEVICE AND STANDARD "CE"

Art.	Art. MADE IN ITALY	Dispositivo	Cat.	Lungh. mm. tutto chiuso	Impieghi
2128	-	-	2	1410	Trivelle Frese, presse e rotopresse
2129	-	-	4	1425	
2130	-	-	5	930	
	2131HP	-	6	800	
	2132HP	-	6	1000	

ALBERI CARDANICI A RUOTA LIBERA COMPLETO
P.T.O. DRIVE SHAFTS 1"3/8-Z6 WITH SAFETY DEVICE AND STANDARD "CE"

Art.	Art. MADE IN ITALY	Dispositivo	Cat.	Lungh. mm. tutto chiuso	Impieghi
2141	2141HP	RA1 tipo basso	4	906	Barre falcianti a disco e trinciatrici
2142	-	RA1 tipo basso	5	912	
2143	2143HP	RA1 tipo alto	6	945	

ALBERI CARDANICI A DISCHI DI ATTRITO COMPLETO
P.T.O. DRIVE SHAFTS 1"3/8-Z6 WITH SAFETY DEVICE AND STANDARD "CE"

Art.	Art. MADE IN ITALY	Dispositivo	Cat.	Lungh. mm. tutto chiuso	Impieghi
2154	2154HP	2 dischi Ø 180	4	872	Frese e Zappatrici e verricelli
2155	-	2 dischi Ø 180	5	873	
2156	2156HP	2 dischi Ø 200	6	940	
2157	-	4 dischi Ø 200	8	1020	

ATTACCHI 1"3/8 - TUBO PROFILO TRIANGOLARE SPINATO CON PROTEZIONE

ALBERI CARDANICI OMOCINETICI
HOMOKINETIC PTO SHAFTS

ALBERI CARDANICI OMOCINETICI LATO TRATTORE A NORME "CE" - 1"3/8-Z6
HOMOKINETIC PTO SHAFTS WITH "CE" CERTIFICATION - 1"3/8-Z6

PROFILO TRIANGOLARE CON
TUBO INTERNO AL RILSAN

Art.	Descrizione	Cat.	L= Lunghezza mm chiuso	
			Da crociera a crociera	Da forcella a forcella
2172	Albero con 1 giunto omocinetico	4	710	1000
2174		4	910	1200
2176	Albero con 1 giunto omocinetico	6	710	1065
2178		6	910	1265
2180		6	1210	1465

ALBERI CARDANICI 2 GIUNTI OMOCINETICI OMOLOGATI "CE"
HOMOKINETIC PTO SHAFTS WITH "CE" CERTIFICATION

PROFILO TRIANGOLARE
TUBO INTERNO AL RILSAN

Art.	Descrizione	Cat.	L= Lunghezza mm chiuso	
			Da crociera a crociera	Da forcella a forcella
2186	Albero con 2 giunti omocinetici	6	1410	1800
2188		6	1810	2200

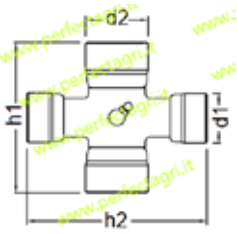

CROCIERE CARDANICHE OMOCINETICHE
UNIVERSAL JOINT REPAIR KITS FOR HOMOKINETIC

Art.	Categoria	Misura d1 mm. x h1 mm	Misura d2 mm. x h2 mm
2424	4	23,8x74,6	27x91
2426	6	27x92	30,2x100

FRIZIONI A DISCHI DI ATTRITO
FRICTION DISC CLUTCH

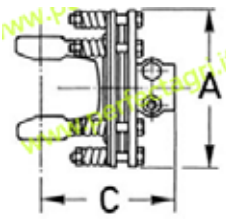

Art.	Art. MADE IN ITALY	Cat.	Misure crociera	N° dischi	Tipo	Diam. flangia A/mm	Diam. ferodo mm.	Dim. c/ mm	Tors. max n.m.	Att. mozzo c/bullone
2450	2450HP	4	27x74,6	2	LF1	180	140	138	900	1”3/8-Z6
2451	2451HP	5	30,2x80	2	LF1	180	140	144	900	1”3/8-Z6
2452	2452HP	6	30,2x92	2	LF2	200	160	151	1200	1”3/8-Z6
2454	2454HP	6	30,2x92	4	LF4	200	100	169	2000	1”3/8-Z6
2455		7	35x94	4	LF4	200	160	169	2000	1”3/8-Z6
2456	2456HP	8	35x106,4	4	LF4	200	160	177	2000	1”3/8-Z6
2457		8	35x106,4	4	LF4	200	160	184	2000	1”3/4-Z6

È un limitatore a frizione. Le rotazioni relative alle superfici di frizione limitano il valore della coppia trasmessa a quello della taratura prefissata. É utilizzato sia come dispositivo di sicurezza contro il sovraccarico sia come dispositivo di avviamento per macchine a forte inerzia. La taratura è regolabile registrando l’altezza di lavoro delle molle elicoidali.

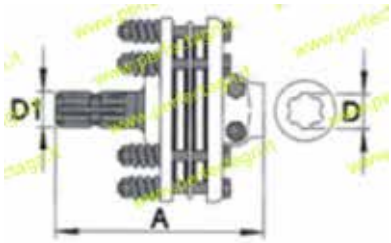

FRIZIONI A DISCHI DI ATTRITO CON MASCHIO SCANALATO
FRICTION DISC CLUTCH WITH SPLINED MALE

Art.	N° dischi	Tipo	Flangia mm.	Diametro Ferodo	A mm	Coppia di taratura N.m	D1 - D mm.
2460	2	LF1	180	140	183	900	1”3/8-Z6
2461	2	LF2	200	160	183	1200	1”3/8-Z6
2462	4	LF3	180	140	200	1500	1”3/8-Z6
2463	4	LF4	200	160	200	2200	1”3/8-Z6

DISCHI DI ATTRITO PER FRIZIONI
FRICTION DISK

Art.	Diametro esterno mm.	Diametro interno mm.	Spessore mm.	Impiego
2390	140	85	3,5	Frizioni tipo By-Py Eurocardan-Eurogiunti
2392	160	95	3	Frizioni tipo By-Py Eurocardan-Eurogiunti
2395	133	91	3,2	Frizioni tipo Walterscheid

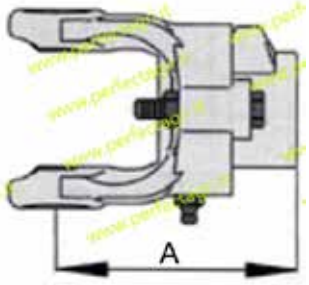

LIMITATORI DI COPPIA A BULLONE DI TRANCIO
SHEAR BOLT TYPE TORQUE LIMITER

Art.	Art. MADE IN ITALY	Cat.	Misura crociera	Attacco mozzo c/puls.	Dim. A(mm.)	Tarat. N.m	Bullone
2464	2464HP	2	23x61,3	1”3/8-Z6		900	M6
	2465HP	3	27x70	1”3/8-Z6		1300	M8
2466	2466HP	4	27x74,6	1”3/8-Z6	109	1700	M8x45 cl.8.8
2467	2467HP	5	30,2x80	1”3/8-Z6	111	2100	M10x50 cl.8.8
2468	2468HP	6	30,2x92	1”3/8-Z6	137	2500	M10x55 cl.8.8
2469	-	7	35x94	1”3/8-Z6	137	3000	M12x60 cl.8.8
2470	2470HP	8	35x106,4	1”3/8-Z6	146	3500	M12x60 cl.8.8

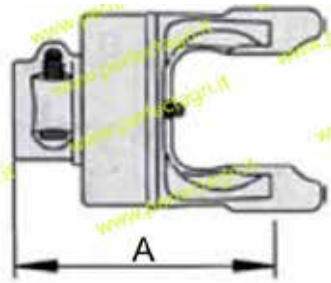

RUOTA LIBERA
FREE WHEEL

Art.	Art. MADE IN ITALY	Cat.	Misura crociera	Attacco mozzo c/pulsante	Dim. A (mm.)	Coppia trasm. N.m	Tipo
2471	2471HP	2	23,8x61,3	1”3/8-Z6	138	1600	RA1
2472	2472HP	4	27x74,6	1”3/8-Z6	145	1600	RA1
2473	2473HP	5	30,2x80	1”3/8-Z6	148	1600	RA1
2474	2474HP	6	30,2x92	1”3/8-Z6	158	1600	RA1
2475	-	6	30x92	1”3/8-Z6	167	2500	RA2

RUOTA LIBERA CON MASCHIO SCANALATO
FREE WHEEL WITH SPLINED MALE

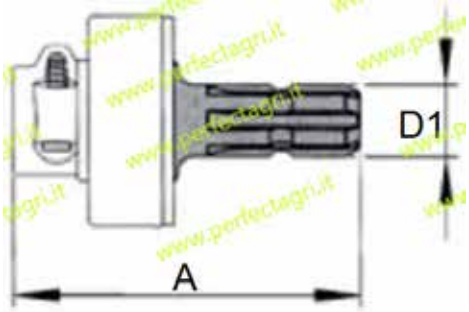

Art.	Attacco albero maschio-D1	Attacco mozzo femmina c/pulsante	Dimensioni A=mm.	Coppia trasmissi-bile N.m
2477	1”3/8-Z6	1”3/8-Z6	185	1600
2478	1”3/8-Z6	1”3/8-Z6	205	2400

LIMITATORI DI COPPIA A NOTTOLINI
RATCHET TORQUE LIMITER

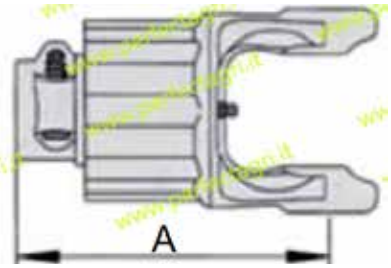

Art.	Art. MADE IN ITALY	Cat.	Misura crociera	Attacco mozzo c/pulsante	Taratura N.m	N° Nottolini	Dimens. A (mm)
2480	-	1	22x54	1”3/8-Z6	400	1x8	118
2481	2481HP	2	23,8x61,3	1”3/8-Z6	400	1x8	142
2482	2482HP	4	27x74,6	1”3/8-Z6	800	2x8	153
2483	-	4	27x74,6	1”3/8-Z6	900	3x8	161
2484	2484HP	5	30,2x80	1”3/8-Z6	1600	4x8	198
2485	2485HP	6	30,2x92	1”3/8-Z6	1600	4x8	226

È un limitatore a camme e nottolini elastici ad effetto radiale. Agisce interrompendo la trasmissione di potenza qualora la coppia trasmessa superi il valore corrispondente alla sua taratura

LIMITATORI A NOTTOLINI CON MASCHIO SCANALATO
RATCHET LIMITER WITH SPLINED MALE

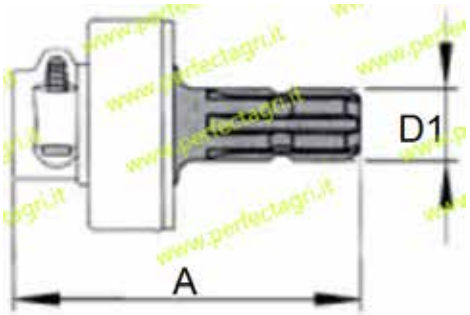

Art.	Attacco Albero maschio = D1	Attacco mozzo femm. c/pulsante	Taratura N.m	N° Nottolini	Dimens. A (mm)
2486	1”3/8-Z6	1”3/8-Z6	400	1x8	185
2487	1”3/8-Z6	1”3/8-Z6	800	2x8	205

KIT RIPARAZIONE PER LIMITATORI A NOTTOLINI
SPARES KIT FOR RATCHET LIMITER

Art.	Descrizione
2490	Kit composto da 1 nottolino + 2 molle applicabili a limitatori di coppia

FORCELLE DI RICAMBIO PER ALBERI CARDANICI TIPO BY-PY
SPARE PARTS FOR P.T.O. DRIVE SHAFTS BY-PY TYPE

FORCELLE SCANALATE CON PULSANTE ED ATTACCO
YOKE WITH SPLINED PROFILE AND QUICK COUPLING

Art. forcella a pulsante	Art. MADE IN ITALY	Cat.	Misura crociera
2221	2221HP	1	22 x 54
2222	2222HP	2	23,8 x 61,3
2223	2223HP	3	27 x 70
2224	2224HP	4	27 x 74,6
2225	2225HP	5	30,2 x 80
2226	2226HP	6	30,2 x 92
2227	-	7	35 x 94
2228	2228HP	8	35 x 106,4

FORCELLE PER TUBO INTERNO
YOKE FOR INTERNAL TUBE

Art.	Art. MADE IN ITALY	Cat.	Misura tubo e spessore	Misura crociera
2231	2231HP	1	26,5 x4	22 x 54
2232	2232HP	2	29 x 4	23,8 x 61,3
2233	2233HP	3	36 x 3,2	27 x 70
2234	2234HP	4	36 x 4,5	27 x 74,6
2235	2235HP	5	45 x 3,8	30,2 x 80
2236	2236HP	6	45 x 4,2	30,2 x 92
2237	-	7	45 x 5,5	35 x 94
2238	2238HP	8	54 x 4	35 x 106,5

FORCELLE PER TUBO ESTERNO
YOKE FOR EXTERNAL TUBE

Art.	Art. MADE IN ITALY	Cat.	Misura tubo e spessore	Misura crociera
2241	2241HP	1	32,5 x 2,6	22 x 54
2242	2242HP	2	36 x 3,2	23,8 x 61,3
2243	2243HP	3	43,5 x 3,4	27 x 70
2244	2244HP	4	43,5 x 3,4	27 x 74,6
2245	2245HP	5	51,5 x 3	30,2 x 80
2246	2246HP	6	54 x 4	30,2 x 92
2247	-	7	54 x 4	35 x 94
2248	2247HP	8	63 x 4	35 x 106,5

GIUNTI PER TUBO INTERNO
JOINT FOR INTERNAL TUBE

Art.	Art. MADE IN ITALY	Cat.	Rif. By-Py	Mis. tubo e spessore	Misura crociera
2261	2261HP	1	1G105	26,5 x 3,5	22 x 54
2262	2262HP	2	1G205	29 x 4	23,8 x 61,3
2263	2263HP	3	1G305	36 x 3,2	27 x 70
2264	2264HP	4	1G405	36 x 4,5	27 x 74,6
2265	2265HP	5	1G505	45 x 4	30,2 x80
2266	2266HP	6	1G605	45 x 4	30,2 x 92
2267	-	7	1G705	45 x 5,5	35x94
2268	2268HP	8	1G805	54 x 4	35 x 106,5

GIUNTI PER TUBO ESTERNO
JOINT FOR EXTERNAL TUBE

Art	Art. MADE IN ITALY	Cat.	Rif. By-Py	Mis. tubo e spessore	Misura crociera
2271	2271HP	1	1G104	32,5 x 2,6	22 x 54
2272	2272HP	2	1G204	36 x 3,2	23,8 x 61,3
2273	2273HP	3	1G304	43,5 x 3,4	27 x 70
2274	2274HP	4	1G404	43,5 x 3,4	27 x 74,6
2275	2275HP	5	1G504	51,6 x 3	30,2 x80
2276	2276HP	6	1G604	54 x 4	30,2 x 92
2277	-	7	1G704	54 x 4	35x94
2278	2278HP	8	1G804	63 x 4	35 x 106,5

CROCIERE CARDANICHE TIPO (BY.PY)
UNIVERSAL JOINT REPAIR KITS

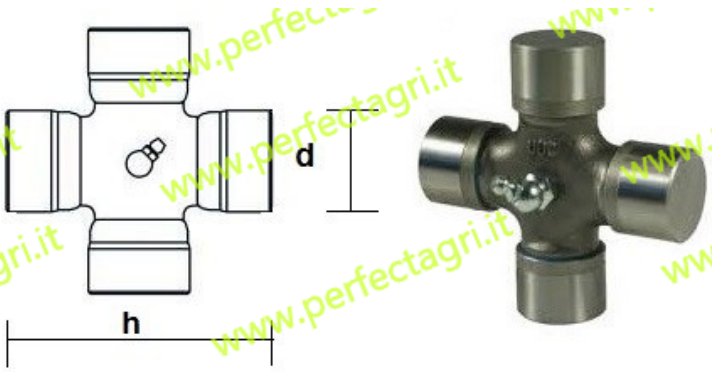

Art.	Art. MADE IN ITALY	Misura d mm. x h mm	Rif. By- Py	Rif. nuovo By-py
2401	2401HP	Ø 22 x 54	1.41	41201
2402	2402HP	Ø 23,8 x 61,3	2.41	41202
2403	2403HP	Ø 27 x 70	3.41	41203
2404	3404HP	Ø 27 x 74,6	4.41	41204
2405	3405HP	Ø 30,2 x 80	5.41	41205
2406	3406HP	Ø 30,2 x 92	6.41	41206
2407	2407HP	Ø 35 x 94	7.81	41207
2417	-	Ø 30,2 x 106,5	7.41	-
2418	2418HP	Ø 35 x 106,5	8.41	41208
2409	2409HP	Ø 41 x 108	9.	-
2410	2410HP	Ø 41 x 118	10	-

PROTEZIONI PER ALBERI CARDANICI OMOLOGATI
SAFETY GUARD FOR DRIVE SHAFTS (CE TYPE-APPROVED)

Art.	Cat.	Lungh. chiuso
2305	1-2-3-4	1500
2308	5-6-7-8	1500

TUBI TELESCOPICI A PROFILO TRIANGOLARE (TIPO BY-PY)
TUBES WITH TRIANGULAR PROFILE BY-PY TYPE

Art.	Cat.	Misura D mm.	Spessore C mm.	Rif. By.Py
2501	1	26,5	3,5	125023
2502	2	29	4	125043
2503	3	36	3,2	125053
2504	4	36	4,5	125073
2505	5	45	4	125093
2505	6	45	4	125093
2506	7	45	5,5	125113
2506	8	45	5,5	125113

Art.	Cat.	Misura D mm.	Spessore C mm.	Rif. By.Py
2507	1	32,5	2,6	125033
2503	2	36	3,2	125053
2508	3	43,5	3,4	125083
2508	4	43,5	3,4	125083
2509	5	51,6	3	125103
2510	6	54	4	125123
2510	7	54	4	125123
2510	8	54	4	125123
2511	8/10	63	4	-

GHIERE PER ALBERI CARDANICI
RETAINERS FOR P.T.O. SHAFT

Art. Interno	Art. Esterno	Categoria
2311	2321	1
2312	2322	2
2314	2324	3/4
2315	2325	5
2316	2326	6
2317	2327	7
2318	2328	8

PULSANTI COMPLETI PER FORCELLE CARDANICHE
YOKE PINS FOR P.T.O. SHAFTS

Art.	Pulsante Ø	Riferimento BY-PY	TIPO
2530	14	403000001	Ultima serie
2532	14	1.08.25	1° serie
2534	16	9.08.11	1° serie

CROCIERE CARDANICHE TIPO WALTERSCHEID
UNIVERSAL JOINT REPAIR KITS WALTERSCHEID TYPE

ADATTABILI A WALTERSCHEID

Art.	Dimensioni		Adattabile a: riferimento WALTERSCHEID	
	D	L	Tipo vecchio	Tipo nuovo
2401	22	54,8	10.01.00	W2100 - W2101
2402	23,8	61,3	20.00.00	W2200 - WWE2200 -WWZ2200
2403	27	70	11.03.00	W1
2404	27	74,6	21.00.00	W2300 - WWE2300 WWZ2300
2406	30,2	92	22.00.00	W220
2675	34	90	51.00=G/12.00.00	WII
2417	30,2	106,5	071.79 (ex 23.00.00)	W230
2677	32	76	35.00.00	W2400
2418	35	106,5	24.00.00 - 24.01.00	W240
2680	36	89	36.00.00	W2500

FORCELLE WALTERSCHEID
WALTERSCHEID YOKES

FORCELLE CON PROFILO SCANAL. 1"3/8 - Z6 CON PULS. E ATTACCO RAP. WALTERSCHEID
WALTERSCHEID TYPE YOKE WITH SPLINED PROFILE AND QUICK COUPLING

ADATTABILI A WALTERSCHEID

Art.	Tipo	Riferimento forcella	Misura crociera	Riferimento crociera
2601	W100-W2100	10.10.00	22x45,8	10.01.00
2602	W200 - W2200	20.10.00	23,8 x 61,3	20.00.00
2603	WI	11.10.00	27 x 70	11.03.00
2604	W210 - W2300	21.00.00	27 x 74,6	21.00.00
2607	W2400	35.10.00	32 x 76	35.00.00

FORCELLE PER TUBO INTERNO TIPO WALTERSCHEID
YOKE FOR INTERNAL TUBE WALTERSCHEID TYPE

ADATTABILI A WALTERSCHEID

Art.	Tipo	Rif. forcella	Misura crociera	Rif. crociera	Rif. tubo	Misura tubo
2611	W100 - W2100	10.48.00	22 x 54,8	10.01.00	0Oa	23,5 x 31
2612	W200 - W2200	20.11.00	23,8 x 61,3	20.00.00	Ov	34,5 x 40
2613	WI	11.38.00	27 x 70	11.03.00	Ov	34,5 x 40
2614	W210 - W2300	21.11.00	27 x 74,6	21.00.00	Ov	34,5 x 40
2617	W2400	35.13.00	32 x 76	35.00.00	1b	39,5 x 49

FORCELLE PER TUBO ESTERNO TIPO WALTERSCHEID
YOKE FOR EXTERNAL TUBE WALTERSCHEID TYPE

ADATTABILI A WALTERSCHEID

Art.	Tipo	Rif. forcella	Misura crociera	Rif. crociera	Rif. tubo	Misura tubo
2621	W100 - W2100	10.49.00	22 x 54,8	10.01.00	Oa	30 x 39
2622	W200 - W2200	20.12.00	23,8 x 61,3	20.00.00	1	41 x 8
2623	WI	11.39.00	27 x 70	11.03.00	1	41 x 8
2624	W210 - W2300	21.12.00	27 x 74,6	21.00.00	1	41 x 8
2627	W2400	35.14.00	32 x 76	35.00.00	2a	48 x 57,5

TUBI WALTERSCHEID
WALTERSCHEID TUBES

ADATTABILI A WALTERSCHEID

TUBO INTERNO WALTERSCHEID
INTERNAL TUBE WALTERSCHEID

Art.	Tipo	Rif. orig.	Rif.	Misure tubo	Misure crociera
2631	W100 - W2100	10.48.00	00a	23,5 x 31	22 x 54,8
2632	W200 - W2200	20.11.00	OV	34,5 x 40	23,8 x 61,3
2633	WI	11.38.00	OV	34,5 x 40	27 x 70
2634	W210 - W2300	21.11.00	OV	34,5 x 40	27 x 74,6
2637	W2400	35.13.00	1b	39,5 x 49	32 x 76

TUBO ESTERNO WALTERSCHEID
EXTERNAL TUBE WALTERSCHEID

Art.	Tipo	Rif.orig	Rif.	Misure tubo	Misure crociera
2641	W100 - W2100	10.49.00	0a	30 x 39	22 x 54,8
2642	W200 - W2200	20.12.00	1	41 x 48	23,3 x 61,3
2643	WI	11.39.00	1	41 x 48	27 x 70
2644	W210 - W2300	21.12.00	1	41 x 48	27 x 74,6
2647	W2400	35.14.00	2a	48 x 57,5	32 x 76

DOPPIO GIUNTO CARDANICO
DOUBLE JOINT

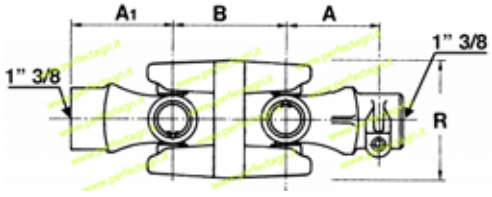

Art.	Cat.	Profilo
2284	4	1"3/8 z6
2286	6	1"3/8 z6

TUBI TELESCOPICI TIPO "LIMONE" WALTERSCHEID
TUBE WITH "LEMON" PROFILE WALTERSCHEID TYPE

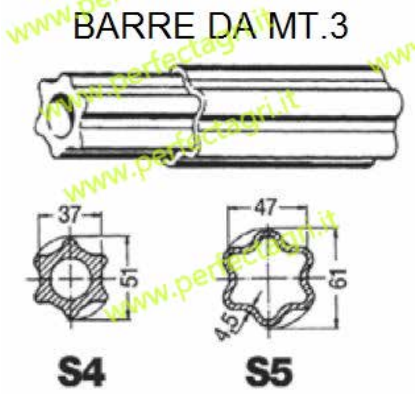

Art.	Tipo	Posizione Tubo	Misure tubo Ø mm. - spess.	Categoria Walterscheid	Nuova categoria Walterscheid
2691	00a	Interno	23,5 x 31 - 3,5	W100 - W200	W2000 W2100 W2200
2692	0a	Esterno	30 x 39 - 2,8		
2693	0V	Interno	34,5 x 40 - 4	W200 - 210	W2200 W2300
2694	1	Esterno	41 x 48 -3		
2695	1b	Interno	39,5 x 49 - 4,5	W210 - W220	W2300 W2400
2696	2a	Esterno	48 x 57,5 - 4		

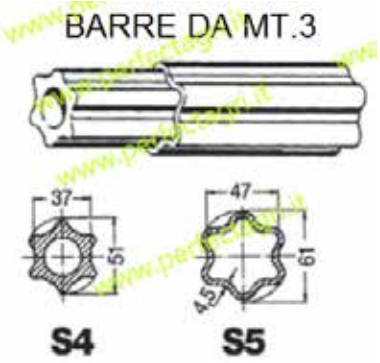

TUBI TELESCOPICI "A STELLA" WALTERSCHEID
TUBE "STAR" TYPE WALTERSCHEI

Art.	Tipo	Posizione Tubo	Misure tubo mm.	Categoria Walterscheid	Nuova categoria Walterscheid
2698	S4	Interno	37 X 51	W230 - W240	W2400 W2500
2699	S5	Esterno	47 x 61		

BARRE SCANALATE
GROOVED BAR

Art.	Profilo esterno	Lunghezza mm
2753	1" 3/8	1000
2754	1" 3/4	1000
2755	21x25x5 - 6 cave	1000
2756	1" 3/8, Z21	300

PULSANTI COMPLETI PER FORCELLE WALTERSCHEID
YOKE PINS FOR WALETERSCHEID P.T.O. SHAFTS

Art.	Fig.	Misure Ø per lungh.	Profilo	Riferimento Walterscheid	Prod. anno fino
2661	1	13 x 54	1"3/8 Z6	65.01.00	1982
2662	2	13 x 43	1"3/8 Z6	65.01.12	Attuale
2663	2	16 x 55	1"3/4 Z6	65.01.13	attuale

CONTROCUFFIE
SAFETY SHIELD

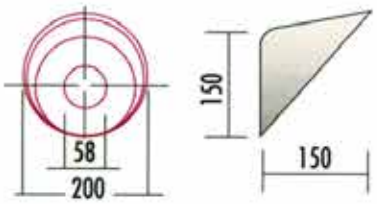

Art.
22201

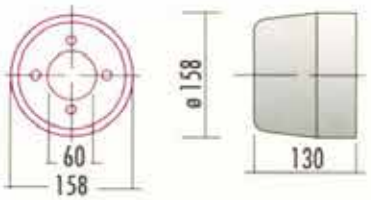

Art.
22202

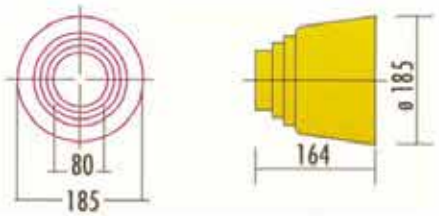

Art.
22203

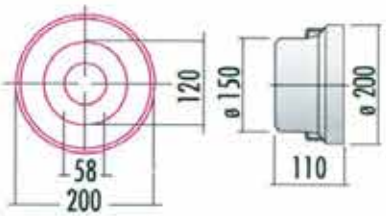

Art.
22204

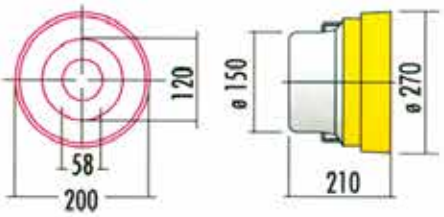

Art.
22205

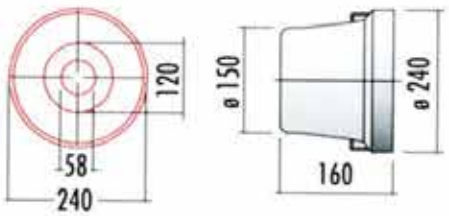

Art.
22206

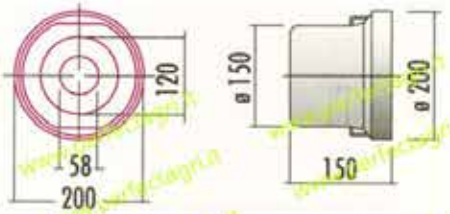

Art.
22207

www.perfectagri.it

CONTROCUFFIE
SAFETY SHIELD

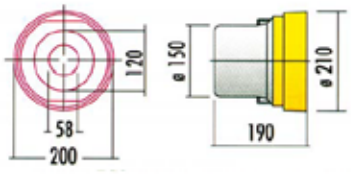

Art.
22208

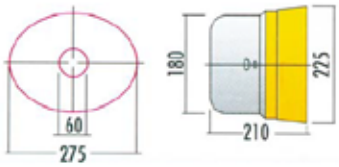

Art.
22209

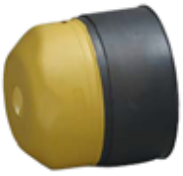
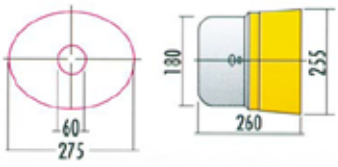

Art.
22210

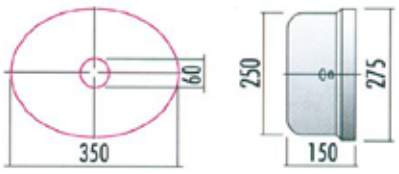

Art.
22211

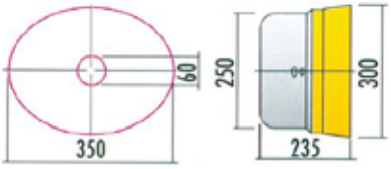

Art.
22212

Art.
22213

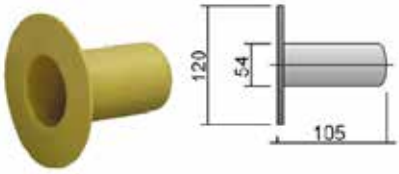

Art.
22214

Art.
22215

Art.
22216

RIDUZIONI E PRESE DI FORZE
P.T.O. ADAPTORS

MADE IN ITALY

CON PULSANTE
WITH PIN

Art.	Profilo esterno	Profilo interno	Lunghezza totale	Descrizione
2700	1” 1/8	1” 3/8	150	-
2701	1” 3/8	1” 3/8	150	Prolunga 1” 3/8
2702	1” 3/8	1” 3/4	165	Bonificato 80/85
2703	1” 3/4	1” 3/8	160	-
2704	1” 3/8	1” 3/8 - 21 cave	150	1000 giri

CON PULSANTE, IN ACCIAIO SPECIALE BONIFICATO 100/110
WITH PIN, HARDENED STEEL

Art.	Profilo esterno	Profilo interno	Lunghez. totale	Descrizione
2706	1” 3/8	1” 3/8	150	Bonificato 100/110
2707	1” 3/8	1” 3/4	165	Bonificato 100/110
2708	1” 3/8	1”3/8 - 21cave	150	1000 giri-Bonif.100/110

CON BULLONE
WITH LOCKING BOLT

Art.	Profilo esterno	Profilo interno	Lunghezza totale	Descrizione
2710	1” 3/8	1” 3/8	150	Prolunga 1” 3/8
2711	1” 3/8	1” 3/8 - Z21	150	1000 giri
2712	1” 3/8	1” 3/8	150	Bonificato 100/110
2713	1” 3/8	1” 3/4	165	Bonificato 100/110

CON FORI FILETTATI
WITH THREADED HOLES

Art.	Profilo esterno	Profilo interno	Lungh. totale	Descrizione
2720	1” 3/8	1” 3/8	150	Prolunga 1” 3/8
2721	1” 3/8	21x25x5 - 6 cave	150	Goldoni-Nibbi-Sep-Pasquali 2°tipo-Valpadana
2722	1” 3/8	23x28x6 - 6 cave	150	23 UNI 221
2723	1” 3/8	26x30x6 - 6 cave	150	Ferrari - Goldoni
2724	1” 3/8	19x22x3,5 - 10 cave	120	Pasquali 1° tipo
2725	1” 3/8	17x20 - 12 cave	120	Motovoltiv. Bertolini, Ferrari
2726	1” 3/8	16x20x4 - 6 cave	120	Motozappe BCS - Sep Pinza - Valpadana

RIDUZIONI E PRESE DI FORZE
P.T.O. ADAPTORS

MADE IN ITALY

FORO CILINDRICO CON CAVA
CYLINDRICAL HOLE WITH SLOT

Art.	Profilo esterno	Ø Foro mm	Profondità Foro mm	Lunghezza totale mm	Cava mm
2730	1” 3/8	20	60	145	6x2,8
2731	1” 3/8	25	60	145	8x3,3
2732	1” 3/8	30	60	145	8x3,3
2733	1” 3/8	35	60	160	10x3,5

SENZA CAVA
WITHOUT SLOT

Art.	Profilo esterno	Ø Foro mm	Profondità Foro mm	Lunghezza totale mm
2736	1” 3/8	20	30	120
2737	1” 3/8	25	30	120
2738	1” 3/8	30	30	120
2739	1” 3/8	35	30	120

PERNI SCANALATI
SPLINED SHAFT

Art.	Profilo esterno	Lunghezza mm
2740	1” 3/8	100
2741	1” 3/8	120
2742	1” 3/8	150
2743	1” 3/8	200
2744	1” 3/4	120

ALBERI SCANALATI CON FLANGIA

ALBERI SCANALATI CON FLANGIA FORATA PER PRESE DI FORZA TRATTORI
SPLINED SHAFT WITH FLANGE FOR TRACTOR

Fig.1

Fig.2

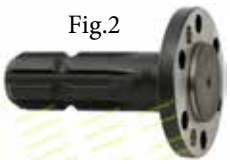

Fig.3

Fig.4

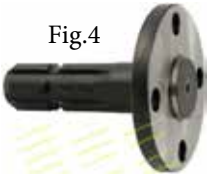

Fig.5

Art.	Fig.	Profilo est.	Ø Flangia	Durezza kgm/mm²	Descrizione
2801	1	1” 3/8	114	110	Fiat matr. 44.017.106
2802	1	1”3/8 (Z21)	114	110	Fiat
2803	1	1” 3/8	114	140	Fiat matr. 4983660
2804	1	1” 3/4	114	140	Fiat 44.017.875-4983661
2805	1	1”3/4 (Z20)	114	110	Fiat matr. 5117059
2811	2	1” 3/8	85	110	Same 167.3660.0/20
2812	2	1” 3/4	85	110	Same 167.3661
2813	2	1”3/8 (Z21)	85	110	Same 163.367.0/40
2814	2	1”3/4 (Z20)	85	110	Same
2819	3	1” 3/8	88	110	Lamborghini
2820	3	1”3/4	88	110	Lamborghini
2822	4	1” 3/8	110	110	Landini
2823	4	1”3/4	110	110	Landini
2830	5	1”3/8	94/99	110	Deutz matr. 04417388 Case matr. 133000270156

RIDUZIONI E PRESE DI FORZE
P.T.O. ADAPTORS

MADE IN ITALY

PERNO CON DOPPIA PRESA DI FORZA
PIVOT WITH DOUBLE P.T.O.

Art.	Profilo esterno	Lungh totale mm.	Diam e lungh tratto liscio rettif.
2750	1” 3/8	300	Ø 35 x 170
2751	1” 3/8	400	Ø35 x 270
2752	1” 3/4	300	Ø 45 x 160

ALBERO SCANALATO CON FLANGIA
SPLINED SHAFT WITH FLANGE

Art.	Profilo esterno	Ø Flangia	Lunghezza totale mm.
2757	1” 3/8	120	113
2758	1” 3/4	120	120

MANICOTTI CALETTATI COMPLETI DI BULLONE PER POMPE OLEODINAMICHE
TUBE FOR HYDRAULIC PUMPS

Art.	Profilo esterno	Ø Foro mm	Cava mm	Lunghezza Totale mm
2768	1” 3/8	22	6x3,5	75
2769	1” 3/8	22	6x3,5	100

ALBERO SCANALATO CON FLANGIA ATTACCO POMPE
SPLINED SHAFT WITH FLANGE FOR PUMPS

Art.	Profilo scanalato	Ø Flangia	Lunghezza totale mm
2770	1” 3/8	70	90

MOZZO SCANALATO 1” 3/8 CON BULLONE E FLANGIA PER POMPE
FLANGED HUB 1”3/8 FOR PUMPS

Art.	Profil scan.	ØFlangia	Lungh.tot. mm
2771	1” 3/8	68	80
Pompe annovi e reverberi, Comet, Bertolini, Immovili, e varie			

RIDUZIONI E PRESE DI FORZE
P.T.O. ADAPTORS

MADE IN ITALY

BUSSOLA SCANALATA CON BULLONE
SPLINED COUPLING WITH BOLT

Art.	Profilo interno	Lunghezza brocciatura	Lunghezza totale
2773	1” 3/8 Z6	80	80
2775	1” 3/8 Z6	130	130
2774	1” 3/4 Z6	100	100

BUSSOLA SCANALATA CON PULSANTE
SPLINED COUPLING WITH PIN

Art.	Profilo interno	Lunghezza brocciatura	Lunghezza totale
2777	1” 3/8 Z6	80	80
2779	1” 3/8 Z6	130	130
2778	1” 3/4 Z6	100	100

MOZZO SCANALATO CON FLANGIA E BULLONE DI BLOCCAGGIO
FLANGED HUB WITH FIXING BOLT

Art.	Profilo esterno	Ø Flangia	Lunghezza totale mm.
2772	1” 3/8 Z6	120	80

BUSSOLE SCANALATE
SPLINED COUPLINGS

Art.	Profilo interno	Diametro esterno	Lunghezza mm
2780	1” 3/8 - Z6	48	60
2781	1” 3/8 - Z6	48	80
2782	1” 3/8 - Z6	48	100
2783	1” 3/8 - Z6	48	130
2784	1” 3/4 - Z6	60	70
2785	13x16x3,5 - Z6	28	40
2786	16x20x4 - Z6	30	50
2787	18x22x5 - Z6	32	50
2788	21x25x5 - Z6	38	60
2789	23x28x6 - Z6	38	60
2790	26x30x6 - Z6	42	60
2791	26x32x6 - Z6	42	60
2792	28x32x7 - Z6	45	60
2793	19x22x3,5 - Z10	32	40
2794	20x17 - Z12	30	40
2795	1”3/8 - Z12	48	70

GRUPPI RINVIO AD ANGOLO
ANGLE TRANSMISSION GROUP

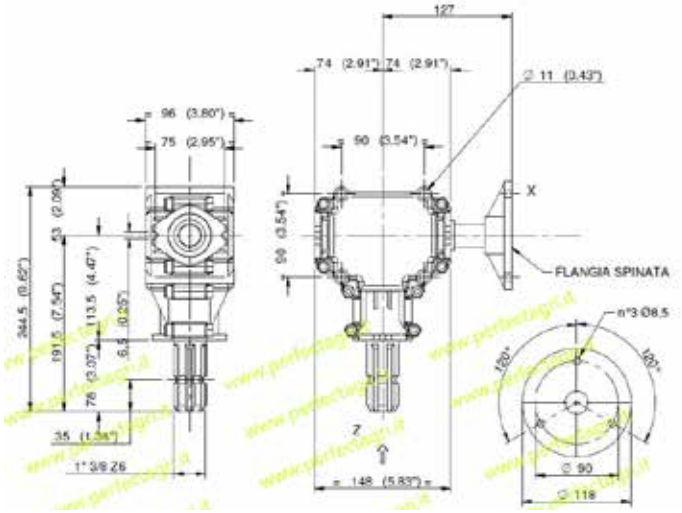

FLANGIA A 3 FORI
FLANGE WITH 3 HOLES

Art.	Carateristiche
2900	Rapporto 1:1 Giri in entrata: 540 Potenza in entrata: 15 cv Applicazioni: seghe circolari

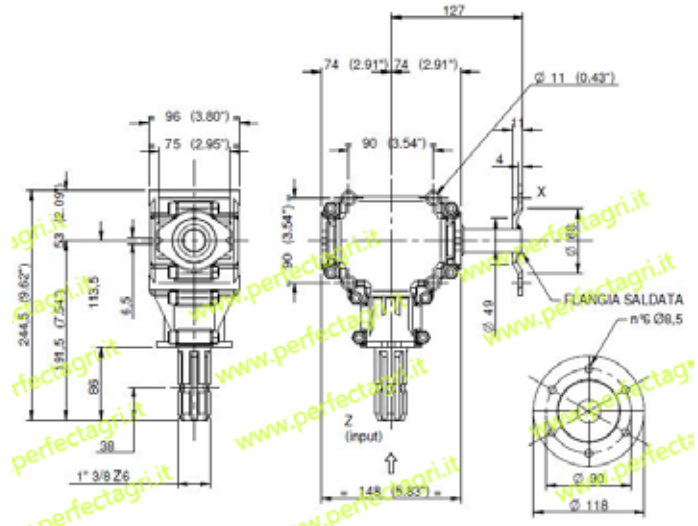

FLANGIA A 6 FORI
FLANGE WITH 6 HOLES

Art.	Carateristiche
2902	Rapporto 1:1 Giri in entrata: 540 Potenza in entrata: 15 cv Applicazioni: spandiconcime

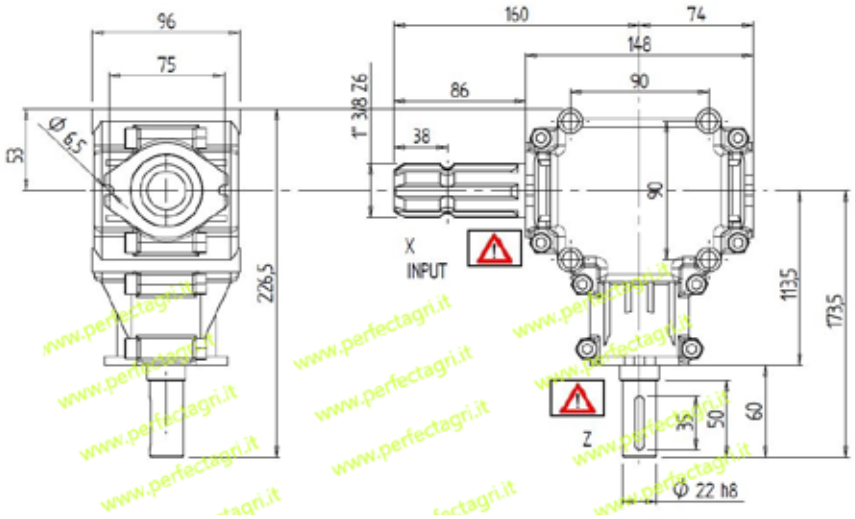

ALBERO Ø 22 CON CHIAVETTA
SHAFT Ø 22 WITH KEY

Art.	Caratteristiche
2904	Senso orario
2905	Senso antiorario
Rapporto 1:1, 90 Giri in entrata 540 Potenza in entrata: 14 cv Applicazioni: seghe a nastro.	

CUSCINETTI A SFERA 2RS
BALL BEARINGS 2RS

Art.	d	D	B	Sigla
22100	10	26	8	6000 2RS
22101		30	9	6200 2RS
22102		35	11	6300 2RS
22103	12	28	8	6001 2RS
22104		32	10	6201 2RS
22105		37	12	6301 2RS
22106	15	32	9	6002 2RS
22107		35	11	6202 2RS
22108		42	13	6302 2RS
22109	17	35	10	6003 2RS
22110		40	12	6203 2RS
22111		47	14	6303 2RS
22112	20	42	12	6004 2RS
22113		47	14	6204 2RS
22114		52	15	6304 2RS
22115		52	21	62304 2RS
22116	25	47	12	6005 2RS
22117		52	14	6205 2RS
22118		62	17	6305 2RS
22119		52	18	62205 2RS
22120	30	55	13	6006 2RS
22121		62	16	6206 2RS
22122		72	19	6306 2RS
22123		62	20	62206 2RS

Art.	d	D	B	Sigla
22124	35	62	14	6007 2RS
22125		72	17	6207 2RS
22126		80	21	6307 2RS
22127	40	68	15	6008 2RS
22128		80	18	6208 2RS
22129		90	23	6308 2RS
22130	45	75	16	6009 2RS
22131		85	19	6209 2RS
22132		100	25	6309 2RS
22133	50	80	16	6010 2RS
22134		90	20	62010 2RS
22135		110	27	6310 2RS
22136		110	40	62310 2RS
22137	55	90	18	6011 2RS
22138		100	21	6211 2RS
22139		120	29	6311 2RS
22140	60	95	18	6012 2RS
22141		110	22	6212 2RS
22142		130	31	6312 2RS
22143	65	100	18	6013 2RS
22144	70	110	20	6014 2RS
22145	75	115	20	6015 2RS

OCCHIONE GIREVOLE PER TIMONE
TOWING EYES

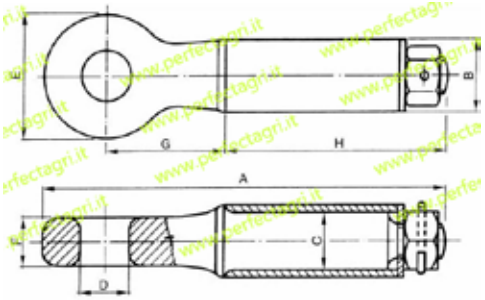

OCCHIONE GIREVOLE PER TIMONE A NORME "CUNA" (PER OMOLOGAZIONI ITALIANE)
DRAWBAR SLEWING TOWING EYES "CUNA" STANDARDS (FOR ITALIAN HOMOLOGATIONS)

Art.	N° omologaz.	Dimensioni								Carichi		Carico dinamico	Materiale
		A	ØB	ØC	ØD	E	F	G	H	Trainabile	Verticale		
3002	"E" 1398	350	60	49	35	95	30	110	193	6000	-	-	Fe 510
3003	"E1" 1483	260	42	30	22	62	20	90	142	3000	250	1000	35 Cr.Mo.4
3005	"E2"1406	345	60	49	35	95	30	110	193	6000	500	3000	35 Cr.Mo.4
3006	"E3" 1407	350	60	49	35	95	30	110	193	6000	1500	4500	38 Ni.Cr.Mo.4
3007	"F" 1399	380	63	49	45	110	32	130	193	12000	-	-	Fe 52
3008	"F1" 1400	445	76	59	68	152	42	170	202	20000	-	-	35 Cr.Mo.4
3009	"F2" 1408	405	70	57	50	120	35	150	199	14000	2000	5050	35 Cr.Mo.4
3012	"F2" 1802	405	82	62	50	120	35	150	210	14000	2000	6000	39 Ni.Cr.Mo.4
3010	"F3" 1409	475	76	59	76	160	42	190	202	20000	2500	5000	38 Ni.Cr.Mo.4
3011	"F3" 1700	475	89	69	76	160	42	190	235	20000	2500	7500	38 Ni.Cr.Mo.4

OCCHIONE GIREVOLE PER TIMONE (NON OMOLOGABILE)
DRAWBAR SLEWING TOWING EYES (IT CANNOT BE HOMOLOGATED)

Art.	Tipo	Dimensioni								Carichi	
		A	ØB	ØC	ØD	E	F	G	H	Trainabile	Verticale
3015	Piccolo	280	42	31	30	85	25	95	143	-	-
3018	"E 990 Ø51"	340	51	39	42	104	30	96	192	6000	1100
3019	"E 990 Ø57"	340	57	40	42	105	31	96	192	6000	1100
3022	"E 701"	340	48	37	43	108	34	115	170	6000	-
3026	"F 987 Ø63"	354	63	51	45	112	42	98	200	12000	2090
3027	"F 987 Ø67"	354	67	51	45	112	42	98	200	12000	2090
3030	"F 702"	343	60	45	45	100	37	120	173	12000	-
3033	"E mon. 414"	340	60	48	45	100	37	120	172	6000	2500
3035	"E mon. 988 Ø63"	348	63	52	45	105	36	98	196	6000	2300
3036	"E mon. 988 Ø67"	348	67	52	45	105	36	98	196	6000	2300
3037	"E mon. 989"	348	63	50	45	105	36	98	195	6000	3100
3045	Francia L/BBM	330	60	48	51	128	37	85	183	-	-
3046	Francia L/BPT	324	58	45	52	128	37	87	175	-	-
3048	Francia P/MG	393	76	59	45	125	45	120	160	25000	-
3050	Francia P/BBM	380	82	61	50	130	51	105	205	25000	2000

SERVOTIMONI QUADRO A PIEDE FISSO
PARKING JACKS - SQUARE PIPE

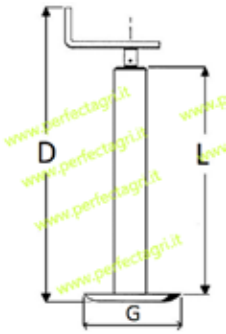

Art.	Mod.	L(mm)	D(mm)	E(mm)	Allung.mm	G(mm)	Portata statica kg
3101	40x300	300	430	125	150	90	200
3100	40x400	400	560	125	230	95	200
3105	40x500	500	630	125	330	90	200
3106	40x600	600	730	125	430	90	200
3102	50x400	370	530	125	230	160	500
3103	50x500	470	630	125	330	160	500
3104	50x600	570	730	125	430	160	500
3107	50x700	670	830	125	530	160	300
3112	60x500	470	630	125	330	160	800
3114	60x600	570	730	125	430	160	800
3116	60x700	670	830	125	530	160	800
3122	70x500	500	650	190	330	160	1000
3124	70x600	600	750	190	430	160	1000
3126	70x700	700	850	190	530	160	1000
3108	80x400	400	560	190	230	160	1200
3128	80x500	500	650	190	330	160	1200
3109	80x600	600	750	190	430	160	1200
3110	80x700	700	850	190	530	160	1200

SERVOTIMONI CON MANOVELLA LATERALE
PARKING JACKS WITH VERTICAL HANDLE

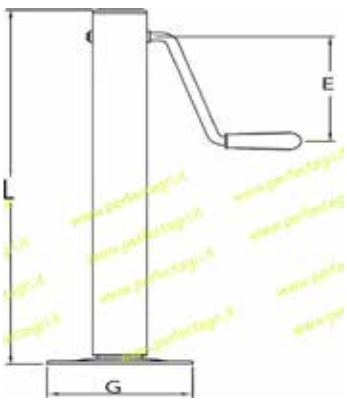

Art.	Mod.	L(mm)	L-L1	E(mm)	Allung. (mm)	G (mm)	Portata statica
3130	60x600	565	565	180	310	160	800
3129	60x700	670	670	180	410	160	800
3131	60x800	770	770	180	510	160	800
3133	70x600	565	565	170	310	160/220	1500

SERVOTIMONE CON MANOVELLA LATERALE PESANTE
HEAVY PARKING JACK WITH VERTICAL HANDLE

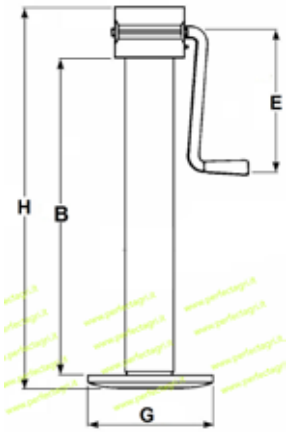

Art.	Mod.	B (mm)	H (mm)	E (mm)	Allung. (mm)	G (mm)	Portata statica Kg
3132	70x500	500	620	200	330	220	3000
3135	70x600	600	720	200	430	220	3000
3134	80x500	500	620	200	330	220	4000
3136	80x600	600	720	200	430	220	4000

SERVOTIMONE CON ATTACCO REGOLABILE
PARKING JACK WITH ADJUSTABLE CONNECTION

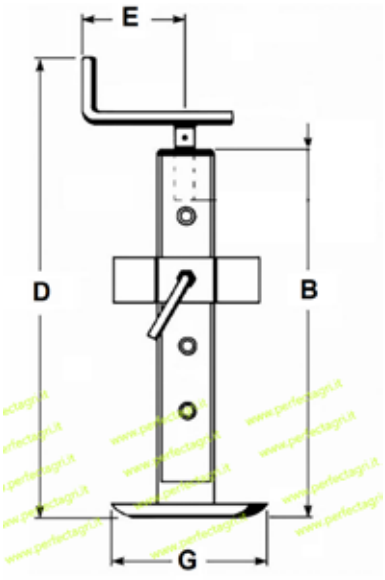

Art.	Mod.	B(mm)	D(mm)	E(mm)	Allung.mm	G(mm)	Portata statica kg
3137	60x500	470	610	125	330	160	600
3138	70x500	500	610	190	330	160	800
3139	80x500	500	610	190	330	220	1200

SERVOTIMONI CON ATTACCO RIBALTABILE
PARKING JACK WITH TIPPING CONNECTION

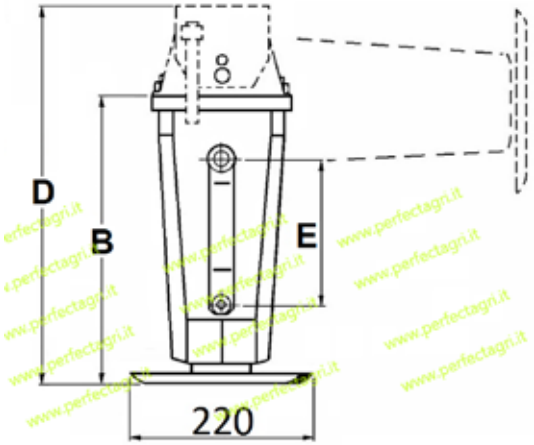

Art.	Mod.	B(mm)	E(mm)	D(mm)	Allung.mm	G(mm)	Portata statica kg
3163	70	410	205	490	200	220	4000

SERVOTIMONI IDRAULICI CON RITORNO A MOLLA
HYDRAULIC JACKS WITH SPRING RETURN

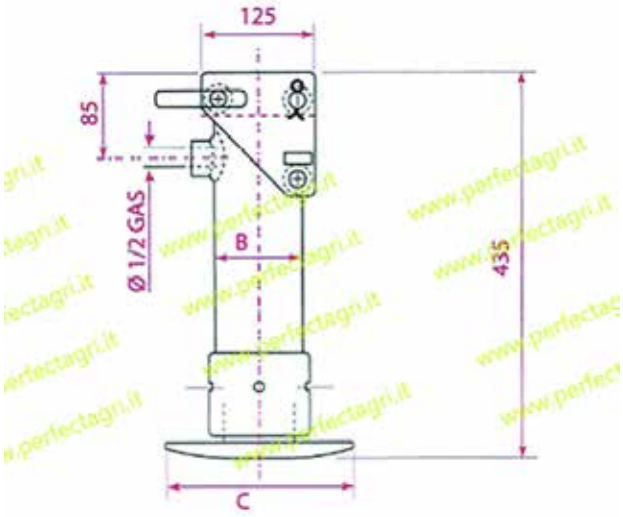

Art.	Carico Verticale	Note	A (mm)	B (mm)	C (mm)	Corsa (mm)
3166	100 bar - 3300 Kg 150 bar - 4970 Kg	Olio 0,8 Lt	65	80	160	250
3167	100 bar - 5670 Kg 150 bar - 8500 Kg	Olio 1,5 Lt	85	100	215	250

SERVOTIMONI A RUOTA
WHEEL JACKS

BLOCCAGGIO A MOLLA
WITH SPRING LOCK

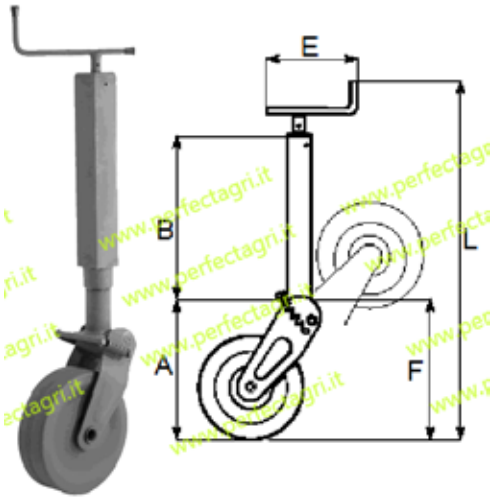

Art.	Mod.	B mm	L mm	E mm	A mm	F mm	Ruota di ferro	Ruota gomma	Port. stat. kg
3140	60x400	390	850	125	310	295	220x60	-	700
3142	70x500	480	960	190	340	290	280x80	-	800
3144	60x400	390	830	125	290	280	-	200x60	200
3146	70x500	480	960	190	340	290	-	250x80	300
3141	80x500	480	960	190	380	260	300x100	-	1000
3143	80x600	580	1100	190	380	260	300x100	-	1000
3145	90x500	500	960	190	380	260	300x100	-	1500

BLOCCAGGIO A SPINA
WITH PIN LOCK

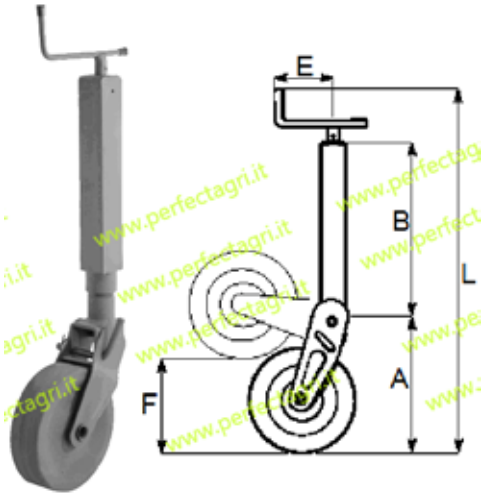

Art.	Mod.	B mm	L mm	E mm	A mm	F mm	Ruota di ferro	Ruota gomma	Port. stat. kg
3148	60x400	390	850	125	310	295	220x60	-	700
3149	60x400	390	830	125	290	280	-	200x60	200
3150	70x500	480	960	190	340	280	280x80	-	800
3151	70x500	480	960	190	320	290	-	250x80	300

RUOTINI D'APPOGGIO
JOCKEY WHEELS

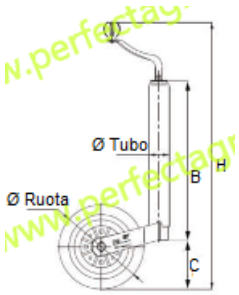

FISSO

REGISTRABILE

Art.	Descrizione	Ø tubo	ØRuota	H min.-max.	B (mm)	C (mm)	Portata statica kg
3160	Ruotino fisso	35mm	150x40mm	600mm	470	80	75
3162	Ruotino registrabile	48mm	200x50	590-790	420	120	150

RUOTE DI REGOLAZIONE PROFONDITÀ
DEPTH CONTROL WHEELS

RUOTE APPOGGIO PER LA REGOLAZIONE DELLA PROFONDITÀ DI LAVORO DEGLI ATTREZZI CON RUOTA LATERALE

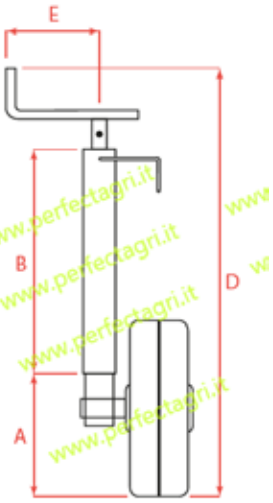

Art.	Mod.	B mm	D mm	E mm	A mm	Ruota di ferro	Portata statica kg
3172	60x500	470	780	125	165	300x100	600
3173	70x500	470	800	190	175	300x100	800
3174	80x500	470	800	190	175	300x100	1000

FRENO DI STAZIONAMENTO A MANOVELLA
PARKING BRAKE LEVEL WITH HANDLE

FISSO

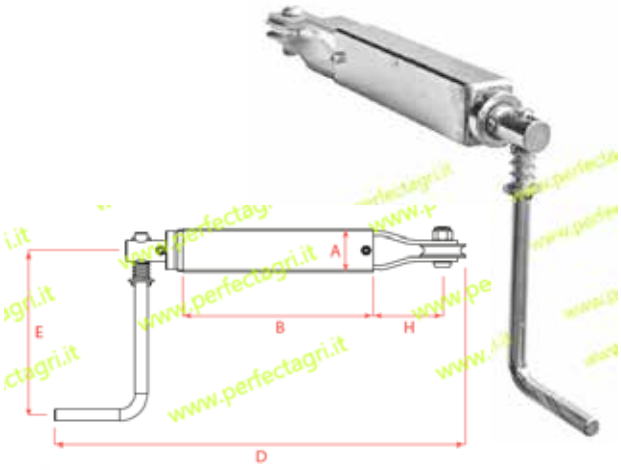

OSCILLANTE

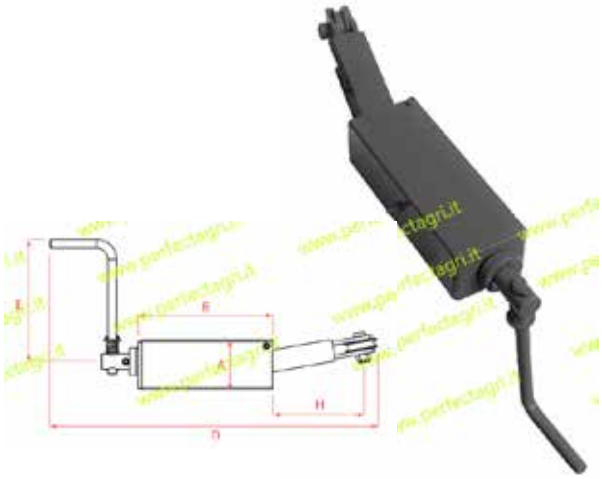

Art.	Tipo	Mod.	A mm	B mm	E mm	D mm	Min/Max H mm
3175	Fisso	50x40	50/40	220	200	620	75/225
3176	Oscillante	80X60	80/60	220	200	620	75/225

FRENO DI STAZIONAMENTO A VOLANTINO
PARKING BRAKE BY HANDWHEEL

FISSO

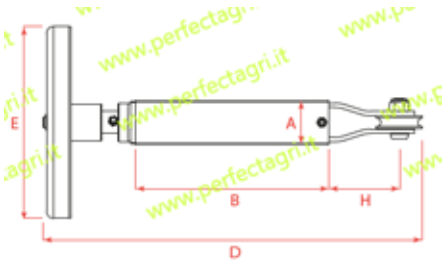

OSCILLANTE

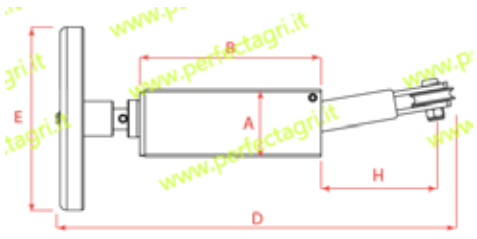

Art.	Tipo	Mod.	A mm	B mm	E mm	L mm	Min/Max H mm
3177	Fisso	50x40	50/40	220	200	580	75/225
3178	Oscillante	80x60	80/60	220	220	580	75/225

MORSETTI PER RUOTINI D'APPOGGIO
CLAMP BRACKET

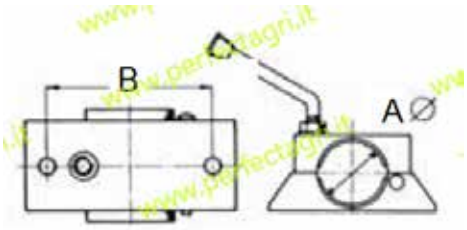

Art.	A Ø (mm)	B (mm)	Per ruotini d'appoggio
3170	35	105	Art. 3160
3171	48	105	Art. 3162

SERVOTIMONI IDRAULICI A DOPPIO EFFETTO
DOUBLE-ACTING HYDRAULIQUE JACKS

CON VALVOLA
DI BLOCCO

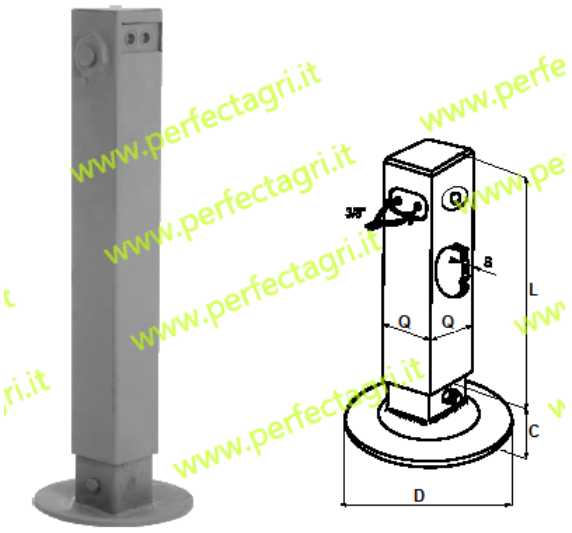

Art.	Alesaggio	Corsa (mm)	Q mm	L (mm)	C (mm)	S (mm)	D (mm)	Portata a 150 Bar kg
3180	40	500	80	700	65	4	220	1700
3182	50	500	90	700	65	4	220	2650
3184	60	500	100	700	65	4	280	3800

TESTINE AGGANCIO A CAVITÀ SFERICA (OMOLOGATE)
SPHERIC RECESS COUPLING HEAD

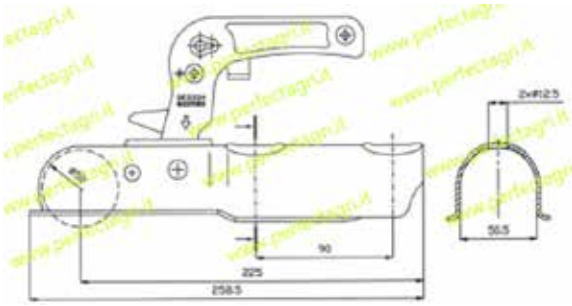

Art.	Attacco posteriore (tondo)	Attacco anteriore (sfera)	Portata
3760	Ø 35 mm	Ø 50 mm	750 kg
3762			1300kg
3765	Ø 50 mm		750kg
3767			1300kg

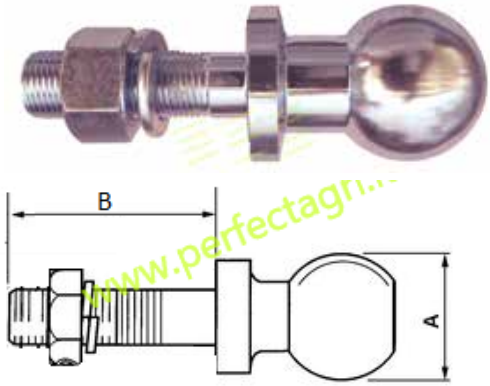

PERNO TRAINO A SFERA NON OMOLOGATO
HITCH BALLS

Art	Ball Ø A	B	Fil. inch	Fil. mm
737	50	70	3/4”	M19
738	50	70	7/8”	M22
739	50	70	1”	M25
741	50	51	3/4”	M19
742	50	40	3/4”	M19
743	50	40	7/8”	M22

PERNO TRAINO A SFERA CON CATENA
HITCH BALLS WITH CHAIN

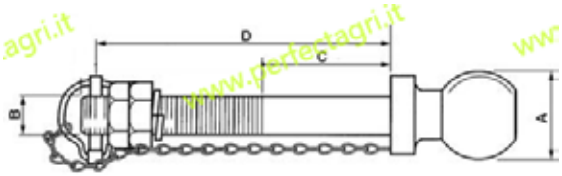

Art.	Ball Ø A	Ø B	D	foro spina	Fil. inch	Fil. mm
745	50	22	168	9	7/8” UNF	M22
747	50	25.4	168	9	1” UNF	M25

VERRICELLI
WINCH

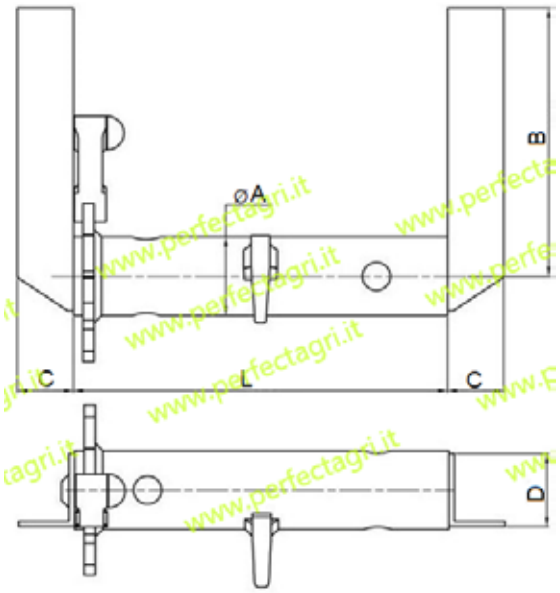

Art.	Lato	ØA(mm)	L (mm)	B (mm)	D (mm)
3220	Dx	42	200	170	39
3221	Sx				
3222	Dx	48	220	250	45
3223	Sx				
3230	Dx	60	280	250	58
3231	Sx				

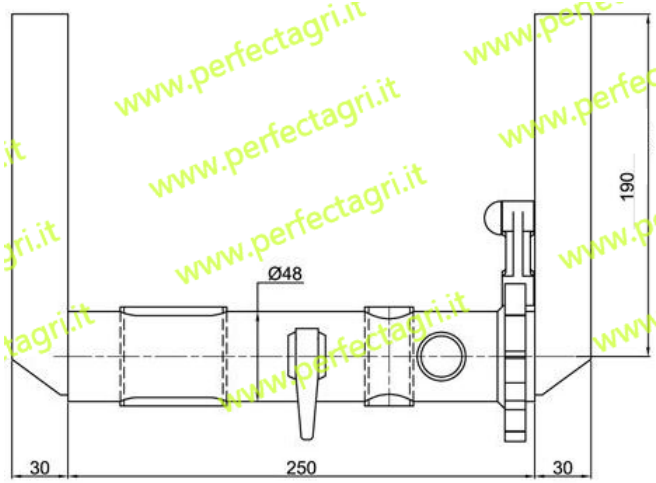

Art.	Lato	Descrizione
3224	Dx	Verricello rinforzato Ø 48 con asola
3225	Sx	

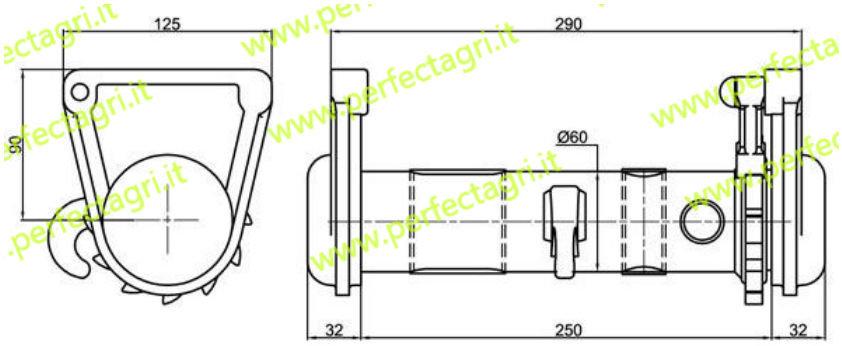

Art.	Lato	Descrizione
3234	Dx	Verricello rinforzato Ø 60grezzi con facciate stampate, fori rinforzati con asola
3235	Sx	

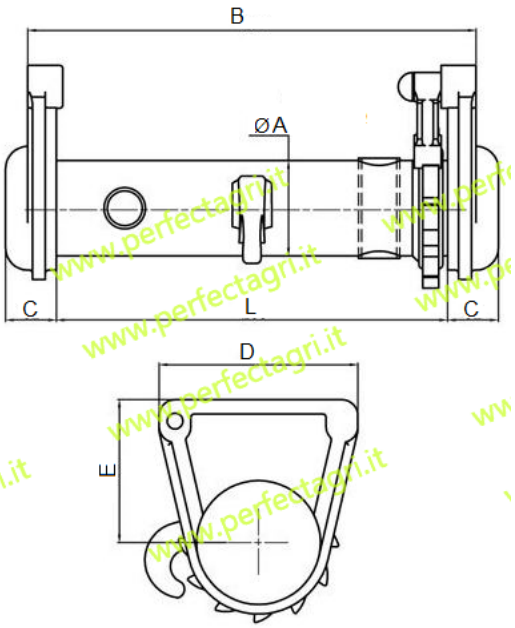

CON FACCIATE STAMPATE FORI RINFORZATI
WITH FORGED SIDES SUPPORT AND HOLES

Art.	Lato	ØA (mm)	L (mm)	B (mm)	C (mm)	D (mm)	E (mm)
3226	Dx	48	200	225	27	107	75
3227	Sx						
3232	Dx	60	250	290	32	125	90
3233	Sx						

VERRICELLO PER CINGHIE
HAND WINCH

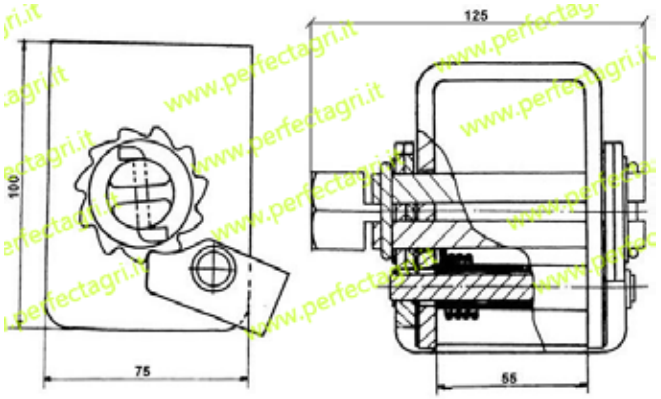

Art.	Descrizione
3260	Verricello per cinghie da 50 mm capacità 5000 kg

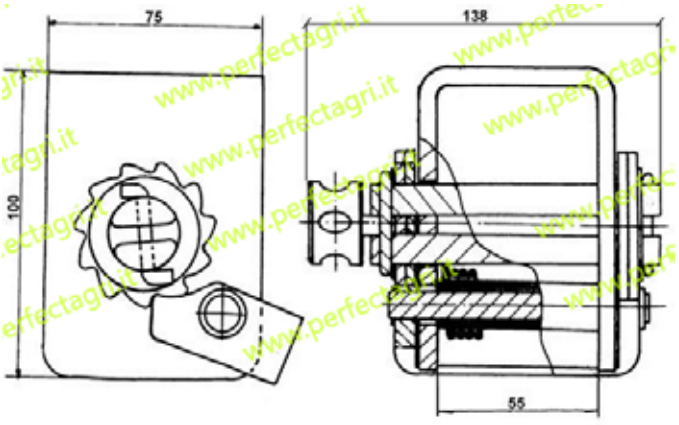

Art.	Descrizione
3262	Verricello per cinghie da 50 mm capacità 5000 kg

CHIUSURE A POMOLO E GOLFARI
EYEBOLT CLOSING

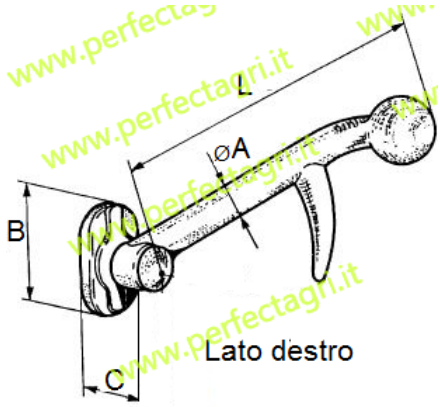

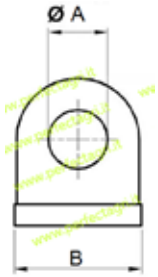

CHIUSURE A POMOLO

Art.	Lato	Descrizione	ØA (mm)	L (mm)	B (mm)	C (mm)
3310 3311	Dx Sx	Chiusura leggerissima	12	106	72	21
3312 3313	Dx Sx	Chiusura leggera	13	120	72	26
3314 3315	Dx Sx	Chiusura media	16	145	55	27
3316 3317	Dx Sx	Chiusura pesante tipo corto	16,5	150	84	35
3318 3319	Dx Sx	Chiusura pesante tipo lungo	15	180	75	35

GOLFARI

Art.	Descrizione	ØA (mm)	B (mm)
3302	Golfaro per chiusura leggerissima	9,5	27
3303	Golfaro per chiusura leggera	12	31
3304	Golfaro per chiusura media	14,5	34
3305	Golfaro per chiusura pesante tipo corto e lungo	17,5	42

LEVA FRENO TIPO CUNA
PARKING BRAKE LEVER

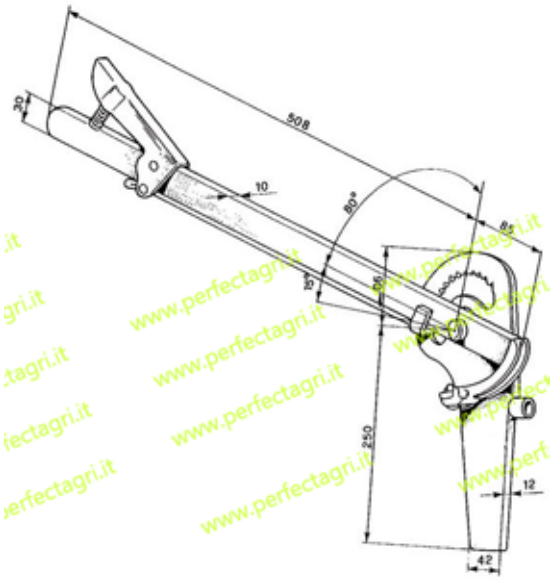

Art.	Descrizione
3080	Leva freno parcheggio con leva a molla
3081	Scatolina per leva freno

CHIUSURE REGISTRABILI
ADJUSTABLE CLOSING

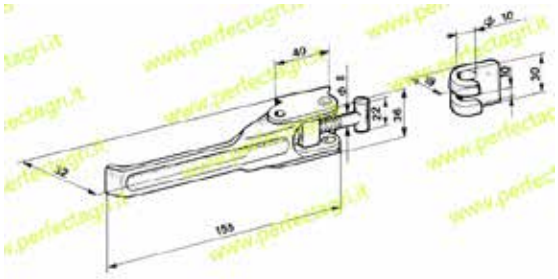

Art.	Descrizione
3321	Chiusura Fox T registrabile completa riscontro

CHIUSURE REGISTRABILI
ADJUSTABLE CLOSING

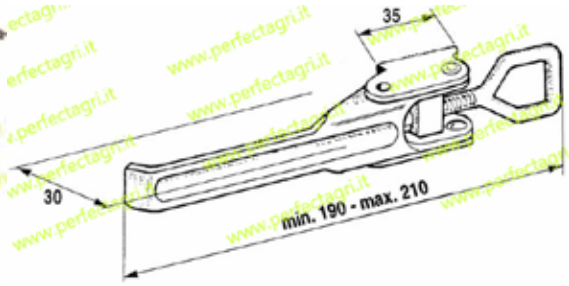

Art.	Descrizione
3320	Chiusura Fox zincata registrabile completa riscontro

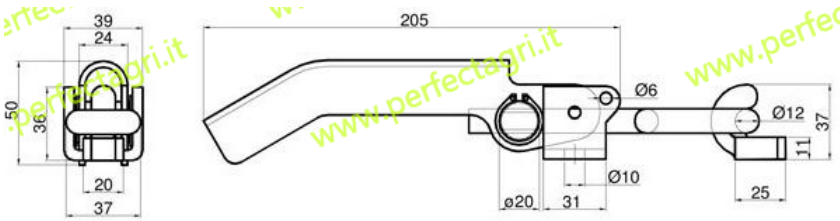

Art.	Descrizione
3323	Chiusura registrabile a saldare completa di gancio

CHIUSURE REGISTRABILI
ADJUSTABLE CLOSING

Art.	Ø Perno	Descrizione
3334	Ø 13	Chiusura per sponda
3335	Ø 16	Chiusura per sponda
3336	Ø 19	Chiusura per sponda

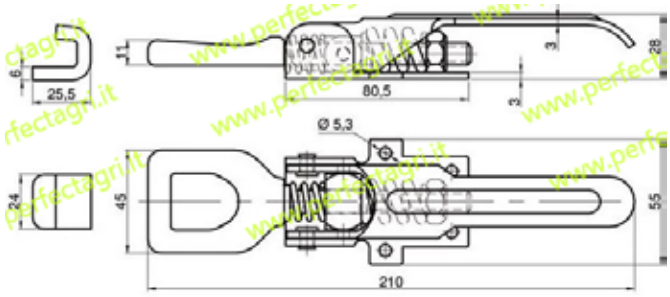

Art.	Descrizione
3322	Chiusura Scott zincata registrabile completa con riscontro

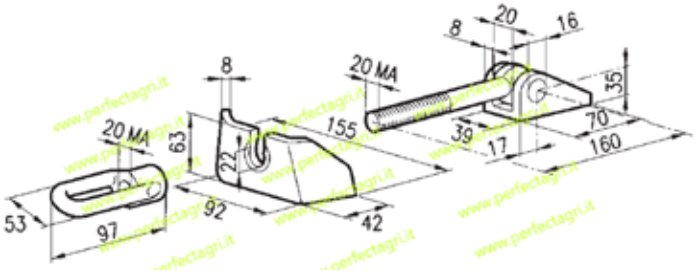

Art.	Descrizione
3330	Chiusura tipo “Carro - Botte”

Art.	Descrizione
3332	Chiusura per fondo apribile Filetto: M20

CHIUSURE MAROTTA
MAROTTA CLOSURES

Art.	Descrizione
3327	Chiusura marotta

CERNIERA POSTERIORE PER
CHIUSURA MAROTTA

Art.	Descrizione
3506	Cerniera posteriore Ø 20 DX
3507	Cernierea posteriore Ø 20 SX

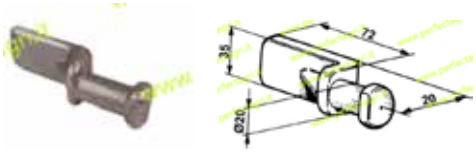

PIANTONE PER CHIUSURA MAROTTA

Art.	Descrizione
3326	Piantone Ø 20

CHIUSURA UNIVERSALE TRILATERALE
TIPPING TRAILER CLOSURE

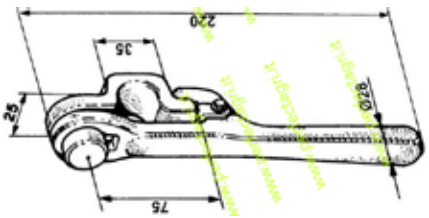

Art.	Descrizione
3325	Chiusura trilaterale

PIANTONE PER CHIUSURA TRILATERALE

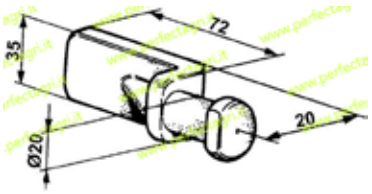

Art.	Descrizione
3326	Piantone Ø 20

CERNIERE PIATTE E BOMBATE
HINGES

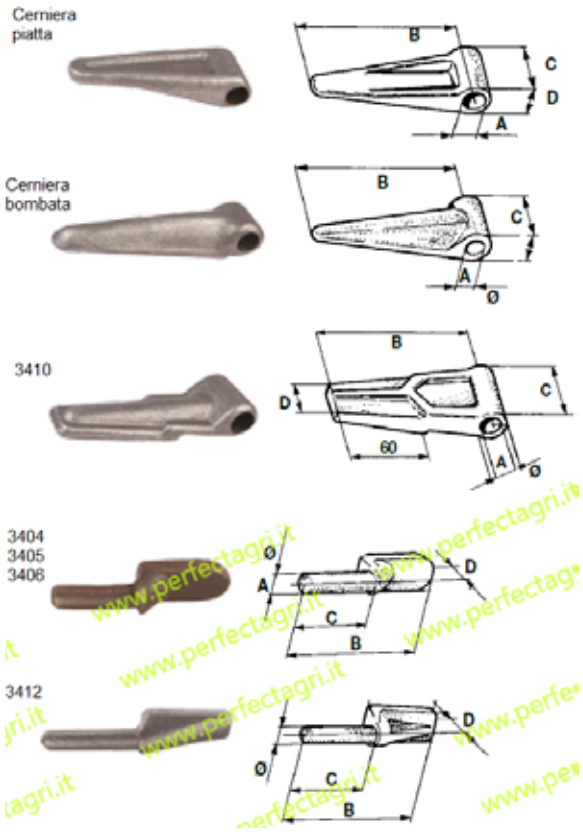

Art.	Descrizione	A mm	B mm	C mm	D mm
3399	Piatta leggera	12	80	30	19
3400	Piatta media	14	100	31	22
3415	Piatta pesante	16	80	35	26
3401	Bombata leggera	12	88	30	21
3402	Bombata media	14	105	32	25
3403	Bombata pesante	16	123	40	26
3410	Per sponde con bordino	14	100	38	25

PERNI PER CERNIERE

Art.	Descrizione	Applicabili ad art.	A mm	B mm	C mm	D mm
3404	Perno leggero	3399 3401	11	78	40	10
3405	Perno medio	3400 3402	13	100	52	13
3406	Perno pesante	3403	15	100	58	15
3411	Perno per cerniera sponde con bordino	3410	13	110	55	14

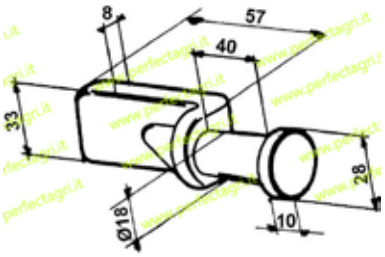

Art.	Descrizione
3328	Piantone Ø18

PERNO GREZZO Ø16
RAW PIN Ø 16

Art.
3416

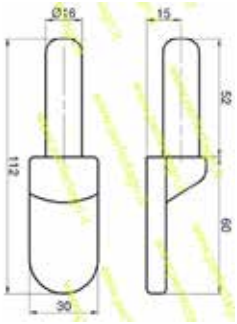

CERNIERA DOPPIA APERTURA CON STAFFA CORTA
HINGE WITH SHORT STIRRUP

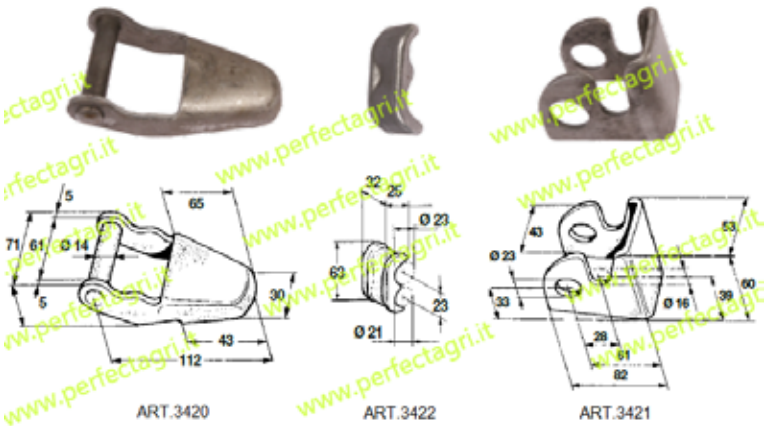

Art.	Descrizione
3420	Staffa cerniera corta sottosopra paripianale
3422	Levetta
3421	Pezzo forato tipo largo per art.3420 - 3422 (art.3425)

CERNIERA DOPPIA APERTURA CON STAFFA LUNGA
HINGE WITH LONG STIRRUP

Art.	Descrizione
3425	Staffa cerniera lunga sottosopra, con scalino
3422	Levetta
3426	Pezzo forato tipo stretto per art.3425 - 3422 (art.3420)

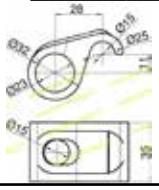

Art.	Descrizione
3423	Paletta grezza

CERNIERA POSTERIORE Ø 16
REAR HINGE Ø 16

LATO DESTRO
Art. 3500 - 3501

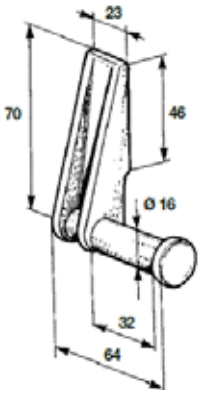

Art. 3502

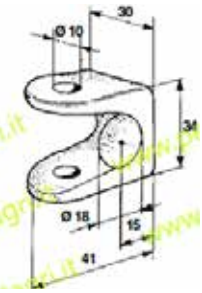

Art.18

Art.	Descrizione	Lato
3500	Cerniera posteriore Ø 16	Dx
3501		Sx
3502	Supporto per cerniera posteriore	
18	Spinotto	

CERNIERA POSTERIORE Ø 20
REAR HINGE Ø 20

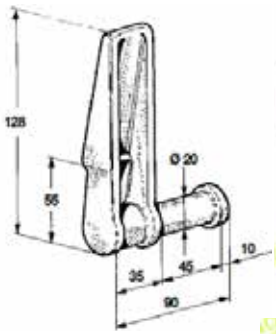

LATO DESTRO ART.3506 - 3507

ART.3508

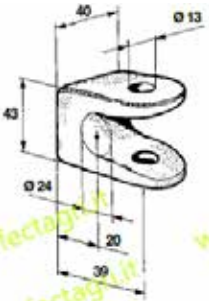

ART.3509

Art.	Descrizione	Lato
3506	Cerniera posteriore Ø 20	Dx
3507		Sx
3508	Supporto per cerniera posteriore	
3509	Chiavistello Ø 12	

SUPPORTO FORGIATO RIBALTABILE
FORK FOR TIPPING TRAILERS

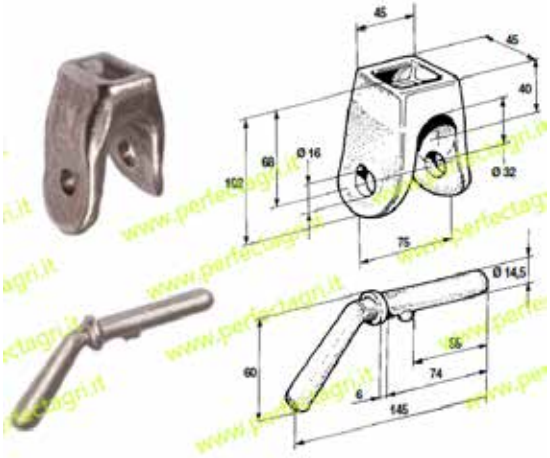

Art.	Descrizione
3504	Cavallotto ribaltabile

CHIAVISTELLO CAVALLOTTO RIBALTABILE

Art.	Descrizione
3505	Chiavistello cavallotto ribaltabile

CHIUSURA A BLOCCO
LINK BLOCK LOCK

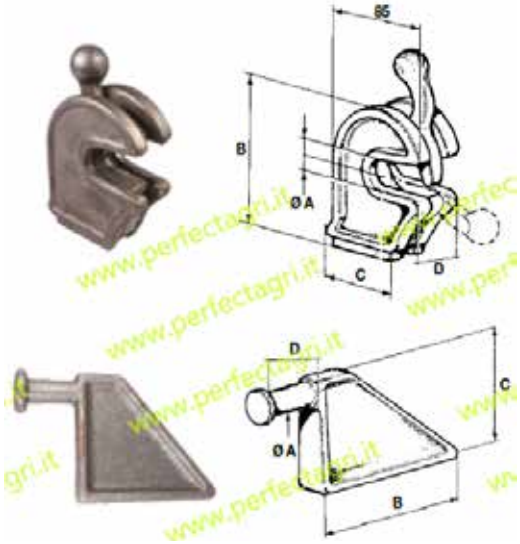

Art.	Descrizione	A mm	B mm	C mm	D mm
3550	Chiusura a blocco leggero	20	115	62	38
3552	Chiusura a blocco medio	24	114	64	42

PIANTONI PER CHIUSURA A BLOCCO

Art.	Descrizione	A mm	B mm	C mm	D mm
3551	Chiusura a blocco leggero	20	115	62	38
3553	Chiusura a blocco medio	24	114	64	42

DOPPIO ANELLO DI FERMO PER CERNIERE "SOTTOSOPRA"
DOUBLE LINK OF LOCK FOR "SOTTOSOPRA" HINGES

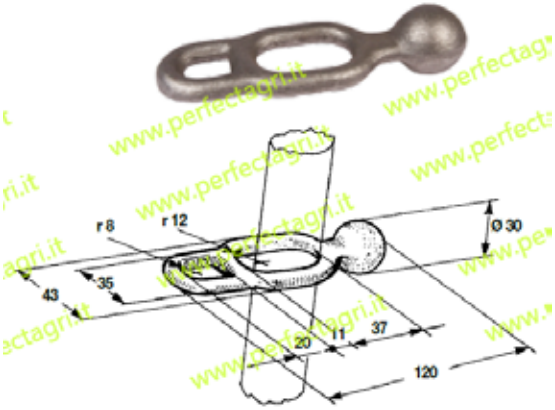

Art.	Descrizione
3450	Doppio anello di fermo per cerniere sottosopra

AGGANCIO CATENA CON PIASTRINA
HANDLE WITH PLATE

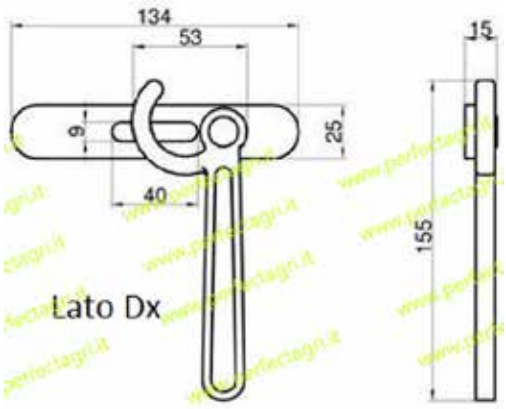

Art.	Lato	Descrizione
3460	Dx	aggancio catena esterno zincato con piastrina
3461	Sx	

AGGANCIO CATENA CON PIASTRA
HANDLE WITH PLATE

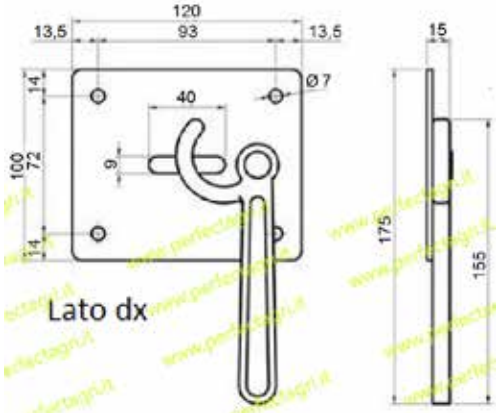

Art.	Lato	Descrizione
3462	Dx	aggancio catena esterno zincato con piastra
3463	Sx	

TENDICATENA COMPLETO DI CATENA ZINCATO
GALVANIZED AXE WITH CHAIN

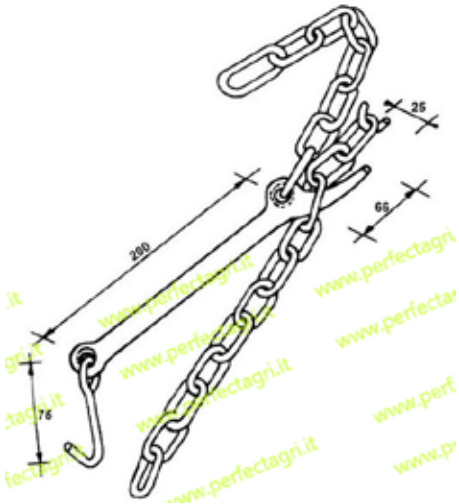

Art.
3470

ASTA PER TENDICATENA ZINCATO
GALVANIZED AXE FOR CHAIN

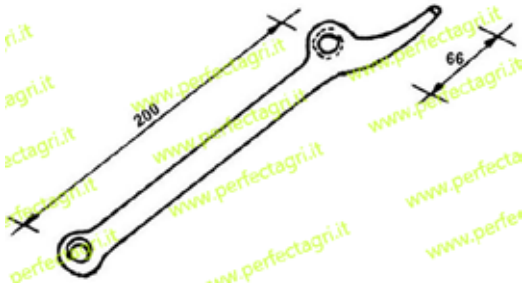

Art.
3471

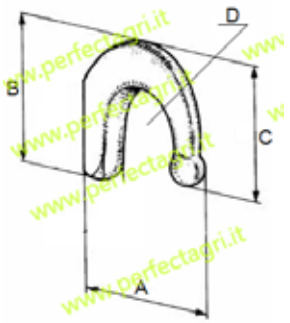

TENDIFUNI
CABLE

Art.	Descrizione	A (mm)	B (mm)	C (mm)	D (mm)
3473	Leggero	55	40	28	13
3474	Medio	60	40	35	16
3475	Pesante	60	40	55	18

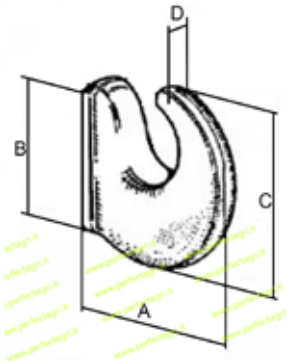

GANCI DI TRAINO
TOWING HOOK

Art.	Descrizione	A (mm)	B (mm)	C (mm)	D (mm)
3476	Leggero	71	61	78	13
3477	Medio	100	102	92	15
3478	Pesante	105	113	110	17

GANCIO CATENA - UNCINO CAPO CATENA
HOOK CHAIN - END HOOK CHAIN

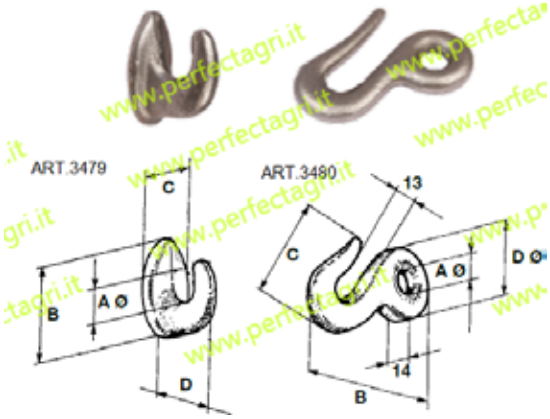

Art.	Descrizione	A mm	B mm	C mm	D mm
3479	Gancio catena	16	54	29	44
3480	Uncino capo catena	15	95	70	42

KIT COMPLETO SFERE Ø 60
KIT CENTRAL BALL SUPPORT Ø 60

Art.	Descrizione	Composizione
3600	Kit ribaltamento rimorchio posteriore e trilaterale con sfere Ø 60mm Portata max: 2000kg	- 4 chiocciole - 2 sfere Ø 60mm con foro - 2 sfere Ø 60mm con asola - 2 chiavistelli - 2 spine a scatto

SFERA GREZZA CON FORO Ø60
RAW BALL Ø60 WITH EYELET

Art.
3602

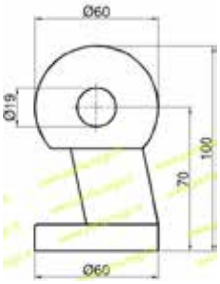

SUPPORTO A SFERA GREZZO Ø60
RAW SOCKET FOR BALL Ø60

Art.
3601

SFERA GREZZA CON ASOLA Ø60
RAW BALL Ø60 WITH OVAL EYELET

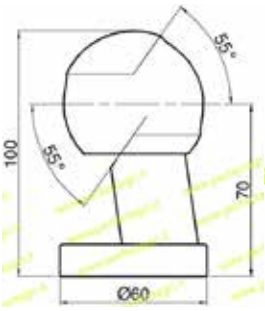

Art.	Lato
3603	Sx
3604	Dx

SPINA A UNA GOLA ZINCATA
SINGLE FLUTED LOCKING PIN GALVANIZED

Art.
3605

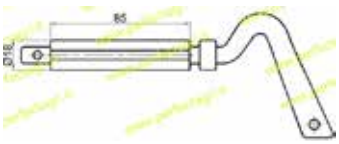

SPINA A DUE GOLE ZINCATE
TWIN FLUTED LOCKING PIN GALVANIZED

Art.
3606

RONDELLA AD UNA GOLA
SINGLE FLUTED

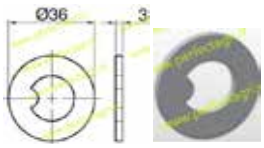

Art.
3608

RONDELLA A DUE GOLE
TWIN FLUTED

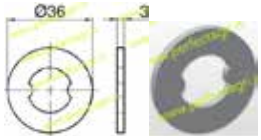

Art.
3609

COPPIGLIA ZINCATA
GALVANIZED PIN

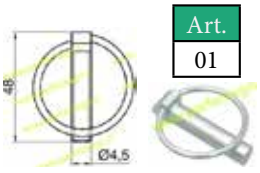

Art.
01

KIT COMPLETO SFERE Ø75
KIT CENTRAL BALL SUPPORT Ø75

Art.	Descrizione	Composizione
3610	Kit ribaltamento rimorchio posteriore e trilaterale con sfere Ø 75mm Portata max: 5000kg	- 4 chiocciole - 2 sfere Ø 75mm con foro - 2 sfere Ø 75mm con asola - 2 chiavistelli - 2 spine a scatto

SFERA GREZZA CON FORO Ø75
RAW BALL Ø75 WITH EYELET

Art. 3612

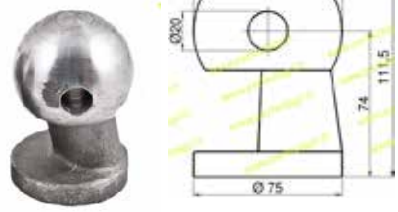

SUPPORTO GREZZO RIBASSATO SFERA Ø75
RAW LOW SOCKETFOR BALL Ø75

Art. 3611

SFERA GREZZA CON ASOLA Ø75
RAW BALL Ø75 WITH OVAL EYELET

Art.	Lato
3613	Sx
3614	Dx

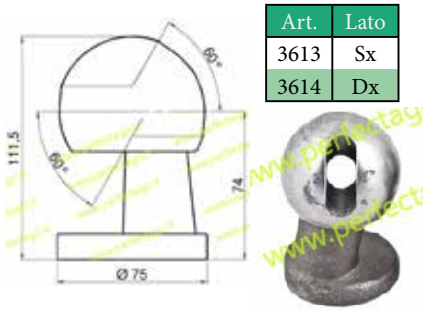

SPINA A UNA GOLA ZINCATA
SINGLE FLUTED LOCKING PIN GALVANIZED

Art. 3615

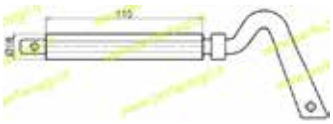

SPINA A DUE GOLE ZINCATE
TWIN FLUTED LOCKING PIN GALVANIZED

Art. 3616

RONDELLA AD UNA GOLA
SINGLE FLUTED

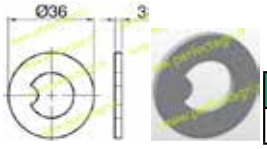

Art. 3608

RONDELLA A DUE GOLE
TWIN FLUTED

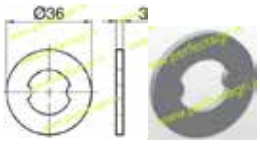

Art. 3609

COPPIGLIA ZINCATA
GALVANIZED PIN

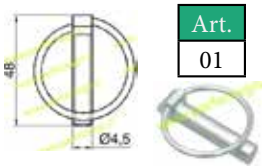

Art. 01

ASSALI E SEMIASSI SENZA FRENO
AXLES AND AXLE SHAFTS WITHOUT BRAKE

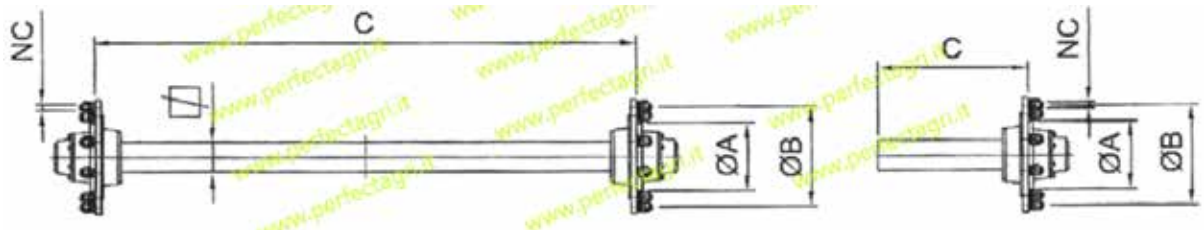

Art.		quadro mm	Lunghezza		Attacco			Portata 40km/h	
Assali	Semiassi		assali	semiassi	NC	A	B	Assali	Semiassi
			caregg. mm	lungh. stand. mm					
3650	3651	40	1200	200	5M16	93	140	1600	800
3652	3653	45	1300	200	5M16	93	140	2000	1000
3654	3655	50	1400	200	5M16	93	140	2600	1300
3656	3657	50	1400	200	6M18	160	205	2600	1300
3658	3659	60	1500	300	6M18	160	205	4000	2000
3660	3661	70	1600	300	6M18	160	205	6000	3000
3662	3663	70	1600	300	8M18	220	275	6500	3250

ASSALI E SEMIASSI CON FRENO
AXLES AND AXLE SHAFTS WITH BRAKE

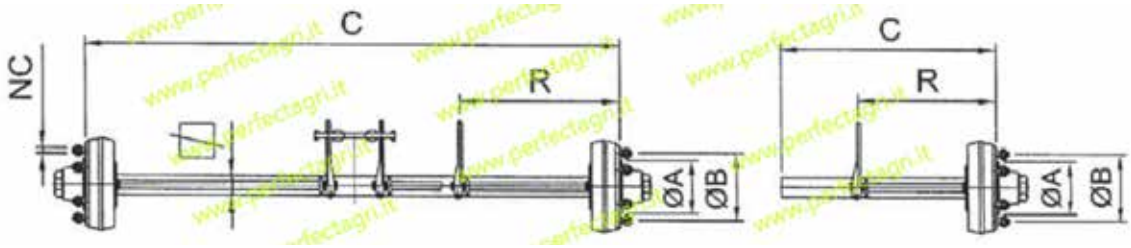

Art.		quadro mm	Lunghezza		Attacco			Portata 40km/h	
Assali	Semiassi		assali	semiassi	NC	A	B	Assali	Semiassi
			caregg. mm	lungh. stand. mm					
CON FRENO 300 x 60									
3674	3675	60	1500	300	6M18	160	205	4000	2000
3678	3679	70	1600	300	8M18	160	205	6000	3000

RALLE A SFERA PER RIMORCHI
BALL BEARING SLEWING RINGS

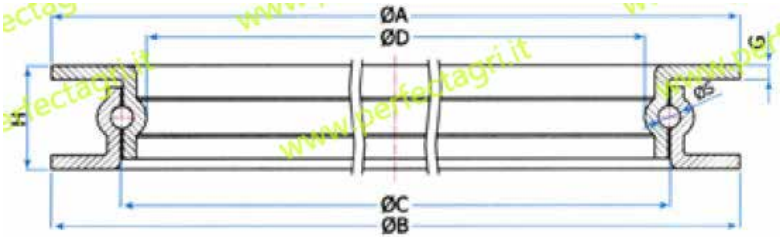

SERIE LEGGERA H55
LIGHT SERIES H55

Art.	ØA ± 5mm	ØB ± 5mm	ØC ± 5mm	ØD ± 5mm	H ±3mm	G (mm)	ØS Inc.	Carico ax
3704	400	415	340	310	55	8	1/2”	0,75 T.
3705	500	515	440	415	55	8	1/2”	1 T.

SERIE NORMALE H65
NORMAL SERIES H65

Art.	ØA ± 5mm	ØB ± 5mm	ØC ± 5mm	ØD ± 5mm	H ±3mm	G (mm)	Ø Inc.	Carico ax
3711	800	800	705	680	65	8	1/2”	2,5 T.
3712	900	900	800	775	65	8	1/2”	3,5 T.
3714	1000	1000	905	875	65	8	9/12”	4,5 T.

SERIE PESANTE H 80
HEAVY SERIES H80

Art.	ØA ± 5mm	ØB ± 5mm	ØC ± 5mm	ØD ± 5mm	H ±3mm	G (mm)	ØS Inc.	Carico ax
3720	1000	1015	900	875	80	8	5/8”	6 T.
3722	1100	1100	1000	970	80	8	5/8”	8 T.

NB: A richiesta si possono avere altre misure.
NB: On demand you may have other sizes.

CONTROSFERA PER GIUNTO
AGAINSTBALL FOR JOINT

Art.	Ø mm.
13021	60
13022	80
13023	100
13024	120
13025	150
13026	200

SFERA PER GIUNTO
BALL FOR JOINT

Art.	Ø mm.
13040	60
13041	80
13042	100
13043	120
13044	150
13045	200

GUARNIZIONE IN GOMMA PER GIUNTO SFERICO
COUPLING GASKET FOR SPHERICAL JOINT

Art.	Ø mm.
13030	60
13031	80
13032	100
13033	120
13034	150
13035	200

ANELLO PER GIUNTO SFERICO
RING FOR SPHERICAL JOINT

Art.	Ø mm.
13050	60
13051	80
13052	100
13053	120
13054	150
13055	200

GUARNIZIONE RAPIDA PER GIUNTO IDRAULICO TIPO "BICCHIERE"
COUPLING GASKET FOR IDRAULIC JOINT

Art.	Ø mm.
13058	80
13059	100
13060	120

FASCETTE STRINGITUBO PER CARRIBOTTE
HOSE CLIPS

Art.	Ø = Serraggio mm min - max	Largh. Nastro mm	Spess. Nastro mm	Diam. Bullone mm.	Forza di serraggio Nm
13901	60 - 63	20	0,8	6	4,8
13902	68 - 73	25	1	8	14,5
13903	86 - 91	25	1	8	14,5
13904	92 - 97	25	1	8	14,5
13905	98 - 103	25	1	8	14,5
13906	113 - 121	25	1	8	14,5
13907	122 - 130	25	1	8	14,5
13908	131 - 139	25	1	8	14,5
13909	140 - 148	25	1	8	14,5
13910	149 - 161	30	1	10	36
13911	162 - 174	30	1	10	36
13912	175 - 187	30	1	10	36

VALVOLA DI FONDO A PORTAGOMMA ZINCATA
FOOT VALVE WITH STUB-PIPE FOR RUBBER HOSE

Art.	Ø mm.
13801	80
13802	100
13803	120
13804	150
13805	200

VALVOLA DI FONDO CON SEMIGIUNTO MASCHIO, ZINCATA
FOOT VALVE WITH MALE CONNECTION

Art.	Ø mm.
13811	80
13812	100
13813	120
13814	150
13815	200

AVVOLGITUBO PER CARROBOTTE
HOSE REELS FOR AGRICULTURE

Avvolgitubo in metallo e raccordi in ottone

Art.	Quantità tubo mm	Ø Raccordo attacco gomma	Trattamento protettivo
12200	100	8/10	verniciatura a polvere
12202	200	8/10	verniciatura a polvere

Art.	Ricambio
12204	Ricambio tubo centrale, lunghezza 485mm
12206	Ricambio tubo centrale, lunghezza 550mm

AVVOLGITUBO A SLITTA
HOSE REELS FOR AGRICULTURE

Avvolgitubo in metallo e raccordi in ottone

Art.	Quantità tubo mm	Ø Raccordo attacco gomma	Trattamento protettivo
12208	100	8/10	verniciatura a polvere
12209	200	8/10	verniciatura a polvere

Art.	Ricambio
12204	Ricambio tubo centrale, lunghezza 485mm
12206	Ricambio tubo centrale, lunghezza 550mm

AVVOLGITUBO CARRELLA CON BASE PER MOTOPOMPE
HOSE REELS FOR PUMP

Avvolgitubo in metallo e raccordi in ottone

Art.	Quantità tubo mm	Ø Raccordo attacco gomma	Trattamento protettivo
12214	100	8/10	verniciatura a polvere
12216	200	8/10	verniciatura a polvere

Art.	Ricambio
12204	Ricambio tubo centrale, lunghezza 485mm
12206	Ricambio tubo centrale, lunghezza 550mm

AVVOLGITUBO CARRELLATI PER GIARDINO
HOSE REELS FOR GARDEN

Avvolgitubo completamente in metallo, verniciati a polvere, rullo rosso, telaio grigio.
Raccordi in ottone ad innesto rapido in entrata (maschio + femmina)
Confezione: smontati in scatola di cartone

Art.	Quantità tubo m - Ø	Ø Raccordo attacco gomma	Ruote piene Ø x largh.
12222	100 - 1/2	15 ÷ 19	150 x 50
12224	80 - 3/4”	19 ÷ 24	175 x 50

AVVOLGITUBO CARRELLATI PER GIARDINO PROFESSIONALE
HOSE REELS FOR GARDEN

Avvolgitubo completamente in metallo, verniciati a polvere e raccordi in ottone ad innesto rapido in entrata.
Confezione: smontati in scatola di cartone

Art.	Quantità tubo m	Ø Raccordo attacco gomma	Ruote piene Ø x largh.
12226	80	5/8”	150 x 40
12228	80	3/4”	150 x 40
12230	120	3/4”	150 x40
12232	50	1”	pneumatiche rinforz. 260x85
12234	100	1”	pneumatiche rinforz. 260x85

AVVOLGITUBO CARRELLATI PER MATERIALE PLASTICO
HOSE REELS FOR GARDEN IN PLASTIC

Art.	Descrizione
12236	Portata tubo 60 metri da 1/2” Resistente alla ruggine. Imballo in quadricomia.

TUBO DA GIARDINAGGIO MAGLIATO 5 STRATI
TUBE FOR GARDEN

Articolo rotolo da 25mt	Articolo rotolo da 50mt	Ø interno mm
12238	12239	12,5
12240	12241	15
12242	12243	19
12244	12245	25
12246	12247	30

TUBO TELATO PER IRRORAZIONE
TUBE FOR SPRAYING

PER IRRORAZIONE E TRATTAMENTI ANTIPARASSITARI

Art.	Int. x Est.	Atm.	Rotolo mt.
12010	Ø 8 x 13	20	100
12012	Ø 8 x 14,5	40	100
12014	Ø 10 x 16	40	100
12016	Ø 10 x 18	80	100

TUBO BIANCO IN POLIETILENE
POLYETHYLENE TUBE FOR SPRAYING

PER IRRORAZIONE E TRATTAMENTI ANTIPARASSITARI

Art.	Int. x Est.	Atm.	Rotolo mt.
12020	Ø 8 x 13	25	100
12022	Ø 8 x 14,5	25	200
12024	Ø 9 x 14	25	100

FASCETTE STRINGITUBO IN ACCIAIO
GALVANIZED CARBON STEEL HOSE CLIPS

AL CARBONIO ZINCATE A VITE SENZA FINE

Art.	Campo di serraggio		Larghezza nastro mm
	mm (Min-Max)	pollici (Min-Max)	
12400	10 - 17	5/16” - 5/8”	9
12402	13 - 20	1/2” - 3/4”	9
12404	16 - 24	5/8” - 1”	9
12408	25 - 40	1” - 1” 5/8	9
12410	32 - 50	1”1/4 - 2”	9
12412	16 - 25	5/8” - 1”	12
12414	20 - 32	3/4” - 1”1/4	12
12418	32 -50	1”1/4 - 2”	12
12422	58 - 75	1” 15/8	12

TUBO FLESSIBILE SPIRALATO ATOSSICO
NON-TOXIC SPIRAL TUBE

Art.	Ø Int. mm.	Press. eserc. ATM	Rotoli Mt.	Impiego
12080	20	8	50	Per aspirazione e mandata di acqua, fertilizzanti, insetticidi, per travaso vini, mosti, vinacce, alimentari in genere
12081	25	8	50	
12082	30	8	50	
12083	35	7	50	
12084	40	7	50	
12085	50	6	50	
12086	60	6	50	
12087	75	6	50	
12088	80	6	50	
12089	100	4	25	

VALVOLE DI FONDO IN NYLON
FOOT VALVES

Art.	Passo filetto Gas
12500	3/4”
12502	1”
12504	1”1/4
12506	1”1/2
12508	2

FILTRI DI ASPIRAZIONE
SUCTION FILTERS

Art.	Descrizione	Ø attacco (mm.)	Ø esterno (mm.)
12512	Portata 30 lt/1” Materiale: moplen ispezionabili e lavabili all’interno	15	100
12514		20	100

Art.	Descrizione	Ø attacco (mm.)	Ø esterno (mm.)
12518	Portata 100 lt/1” Materiale: moplen ispezionabili e lavabili all’interno	25	140
12520		30	140

Art.	Descrizione	Ø attacco (mm.)	Ø esterno (mm.)
12522	Portata 200 lt/1” Materiale: moplen ispezionabili e lavabili all’interno	30	140
12524		35	140
12526		40	140

RACCORDI PORTAGOMMA IN NYLON
FITTING WITH GASKET

GIUNTO
COMBINATO
DRITTO

Art.	Ø Raccordo
12530	20
12531	25
12532	30
12533	35
12534	40
12535	50
12536	60

RACCORDI PORTAGAMMA IN NYLON
FITTING WITH GASKET

IN 3 PEZZI A SEDE CONICA CON PORTAGOMMA DRITTO

Art.	Ø Raccordo	Filetto gas
12540	20	3/4”
12541	20	1”
12542	25	1”
12543	30	1”
12544	30	1”1/4
12545	35	1”
12546	35	1”1/4
12547	40	1”1/4
12548	40	1”1/2
12549	50	1”1/2
12550	50	2”

IN 3 PEZZI A SEDE CONICA CON PORTAGOMMA CURVI 90°

Art.	Ø Raccordo	Filetto gas
12554	20	3/4”
12555	20	1”
12556	25	1”
12557	30	1”
12558	30	1”1/4
12560	35	1”1/4
12561	40	1”1/4
12562	40	1”1/2
12563	50	1”1/2
12564	50	2”

RACCORDO PORTAGOMMA DRITTO

Art.	Ø Raccordo	Filetto gas
12568	13	1/2”
12569	16	3/4”
12570	16	1/2”
12571	20	1/2”
12572	20	3/4”
12573	20	1”
12574	25	1”
12575	30	1”
12576	30	1”1/4
12577	35	1”1/4
12578	40	1”1/4
12579	40	1”1/2
12580	50	1”1/2
12581	50	2”

RACCORDO PORTAGOMMA DRITTO CON GIRELLO

Art.	Ø Raccordo	Filetto gas
12585	16	1/2”
12586	16	3/4”
12587	20	3/4”
12588	20	1”
12589	25	1”
12590	25	1”1/4
12591	40	1”1/2
12592	50	2”

RACCORDI PORTAGAMMA
FITTING WITH GASKET

RACCORDO PORTAGOMMA CURVO NYLON CON GIRELLO

Art.	Ø Raccordo	Filetto gas
12596	22	1”
12597	25	1”
12598	30	1”1/4
12599	32	1”1/4”
12600	40	1”1/2
12602	50	2”

VALVOLE DI FONDO IN OTTONE

Art.	Passo filetto
12606	1”
12607	1”1/4
12608	1”1/2
12609	2”

RACCORDO PORTAGOMMA COMPLETO IN OTTONE

Art.	Ø Raccordo
12613	20
12614	25
12615	30

RACCORDO PORTAGOMMA MASCHIO IN OTTONE

Art.	Ø Raccordo	Filetto gas
12619	25	1”
12620	30	1”1/4
12621	40	1”1/2
12622	50	2”

RACCORDO PORTAGOMMA FEMMINA IN OTTONE

Art.	Ø Raccordo	Filetto gas
12626	25	1”
12627	30	1”1/4
12628	40	1”1/2
12629	50	2”

RACCORDO PORTAGOMMA DRITTO IN 3 PEZZI

Art.	Ø Raccordo	Filetto gas
12633	20	3/4”
12634	25	1”
12635	30	1”
12636	30	1”1/4
12637	32	1”
12638	50	2”

RACCORDI PORTAGAMMA
FITTING WITH GASKET

RACCORDO
PORTAGOMMA
CURVI 90°
IN 3 PEZZI

Art.	Ø Raccordo	Filetto gas
12642	20	3/4"
12643	25	1"
12644	30	1"
12645	30	1"1/4
12646	40	1"1/2
12647	50	2"
12648	60	2"1/2

RACCORDI ATTACCO RAPIDI
FITTING WITH GASKET

RACCORDO
ATTACCO
RAPIDO
FEMMINA IN
OTTONE

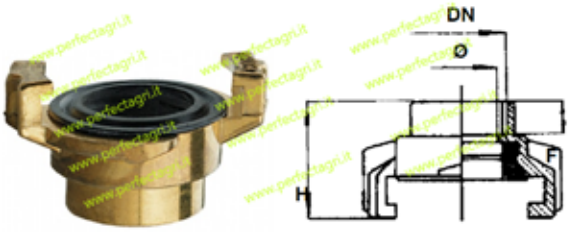

Art.	DN	Ø	F	H
12651	1/2"	15	11	32
12652	3/4"	20	11	34
12653	1"	24	13	35
12654	1"1/4	24	13	41
12655	1"1/2	24	13	41

RACCORDO
ATTACCO
RAPIDO
MASCHIO
IN OTTONE

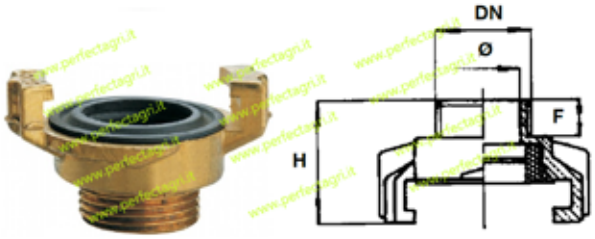

Art.	DN	Ø	F	H
12658	1/2"	15	11	32
12659	3/4"	20	11	34
12660	1"	24	13	35
12661	1"1/4	24	13	41
12662	1"1/2	24	13	41

RACCORDO
ATTACCO
RAPIDO
CON PORTA-
GOMMA

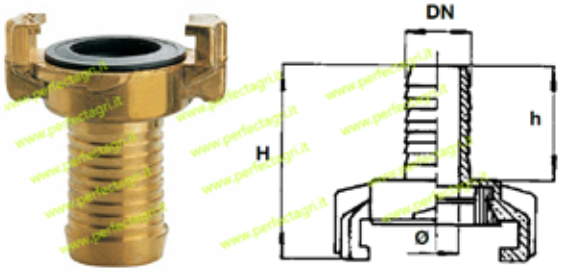

Art.	DN	Ø	H	h
12665	13	9	51	28,5
12666	15	10,5	53	30,5
12667	18	13	54	31,5
12668	20	16	54	33
12669	25	20	64	41,5
12670	30	24	66	41,5
12671	32	26	66	43,5
12672	34	28	72	51,6

RACCORDI ATTACCO RAPIDI
FITTING WITH GASKET

TAPPO

GUARNIZIONE
IN GOMMA

Art.	Passo filetto
12675	Tappo di ricambio cieco
12676	Guarnizione in gomma

RICAMBI COMET
SPARE PARTS FOR COMET PUMPS

Art.	Descrizione	Per Pompa	Rif. Comet
12785	Kit compensatore volumetrico	APS-BP	1208 0013
12786		APS 96	1208 0015
12787		APS 121	1208 0018
12788		IDS 1701	1208 0020
12789		IDS 1401	1208 0023
12790	Bicchiere per compensatore volumetrico	APD-IDS	42100 1200
12791		APD-APS-BP	42100 1500
12792		BP 125K	42100 2000
12793		IDS 1701	42100 2300
12794	Membrana pompa	P48-BP 60 125K	1800 0002
12795		APS-IDS	1800 0012
12796		APS 41	1800 0020
12797		APS-BP75-IDS 960	1800 0088
12798	Membrana accumulatore pressione	APS-BP 60K	1800 0034
12799		P48	1800 0035
12800		APS 96	1800 0094
12801		IDS 1401	1800 0177
12802	Calotta accumulatore pressione	P48	4600 0070
12803		APS 96	4600 0280
12804		APS-BP	4600 0360
12805		IDS 1401	4600 0370
12806	Valvola aspirazione	BP 281	
12807	Set 6 valvole aspirazione/mandata	IDS 1201/1401	5025 0051
12808	Set 8 valvole aspirazione/mandata	IDS 1701	5025 0023
12809	Gruppo valvola asp./mand.	P48	1220 0004
12810		APS 41	1220 0052
12811		APS 51-96	1220 0035
12812		APS 121-145	1220 0034
12813		BP 75	1220 0070
12814		BP60-125	1220 0046
12815	Gruppo valvola sicurezza	IDS-APS	1219 0041
12816		APS 51	1219 0046
12817		APS 71-96	1219 0051
12818	Membrana tappo olio	P48	1800 0017
12819		BP 60K	1800 0030

POMPE COMET E RICAMBI
COMET PUMPS AND SPARE PARTS

O-RING DI RICAMBIO

Art.	Descrizione	Misure	Rif. Comet
12821	O-Ring per compensatore	2,62x44,12	1210 0122
12822		3,53x73,03	1210 0373
12823	O-Ring per testata-valvole	2,62x22,22	1210 0047
12824		2,62x34,6	1210 0032
12825		1,78x28,3	1210 0015
12826		2,62x20,24	1210 0048
12827		2,62x28,25	12100145
12828		2,62x45,69	1210 0385

GRUPPI DI COMANDO - 2 VIE

Art.	Descrizione
12830	ALFA 2 - in alluminio
12831	ORION 2 - in ottone

POMPA COMET BP 60 K

Art.	Descrizione
12700	Pompa COMET BP 60 K alb.1”3/8 non pass.
12701	Kit comando a distanza per BP 60 K-P 48
12702	Protezione cardano per BP 60-75-125 K

POMPA COMET BP 75

Art.	Descrizione
12705	Pompa COMET BP 75 alb.1”3/8 non pass.
12706	Gruppo di comando 3 vie 15 bar
12707	Kit comando a distanza per BP 75
12702	Protezione cardano per BP 75

POMPA COMET BP 125 K

Art.	Descrizione
12710	Pompa COMET BP 125 K alb.1”3/8 non pass.
12711	Gruppo di comando distanza 3 vie
12707	Kit comando a distanza per BP 125 K-BP 75
12702	Protezione cardano per BP 60-75-125 K

POMPE COMET E RICAMBI
COMET PUMPS AND SPARE PARTS

POMPA COMET P 48

Art.	Descrizione
12714	Pompa COMET P 48 flangia 6 fori
12715	Protezione cardano per P 48
12716	Gruppo comando a 2 vie
12717	Gruppo comando su pompa 3 vie
12718	Gruppo comando a distanza 3 vie
12701	Kit comando a distanza per P 48

POMPE COMET APS 31 e APS 41

Art.	Descrizione
12721	Pompa COMET APS 31 albero non passante
12722	Pompa COMET APS 41 albero non passante
12723	Kit cardano 1”3/8 per APS 41
12715	Protezione cardano per APS 41
12724	Gruppo comando pompa 2 vie GEMINI
12725	Gruppo comando distanza 2 vie POLARIS

POMPE COMET APS 51

Art.	Descrizione
12728	Pompa COMET APS 51 alb.mas/mas 1”3/8
12729	Pompa COMET APS 51 alb.mas/fem. 1”3/8
12730	Protezione cardano per APS 51-71
12731	Gruppo comando pompa distanza 3 vie
12732	Kit attacco gruppo comando su pompa
12733	Kit comando a distanza

POMPE COMET E RICAMBI
COMET PUMPS AND SPARE PARTS

POMPA COMET APS 71

Art.	Descrizione
12736	Pompa COMET APS 71 alb.mas/mas 1”3/8
12737	Pompa COMET APS 71 alb.mas/fem. 1”3/8
12738	Gruppo comando a distanza per APS 71-96
12732	Kit attacco gruppo su pompa APS 71-96
12739	Kit comando a distanza APS71-96

POMPA COMET APS 96

Art.	Descrizione
12742	Pompa COMET APS 96 alb.mas/mas 1”3/8
12743	Pompa COMET APS 96 alb.mas/fem. 1”3/8

POMPA COMET APS 121

Art.	Descrizione
12746	Pompa COMET APS 121 alb.mas/mas 1”3/8
12747	Pompa COMET APS 121 alb.mas/fem. 1”3/8
12748	Protezione cardano per APS 121-145
12749	Gruppo comando distanza 3 vie HPR
12750	Kit comando a distanza

POMPA COMET APS 145

Art.	Descrizione
12753	Pompa COMET APS 145 alb.mas/mas 1”3/8
12754	Protezione cardano per APS 145

POMPE COMET E RICAMBI
COMET PUMPS AND SPARE PARTS

POMPA COMET IDS 960

Art.	Descrizione
12757	Pompa COMET IDS 960 alb. mas/mas 1”3/8
12758	Pompa COMET IDS 960 alb. mas/fem. 1”3/8
12759	Protezione cardano per IDS 960

POMPE COMET IDS

Art.	Descrizione
12762	Pompa COMET IDS 1000 alb.mas/mas 1”3/8
12763	Pompa COMET IDS 1401 alb.mas/mas 1”3/8
12764	Pompa COMET IDS 1701 alb.mas/mas 1”3/8
12765	Protezione cardano per IDS 1401/1701
12766	Pompa COMET IDS 2001 alb.mas/mas 1”3/8
12767	Pompa COMET IDS 2001 alb.mas/mas 1”3/8 R.50
12768	Pompa COMET IDS 2200 alb.mas/mas 1”3/8

CARRELLO IRRORAZIONE COMET 50 ECO L
SPRAYING TROLLEY COMET 50 ECO L

Art.	Descrizione
12771	Carrello COMET 50 ECO L

MOTOPOMPE ABBINABILI

MC 18

Art.	Descrizione
12774	con motore elettrico
12775	con motore LONCIN LC152F

MC 20/20

Art.	Descrizione
12776	con motore elettrico
12777	con motore LONCIN LC152F

MC 25

Art.	Descrizione
12778	con motore elettrico
12779	con motore LONCIN LC152F

MOTOPOMPE COMET E RICAMBI
COMET MOTOR-PUMPS AND SPARE PARTS

MOTOPOMPE COMET MC 18

Art.	Descrizione
12774	MC 18 con motore elettrico monofase
12775	MC 18 con motore 4 tempi LONCIN LC 152 F con base

MOTOPOMPE COMET MC 20/20

Art.	Descrizione
12776	MC 20/20 con motore elettrico monofase
12777	MC 20/20 con motore 4 tempi LONCIN LC 152 F con base

MOTOPOMPE COMET MC 25

Art.	Descrizione
12778	MC 25 con motore elettrico monofase
12779	MC 25 con motore 4 tempi LONCIN G 120 F base

MOTOPOMPE COMET APS 31 e APS 41

Art.	Descrizione
12780	APS 31 con motore 4 tempi LONCIN G 120 F con base
12781	APS 41 con motore 4 tempi LONCIN G 200 F base

LANCE A BASSA PRESSIONE (3:15 ATM)
LOW-PRESSURE SPRAY GUNS

Art.	Descrizione
15000	Dritta leva

Art.	Descrizione
15002	tipo curvo a leva

Art.	Descrizione
15004	con rubinetto

Art.	Descrizione
15006	chiusura a sfera

RICAMBI PER LANCE A BASSA PRESSIONE TIPO STANDARD
ACCESSORIES FOR LOW PRESSURE SPRAY LANCES

Art.	Fig.	Ø Foro mm	Descrizione
15010	1	Ø 1,25	Getto mini spray
15011	2	Ø 1,25	Getto a rosa inox
15012	2	Ø 1,5	Getto a rosa inox
15013	2	Ø 1,75	Getto a rosa inox
15014	3	Ø 1,25	Getto a rosa fisso
15015	4	-	Curva portagetto 12 x 19
15016	5	-	Rubinetto per lance
15017	6	Ø 1,5	Getto a rosa registrabile
15018	7	Ø 1,5	Getto a rosa biforco
15019	8	Ø 1,5	Getto a rosa triforco
15020	9	-	Cartuccia filtro di ricambio

RICAMBI PER LANCE A LEVE E MANOPOLA
SPARE FOR SPRAY GUNS

RACCORDI PER LANCE IN OTTONE

Art.	Descrizione
15030	Ø 8
15031	Ø 10
15032	Ø 13
15033	Guarnizione per raccordi Ø18x12 spess. 2mm

RACCORDI PORTAGOMMA CURVI 90° IN OTTONE

Art.	Descrizione
15036	Ø 10
15037	Ø 13
15033	Guarnizione per raccordi Ø18x12 spess. 2mm

GIUNTI PORTAGOMMA IN OTTONE

Art.	Descrizione
15041	Ø 8
15042	Ø 10
15043	Ø 13

GIUNTI PORTAGOMMA COMBINATI IN GHIERA IN OTTONE

Art.	Descrizione
15047	Ø 8
15048	Ø 10
15049	Ø 13

GIUNTI PORTAGOMMA COMBINATI CON GIRELLO IN OTTONE

Art.	Descrizione
15052	Ø 8
15053	Ø 10
15054	Ø 13

GIUNTI A NIPPLO IN OTTONE

Art.	Descrizione
15055	Dal 1/4” a 3/8” Gas
15056	Dal 3/8” a 1/2” Gas
15057	Dal 1/2” a 1/2” Gas

UGELLO TOROIDALE IN CERAMICA PER PARASPRUZZO

Art.	Descrizione
15058	Ø 1,2 completo di O.ring
15059	Ø 1,5 completo di O.ring
15060	Ø 1,8 completo di O.ring
15061	Ø 2 completo di O.ring

GUARNIZIONE

Art.	Descrizione
15064	Guarnizione Ø 23x10x3 per paraspruzzo

LANCE AD ALTA PRESSIONE
HIGH-PRESSURE SPRAY GUNS

-LANCIA A LEVA CON PARASPRUZZO

Art.	Tipo	Lunghezza
15100	lancia a leva con paraspruzzo	600 mm
15102		1000 mm

Ugelli in ceramica foro Ø 1,5.
Pressione di esercizio 40bar

-LANCIA A MANOPOLA CON PARASPRUZZO

Art.	Tipo	Lunghezza
15106	lancia a manopola con paraspruzzo	600 mm
15108		1000 mm

Ugelli in ceramica foro Ø 1,5.
Pressione di esercizio 40bar

-LANCIA A MITRA TURBO TIPO PESANTE

Art.	Descrizione
15112	Lungh. 600 mm Ugello in ceramica foro Ø2,5 Attacco G.1/2” Pressione di esercizio max. 60 bar

-LANCIA A MITRA TURBO TIPO SEMPLICE

Art.	Descrizione
15116	Lungh. 600 mm Ugello in ceramica foro Ø2 Attacco G.1/2” Pressione di esercizio max. 50 bar

-PISTOLA IRRORAZIONE TURBO

Art.	Descrizione
15120	Ugello in ceramica foro Ø2,5 Attacco G.1/2” Pressione di esercizio max. 60 bar

MANOMETRI ALLA GLICERINA PER POMPE AGRICOLE E INDUSTRIALE
GLYCERIN FILLED PRESSURE GAUGES

Art.	Bar	Attacco	Diametro
15200	0 ÷ 10	1/4” Gas	63
15201	0 ÷ 16		
15202	0 ÷ 25		
15203	0 ÷ 60		
15204	0 ÷ 100		
15205	0 ÷ 160		
15206	0 ÷ 250		
15207	0 ÷ 400		

VALVOLA A SFERA M.M. PASSAGGIO TOTALE CON MANIGLIA
FULLWAY BALL VALVE M.M. WITH LEVER

Art.	Filetto 1	Filetto 2
15220	G1/2" M	G1/2" M

Art.	Filetto 1	Filetto 2	Rotazione
15221	G1/2" M	G3/8" M	Destra
15222	G1/2" M	G1/2" M	Sinistra
15223	G1/2" M	G3/8" M	Sinistra
15224	G1/2" M	G1/2" M	Destra

VALVOLA A SFERA PASSAGGIO TOTALE CON MANIGLIA A FARFALLA
FULLWAY BALL VALVE WITH "BUTTERFLY" LEVER

Art.	Filetto 1	Filetto 2
15225	G3/4" Femmina	G3/4" Femmina
15226	G1/2" Maschio	G1/2" Maschio

SUPPORTINO PER ROTORE TRINCIA
SUPPORTS FOR STICK CUTTERS

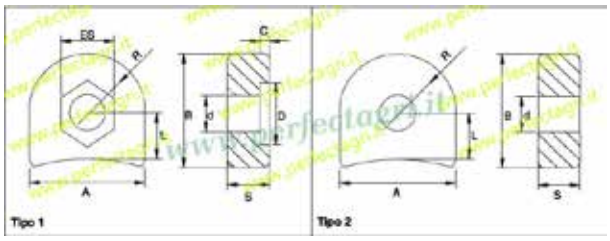

Art.	d+0,5	Es+1	L+1	A	S+1	B	C+1	R	Tipo
354	12,5	19	30	50	17	55	6	25	1
355	12,5	-	30	50	17	55	-	25	2
166	16,5	24	23	50	17	48	6	25	1
167	16,5	-	23	50	17	48	-	25	2
398	16,5	24	25	50	17	53	6	25	1
399	16,5	-	25	50	17	53	-	25	2
346	16,5	24	37	50	17	62	6	25	1
347	16,5	-	37	50	17	62	-	25	2
203	20,5	30	25	52	17	60	7	26	1
204	20,5	-	25	52	17	60	-	26	2
434	20,5	30	32	52	17	65	7	26	1
435	20,5	-	32	52	17	65	-	26	2

VITI TESTA ESAGONALE PER MAZZE CLASSE 10.9 CON DADO AUTOBLOCCANTE
HEXAGONAL NUT 10.9 GRADE WITH AUTOBLOCK NUT

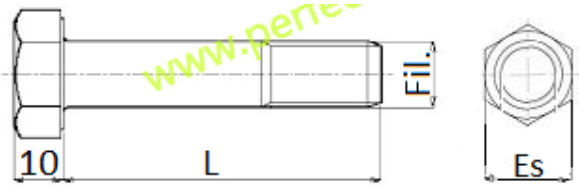

Art.	Fil.	Es	L.
4120	M12x1,75	19	60
4122	M12x1,75	19	90
4130	M14x2	22	90
4132	M14x2	22	100
4140	M16x2	24	75
4142	M16x2	24	90
4143	M16x2	24	95
4144	M16x2	24	100
4146	M16x2	24	110
4148	M16x2	24	120
4150	M16x2	24	130
4152	M16x2	24	140

Art.	Fil.	Es	L.
4156	M16x2	27	90
4158	M16x2	27	100
4164	M20x2,5	30	75
4166	M20x2,5	30	90
4167	M20x2,5	30	95
4168	M20x2,5	30	100
4170	M20x2,5	30	110
4172	M20x2,5	30	120
4176	M20x2,5	30	130
4178	M20x2,5	30	140
4180	M20x2,5	30	150
4182	M20x2,5	30	160

VOMERI A LANCIA PER ANCORA ESTIRPATORE CON FORO ED ASOLA
SHARE FOR CULTIVATOR TINE

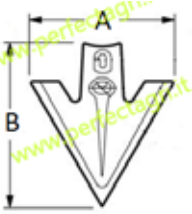

Art.	Vomere	Domensioni A x B	Ø Foro	Interasse da/a
4201	N°1	120x230	12	45/50
4202	N°2	200x240	12	45/50
4203	N°3	240x270	12	45/50

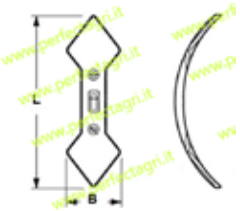

VOMERINO DOPPIO PER ANCORA ESTIRPATORE
SHARE FOR CULTIVATOR TINE

Art.	Dimensioni L x B	interasse
4204	235x45	45/50
4205	260x75	45/50

DENTE PER ERPICE TIPO QUADRO COMPLETI DI DADO E RONDELLA
HARROW TINES - SQUARE TYPE WITH NUT AND WASHER

Art.	Tipo	Ø filetto	Q quadro	A	B	C
4402	2	14 MA	20	220	170	50
4403	3	16 MA	22	250	200	50
4404	4	20 MA	23	280	230	50
4405	5	30 MA	24	307	247	60
4406	6	22 MA	25	307	247	60
4408	8	24 MA	30	350	280	70

DENTE ERPICE TIPO SACK COMPLETO DI DADO E RONDELLA
HARROW TINES - SACK TYPE WITH NUT AND WASHER

Art.	Tipo	Lunghezza
4413	3	240
4414	4	270

DENTE PER ERPICE "HOWARD"
TRIDENT FOR HARROW "HOWARD"

Art.	Materiale
4490	Ghisa
4445	Acciaio

VOMERINI REVERSIBILI
SHARE FOR COLTIVATOR TINE

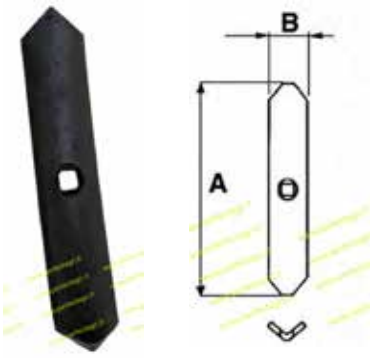

Art.	A (mm)	B (mm)	Sez. per spess. C	Tipo vomere	Descriz.
4231	190	37	5	curvo	n°1 foro 10,5 mm.
4232	190	37	6	curvo	n°1 foro 10,5 mm.
4233	210	37	8	curvo	n°1 foro 10,5 mm.
4234	135	37	5	dritto	n°1 foro 10,5 mm.
4235	135	37	6	dritto	n°1 foro 10,5 mm.
4236	195	37	6	dritto	n°1 foro 10,5 mm.

VOMERE A CUORE
SHARE

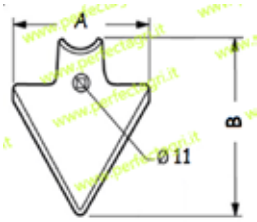

Art.	A (mm)	B (mm)	Sez. per spessore	Descriz.
4240	105	120	4	n°1 foro 11 mm.

Impieghi: seminatrici vari

VOMERI A LANCIA
VIBRATILLER SHARE

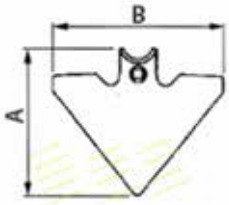

Art.	A (mm)	B (mm)	Sez. per spessore	Descriz.
4241	105	115	4	n°1 foro 11 mm
4242	150	150	4	n°1 foro 11 mm.
4243	175	145	4	n°1 foro 11 mm.
4244	200	150	4	n°1 foro 11 mm.
4245	250	185	4	n°1 foro 11 mm.

VOMERE A ZAMPA D' OCA
DUCK FOOT SHARE

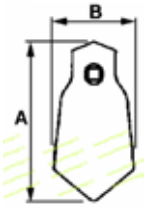

Art.	A (mm)	B (mm)	Sez. per spessore	Descriz.
4248	70	145	4	n°1 foro 11 mm.

VITI TESTA OVALE PER VOMERI
OVAL HEAD SCREWS FOR SHARE

Art. M10	Art. M12	Lung. mm.	Quadro mm.
4972	-	30	10
4973	4977	40	10
4974	4978	45	10
4975	4979	55	10
4976	4980	70	10

MOLLE A BALESTRA TIPO ITALIANO
SPRINGS FOR CULTIVATOR

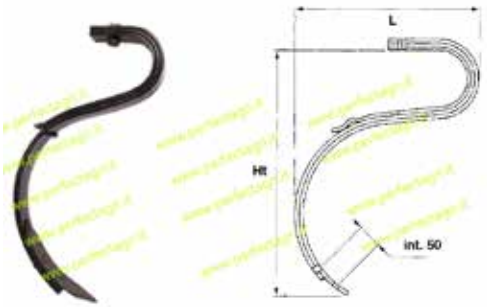

Art.	Numero foglie	Sezione	vomere art.	Misure (mm)	
				L	Ht
4300	2 -1/2	45x7	4204	300	510
4302	3 - 1/2	45x7	4204	360	540
4304	4 - 1/2	45x7	4204	365	540

STAFFE PER MOLLE A BALESTRA TIPO ITALIANO
CLAMPS FOR LEAF SPRINGS

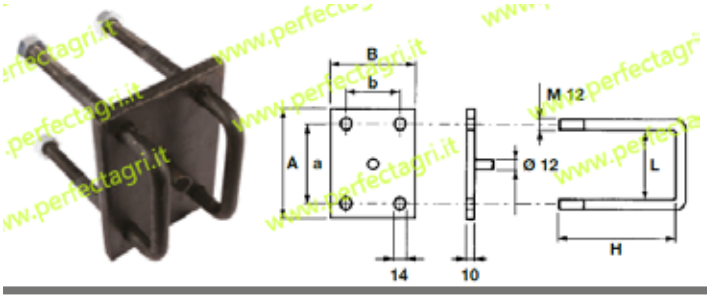

Art.	AxB mm	a x b mm	H mm	L mm
4308	130x100	95x65	140	83

MOLLA QUADRA DOPPIA SPIRA
SPRINGS FOR CULTIVATOR

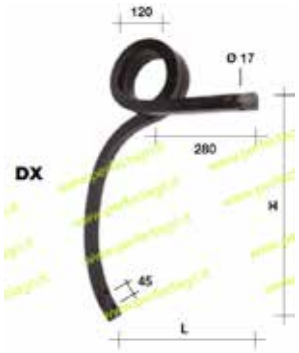

Art.	posizione	H mm	L mm	Spessore quadro
4312	Dx	455	365	25x25 mm
4313	Sx	455	365	25x25 mm

Art.	posizione	H mm	L mm	Spessore quadro
4314	Dx	535	365	30 x 30 mm
4315	Sx	535	365	30 x 30 mm

STAFFE PER MOLLE TIPO QUADRO
CLAMPS FOR LEAF SPRINGS

Art.	Telaio	Quadro della molla	A mm
4318	80 x 80	25 mm	28
4320		30 mm	32

MOLLE TIPO "FLEX" VERNICIATE PER VIBROCOLTIVATORI
SPRING TINES FOR CULTIVATORS

TIPO STANDARD

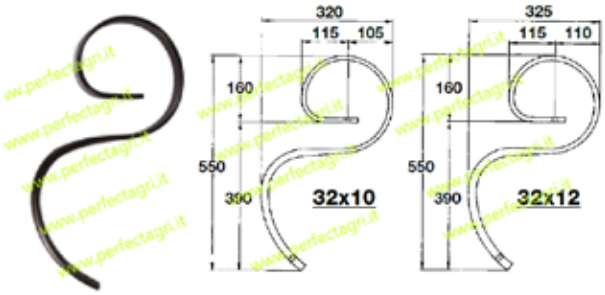

Art.	Sezione	Versione
4331	32x10	Senza vomere
4332	32x10	C/vomere art.4231
4333	32x12	Senza vomere
4334	32x12	C/vomere art.4231

TIPO ALTO

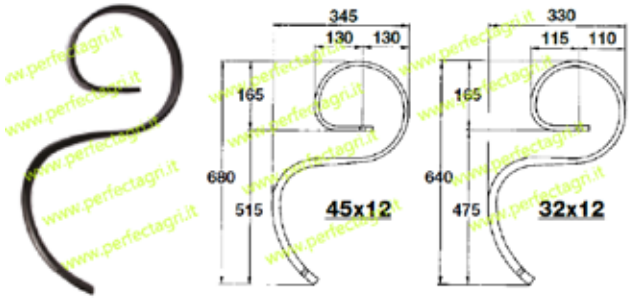

Art.	Sezione	Versione
4337	32x12	Senza vomere
4338	32x12	C/vomere art.4231
4339	45x12	Senza vomere
4340	45x12	C/vomere art.4231

MOLLE PER TILLER
SPRINGS FOR TILLER

GANCIO APERTO

Art.	d. Filo	L (mm)	B (mm)	D (mm)
4321	10	330	310	50
4322	11	342	320	50
4323	10	365	345	50

TIPO NARDI

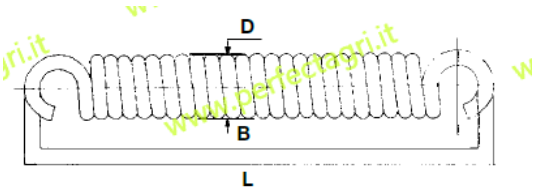

Art.	d. Filo	L (mm)	B (mm)	D (mm)
4324	12	383	359	62

OCCHIO GIREVOLE

Art.	d. Filo	L (mm)	B (mm)	D (mm)	G (mm)
4325	10	365	335	52	23

DISCHI FRANGIZOLLE LISCI E DENTATI CON FORO QUADRO
DISC SQUARE HOLE

Art. Dentato	Art. Liscio	Diametro		Spessore mm	Foro quadro mm	Concavità mm	N° denti
		mm	Pollici				
-	4921	460	18”	3,2	23	49	9
4932	4922	460	18”	3,2	26	49	9
4933	4923	460	18”	3,2	31	49	-
4934	4924	510	20”	3,5	26	61	10
4936	4926	560	22”	4,5	26	72	10
4937	4927	560	22”	4,5	31	72	-
4935	4925	510	20”	4	31	61	-
4938	4928	610	24”	5	31	84	11
4953	-	560	22”	4,5	67 esag.	72	10

DISCHI PER ARATRI BOMBATI E PIANI
PLOGH DISCS

Art. Liscio	Diametro		Spessore mm	Foro mm	Concavità mm	N° fori esterni	Ø fori esterni mm
	mm	Pollici					
4964	560	22”	6	30	70	5 cilindrici	13 SU Ø 155
4965	610	24”	6	26	85	S Svasati	13 SU Ø 210
4966	610	24”	6	30	85	5 cilindrici	13 SU Ø 155
4967	660	26”	6	26	105	5 Svasati	15 SU Ø 260
4968	710	28”	6	26	120	5 Svasati	15 SU Ø 260
4970	450	18”	6	110	PIANO	6	13 SU Ø 165
4971	500	20”	6	110	PIANO	6	13 SU Ø 165

Ricambi adattabili. Marchi, modelli, e codici OEM hanno scopo puramente indicativo

ZAPPETTE
BLADES FOR MOTOR HOES

Brand	Art.	Descrizione		Quote mm	Piatto mm	Fori Ø mm	Interasse fori mm
BCS	4510	Grillino		H=55 L=165	25x6	8,5	55
	4512	715 America		H=55 L=185	25x6	8,5	55
	4514	705		H=72 L=190	30x6	10,5	66
	4516	705 PATERNÒ		H=72 L=152	50x6	10,5	41
BERTOLINI	4526	307 - CORTE		H=75 L=185	30x6	8,5	81
	4528	306		H=72 L=170	30x6	8,5	55
	4530	315		H=82 L=155	50x6	10,5	29
CARRARO	4540	Carrarino Hp	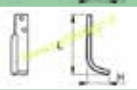	H=65 L=185	30x6	8,5	55
GOLDONI	4550	Fresa 22 NT		H=80 L=190	45x5	10,5	33
	4552	Fresa 21a fori inclinati	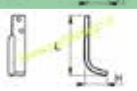	H=70 L=195	45x6	10,5	79
	4554	Fresa 21 corta		H=71 L=176	45x6	10,5	80
	4556	Fresa 19	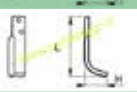	H=71 L=175	40x6	10,5	70
GRILLO	4566	126/127	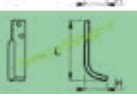	H=57 L=195	30x6	8,5	55
	4568	Paternò 131	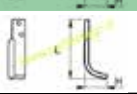		50x6	10,5	41

ZAPPETTE ASOLATE
BLADES FOR MOTOR HOES

Art.	Piatto mm	Fori Ø mm	Interasse fori mm	Sviluppo mm
4500	35x6	8,5	da 60 a 75	220
4502	40x6	10,5	da 67 a 87	250
4504	45x6	10,5	da 67 a 87	260
4506	50x6	10,5	da 67 a 87	270

GIROFARO CON BASE MAGNETICA TIPO ALTO
ROTATING LIGHT WITH MAGNETIC BASE AND SUCTION CUP

Art.	Volt	Lampadina	Fissaggio	dimensioni
5000	12V	H1	1 calamita + ventosa	altezza 200mm
5001	Calotta ricambio			

GIROFARO BASE CON MAGNETICA
ROTATING LIGHT WITH MAGNETIC BASE AND SUCTION CUP

Art.	Volt	Lampadina	Fissaggio	dimensioni
5005	12V/24V	H1 - 12V	1 calamita + ventosa	altezza 130mm
5006	Calotta ricambio			

GIROFARO CON ATTACCO TUBOLARE FLESSIBILE
ROTATING LIGHT WITH FLEXIBLE ROD ATTACHMENT

Art.	Volt	Lampadina	Fissaggio	dimensioni
5010	12V/24V	H1 - 12V	Ad Asta	altezza 210mm
5006	Calotta ricambio			

GIROFARO BASE PIANA
ROTATING LIGHT WITH FLAT BASE

Art.	Volt	Lampadina	Fissaggio	dimensioni
5015	12V/24V	H1 - 12V	A tre viti	altezza 120mm
5006	Calotta ricambio			

RICAMBI LAMPADE
LAMPS ACCESSORIES

Art.	Descrizione
5501	Lampada H1 - 12V - 50W
5551	Lampada H1 - 24V - 70W

GIROFARO AL LED CON BASE MAGNETICA
ROTATING LED LIGHT WITH MAGNETIC BASE

Art.	Volt	Lampadina	Fissaggio	dimensioni
5050	12V/24	Led	1 calamita + ventosa	altezza 130mm
5051	Calotta ricambio			

GIROFARO AL LED CON ATTACCO TUBOLARE
ROTATING LED LIGHT WITH ATTACHMENT FLEXIBLE ROD

Art.	Volt	Lampadina	Fissaggio	dimensioni
5055	12V/24V	Led	Ad asta	altezza 210mm
5051	Calotta ricambio			

GIROFARO AL LED BASE PIANA
ROTATING LED LIGHT WITH FLAT BASE

Art.	Volt	Lampadina	Fissaggio	dimensioni
5060	12V/24V	Led	A tre viti	altezza 120mm
5051	Calotta ricambio			

GIROFARO AL LED CON BASE MAGNETICA TIPO ALTO
ROTATING LED LIGHT WITH MAGNETIC BASE HIGH TYPE

Art.	Volt	Lampadina	Fissaggio	dimensioni
5070	12V/24V	Led	1 calamita + ventosa	altezza 155 mm
5071	Calotta ricambio			

LED

GIROFARO LED CON ATTACCO TUBOLARE TIPO ALTO
ROTATING LED LIGHT WITH ATTACHMENT FLEXIBLE ROD

Art.	Volt	Lampadina	Fissaggio	dimensioni
5075	12V/24V	Led	Ad asta	altezza 245mm
5071	Calotta ricambio			

LAMPEGGIANTE ARANCIO A BASE MAGNETICA
ORANGE FLASHING LIGHT WITH MAGNETIC BASE

Art.	Lampada	Dimensioni
5080	XENO (10/100V)	altezza 110mm
5081	Calotta di ricambio	
5082	Lampada per faro Art.5080 (10/100V)	

LAMPEGGIANTE ARANCIO A BASE PIANA
ORANGE FLASHING LIGHT WITH FLAT BASE

Art.	Lampada	Dimensioni
5085	XENO (10/100V)	altezza 105mm
5086	Calotta di ricambio	
5087	Lampada per faro Art.5085 (10/100V)	

LED

FARO DA LAVORO 5 LED
5 LED WORKING LIGHTS

Art.	Tipo	Volt	Lampadina	dimensioni
5105	quadro	10V/30V 15W	5 Led	150 x 110mm
5106	tondo			

LED

FARO DA LAVORO 9 LED
9 LED WORKING LIGHTS

Art.	Tipo	Volt	Lampadina	dimensioni
5110	quadro	12V/50V 15W	9 Led	100 x 100mm
5111	tondo			

LED

KIT LUCE MAGNETICI LED PER RIMORCHI
LED MAGNETIC LIGHT KIT FOR TRAILERS

Art.	Descrizione
5230	Kit luce led calamitato magnetico con triangoli Fanali: 2 fanali posteriori a 4 funzioni led (12V) Cavo centrale: 7 m. 5x0,50 Cavo da fanale a fanale: 2,5 m. 4x0,50 Spina: 7 poli in plastica Catadiottri: 2 catadiottri triangolari
5235	Impianto led per rimorchi senza luce targa Come kit art. 5230, -senza i catadiottri triangolari
5237	Impianto led per rimorchi senza luce targa Come kit art. 5230, -senza i catadiottri triangolari -senza calamita

BARRE POSTERIORI PER RIMORCHI LED REGOLABILI
ADJUSTABLE LED LIGHTING BARS FOR TRAILERS

LED

Art.	Lungh. barra	Lunghezzza Cavo centrale	Spina	Fanali	Altri accessori
5240	Min:1,10 Max:1,70	7 m. 5x0,5	7 poli plastica a libro	4 funzioni Led (pos.-stop-fr.-it.)	2 Catadiottri triangolari con staffe e perni per fissaggio 1 portatarga in ferro

LED

Art.	Lungh. barra	Lunghezzza Cavo centrale	Spina e presa	Fanali	Altri accessori
5245	Min:1,10 Max:1,90	7 m. 5x0,5	7 poli plastica a libro	4 funzioni Led (pos.-stop-fr.-it.)	2 Catadiottri triangolari montati

KIT LUCE MAGNETICI PER RIMORCHI
MAGNETIC LIGHT KIT FOR TRAILERS

CON CATADIOTTRI TRIANGOLARI

Art.	Cavo centrale	Cavo da fanale a fanale	Spina	Fanale sinistro	Fanale destro
5200	7 m. cavo 5x0,5	2,5m. cavo 4 x 0,50	7 poli plastica a libro	4 funzioni	3 funzioni
5201	senza calamita				

Art.	Cavo centrale	Cavo da fanale a fanale	Spina	Fanale sx	Fanale dx	Catadiottri
5205	7 m. cavo 5x0,5	2,5m. cavo 4x0,50	7 poli plastica	3 funzioni	3 funzioni	2 catadiottri
5206	senza calamita					

BARRE POSTERIORI REGISTRABILI PER RIMORCHI
COMPLETE LIGHTING BARS FOR TRAILERS

Art.	Lungh. barra	Lunghezza Cavo centrale	Spina	Fanali		Altri accessori
				Sinistro	Destro	
5210	Min:1,10 Max:1,70	7 m. cavo 5x0,5	7 poli plastica a libro	4 funzioni (pos.-stop fr.-it.)	3 funzioni (pos.-stop it.)	2 Catadiottri triangolari con staffe e perno per fissaggio 1 portatarga in ferro

Art.	Lungh. barra	Lunghezza Cavo centrale	Spina	Fanali		Altri accessori
				Sinistro	Destro	
5215	Min:1,10 Max:1,90	7 m. cavo 5x0,5	7 poli plastica	4 funzioni	3 funzioni	2 Catadiottri triangolari montati

PROLUNGA CAVO NORMALE
EXTENSION CABLE

Art.	Descrizione	Lunghezza
5270	Prolunga spina 7 poli	7 m.

ART.5271

ART.5272

PROLUNGA CAVO A SPIRALE
EXTENSION CABLE

Art.	Spine tipo	Lungh. utile
5271	Plastica 7 poli	3mt
5272	ferro 7 poli	3mt

SPINA DI CORRENTE A 7 POLI
7 - PIN PLUG

Art.	Descrizione	Materiale
5280	Spina di corrente 7 poli tipo maschio	Plastica

Art.	Descrizione	Materiale
5281	Spina di corrente 7 poli tipo maschio	Alluminio

PRESA DI CORRENTE A 7 POLI
7 - PIN SOCKET

Art.	Descrizione	Materiale
5282	Presa di corrente 7 poli tipo femmina	Plastica

Art.	Descrizione	Materiale
5283	Presa di corrente 7 poli tipo femmina	Alluminio

PRESE E SPINE
PLUGS

Art.	Descrizione
5655	Spina a 2 vie attacco FEMMINA

Art.	Descrizione
5656	Presa a 2 vie attacco MASCHIO

Art.	Descrizione
5657	Spina a 3 vie - Attacco FEMMINA

Art.	Descrizione
5658	Presa a 3 vie - Attacco MASCHIO Con staffa di fissaggio a 4 fori

Art.	Descrizione
5659	Presa a 3 vie - Attacco MASCHIO Con staffa di fissaggio a 2 fori

Art.	Descrizione
5660	Spina 3 vie - Attacco MASCHIO

Art.	Descrizione
5661	Presa a 3 vie - Attacco FEMMINA Con staffa di fissaggio a 2 fori

Art.	Descrizione
5662	Presa a 3 vie - Attacco FEMMINA Con staffa di fissaggio a 4 fori

FANALE POSTERIORE LED QUADRATO
LED TAIL LIGHT

Art.	Descrizione	Lato	Luci	Volts	Impiego
5300	Fanale posteriore Led Versione con cavo	Destro/ Sinistro	- Posizione - Stop - Direzione - Luce targa	12V	Universale

FANALE POSTERIORE
REAR LIGHT

Art.	Descrizione	Lato	Luci	Lampadine	Impiego
5310	Fanale posteriore	Destro/ Sinistro	- Posizione - Stop - Direzione	12V/21W 12V/5-21W	Universale
5311	Fanale posteriore	Destro/ Sinistro	- Posizione - Stop - Direzione - Luce targa	12V/21W 12V/5-21W	Universale
5315	Rodovetro di ricambio	Destro/ Sinistro			Art.: 5310 5311

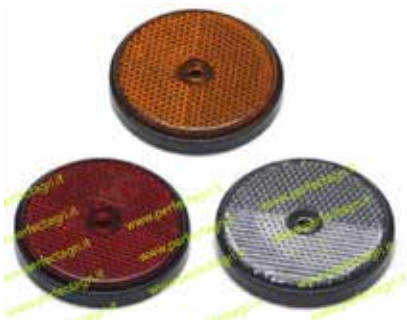

CATADIOTTRI ROTONDI
ROUND REFLECTORS

Art.	Colore	Diam. mm.	Attacco
5360	Bianco	60	A vite - M5
5361	Arancio	60	A vite - M5
5362	Rosso	60	A vite - M5
5363	Bianco	80	A vite - M5
5364	Arancio	80	A vite - M5
5365	Rosso	80	A vite - M5

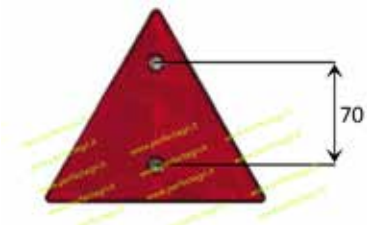

CATADIOTTRI TRIANGOLARI
TRIANGULAR REFLECTORS

Art.	Colore	Dimensioni mm Altezza x base	Attacco
5370	Rosso	135x155	A 2 Viti - M6
5371	Rosso	135x155	A due fori

FANALI POSTERIORI A LED
LED REAR LIGHTS

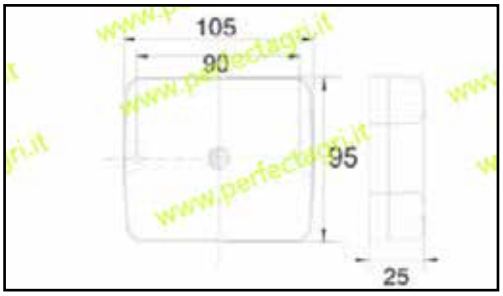

Art.	Descrizione
5301	Direzione - Posizione - Stop - Catadiottro
5302	Retromarcia - Retronebbia - Catadiottro

FANALE POSTERIORE A LED
LED REAR LIGHT

Art.	Descrizione
5303	Direzione - Posizione - Stop - Retromarcia - Catadiottro

FANALE RETRONEBBIA/RETROMARCIA A LED
LED REVERSE AND REARFOG LIGHT

Art.	Descrizione
5304	Retromarcia - Retronebbia

FANALI BASE INCLINATA 22° A SCARPETTA
LIGHTS WITH 22° INCLINED SUPPORT

Art.	Lato	Applicazioni	Misure mm L.xA.xProf.
5709	Dx - Sx	Lamborghini - Landini Massey Ferguson	160x80x140

5408	Lampada: 12V - 21W
5410	Lampada: 12V - 5W - posizione

FANALI BASE A SCARPETTA
LIGHTS WITH SLANTING BASE

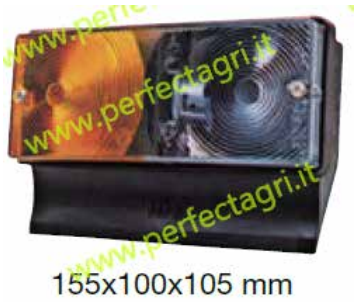

Art.	Lato	Applicazioni	Misure mm Lungh.xAltez.xProf.
5710	Destro	Carraro A. Pasquali-Nibbi Agria-Valpadana	155x100x105
5711	Sinistro		

N.B.: Lampada non compresa.

5712	Rodovetro (bianco-arancio) DX - SX
5408	Lampada: 12V - 21W
5410	Lampada: 12V - 5W - posizione

FANALI BASE INCLINATA A SCARPETTA 22°
LIGHTS WITH 22° SLANTING BASE

Art.	Lato	Applicazioni	Misure mm Lungh.xAltez.xProf.
5713	Dx - Sx	Same-Lambor-ghini e trattori vari	160x80x140

N.B.: Lampada non compresa.

5714	Rodovetro anteriore DX-SX (bianco-arancio)
5715	Base inclinata a scarpetta in plastica
5408	Lampada: 12V - 21W
5410	Lampada: 12V - 5W - posizione

FANALI ANTERIORI A 3 LUCI
FRONT LIGHTS WITH 3 BULBS

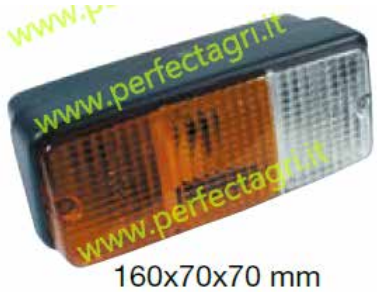

Art.	Lato	Applicazioni	Misure mm Lungh.xAltez.xProf.
5716	Dx - Sx	Trattori vari	160x70x70

N.B.: Lampada non compresa.

5714	Rodovetro anteriore DX-SX (bianco-arancio)
5408	Lampada: 12V - 21W
5410	Lampada: 12V - 5W - posizione

FANALI ANTERIORI
FRONT LIGHTS

Art.	Lato	Luci	Applicazioni	Misure mm L x A x P
5723	Dx	2	ANTERIORE FIAT Rif.4247213-5118463-5118465	140x55x55
5724	Sx	2	ANTERIORE FIAT Rif.4247214-5118464-5118466	

N.B.: Lampada non compresa.

5725	Set rodovetri anteriore Sx (bianco-arancio)
5408	Lampada: 12V - 21W - direzione
5410	Lampada: 12V - 5W - posizione

FANALE LATERALE ANTERIORE - POSTERIORE
FRONT - REAR SIDE LIGHT

Art.	Lato	Applicazioni	Descrizione	Misure mm L x A x P
5717	Dx - Sx	Trattori Landini Massey F.	Posizione Direzione Stop	120x80x135

N.B.: Lampada non compresa.

5718	Rodovetro posteriori DX-SX (rosso - arancio)
5410	Lampada: 12V - 5W - posizione anteriore
5408	Lampada: 12V - 21W - direzione ant. - post.
5409	Lampada: 12V - 21/5W - posizione stop - post.

FANALI ANTERIORI A 2 LUCI
FRONT LIGHTS WITH 2 BULBS

Art.	Lato	Applicazioni	Misure mm L x A x P
5719	Destro	Massey Ferguson Landini 12500-14500 Fiat 780-880 Rif.5101099	160x65x90
5720	Sinistro	Massey Ferguson Landini 12500-14500 Fiat 780-880 Rif.5101100	

N.B.: Lampada non compresa.

5721	Set rodovetri Dx (bianco-arancio)
5722	Set rodovetri Sx (bianco-arancio)
5408	Lampada: 12V - 21W - direzione
5410	Lampada: 12V - 5W - posizione

FANALI BASE INCLINATA A SCARPETTA
LIGHTS WITH SLANTING BASE

Art.	Lato	Applicazioni	Misure mm L x A x P
5726	DESTRO	Trattori Same Lamborghini e vari	160x78x140
5727	SINISTRO (con luce targa)		

N.B.: Lampada non compresa.

5408	Lampada: 12V - 21W - direzione - stop
5410	Lampada: 12V - 5W - posizione targa
5728	Rodovetro posteriore DX (rosso - arancio)
5729	Rodovetro posteriore SX (rosso - arancio)
5715	Base inclinata a scarpetta in plastica

FANALI POSTERIORI A TRE LUCI
REAR LIGHTS WITH 3 BULBS

Art.	Lato	Applicazioni	Misure mm L x A x P
5731	DESTRO	Trattori FIAT Rif.4270426	140x55x55
5732	SINISTRO	Trattori FIAT Rif.4270477	

N.B.: Lampada non compresa.

5733	Set 2 rodovetri posteriore DX (rosso - arancio)
5734	Set 2 rodovetri posteriore SX (rosso - arancio)
5408	Lampada: 12V - 21W - direzione - stop
5410	Lampada: 12V - 5W - posizione targa

FANALI POSTERIORI A TRE LUCI
REAR LIGHTS WITH 3 BULBS

300x60x100 mm

Art.	Lato	Applicazioni	Misure mm L x A x P
5735	DESTRO	Trattori FIAT Rif.4270426	140x55x55
5736	SINISTRO	Trattori FIAT Rif.4270477	

N.B.: Lampada non compresa.

5737	Set 2 rodovetri posteriore DX
5738	Set 2 rodovetri posteriore SX
5408	Lampada: 12V - 21W - direzione - stop
5410	Lampada: 12V - 5W - posizione targa

FANALI POSTERIORI
REAR LIGHTS

160x70x70 mm

Art.	Lato	Applicazioni	Tipo Finale
5739	DESTRO	Trattori e rimorchi vari	Standard
5740	SINISTRO (con luce targa)		

N.B.: Lampada non compresa.

5728	Rodovetro posteriore DX (standard)
5729	Rodovetro posteriore SX (standard)
5408	Lampada: 12V - 21W - direzione - stop
5410	Lampada: 12V - 5W - posizione luce targa

FANALI POSTERIORI
REAR LIGHTS

Ø 130x90 mm

Art.	Lato	Luci	Applicazioni
5743	DESTRO	3	Rimorchi vari
5744	SINISTRO		

N.B.: Lampada non compresa.

5745	Rodovetro DX e SX (rosso - arancio)
5408	Lampada: 12V - 21W - direzione - stop
5409	Lampada: 12V - 5W/21W - posizione - stop

FANALI POSTERIORI
REAR LIGHTS

Art.	Lato	Luci	Applicazioni
5746	DESTRO	3	Rimorchi vari
5747	SINISTRO		

N.B.: Lampada non compresa

5748	Rodovetro DX e SX (rosso - arancio)
5408	Lampada: 12V - 21W - direzione - stop
5409	Lampada: 12V - 5W/21W - posizione - stop

FANALI POSTERIORI A 3 - 4 FUNZIONI
REAR LIGHTS WITH 3 - 4 FUNCTIONS

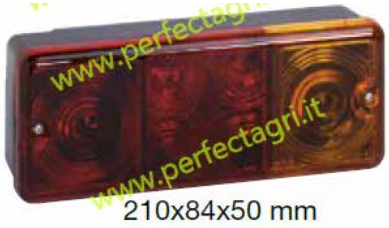

Art.	Lato	Luci	Applicazioni
5749	DX - SX	3	Posizione - Stop - Direzione
5750	SINISTRO (con luce targa)	3	

N.B.: Lampada non compresa

5751	Rodovetro DX - SX
5408	Lampada: 12V - 21W - posizione - stop

FANALE POSTERIORE A 6 FUNZIONI
REAR LIGHTS WITH 6 FUNCTIONS

Art.	Lato	Applicazioni
5752	DESTRO	Posizione - Stop - Direzione - Luce targa - Retromarcia - Catarifrangente triangolare incorp. (collegamento ad innesto rapido)
5753	SINISTRO	Posizione - Stop - Direzione - Luce targa - Retronebbia - Catarifrangente triangolare incorp. (collegamento ad innesto rapido)

N.B.: Lampada non compresa

5410	Lampada: 12V - 5W - posizione anteriore
5408	Lampada: 12V - 21W - direzione ant. - post.
5409	Lampada: 12V - 21/5W - posizione stop-post.
5754	Rodovetro destro
5755	Rodovetro sinistro

FANALE POSTERIORE A 5 FUNZIONI
REAR LIGHT WITH 5 FUNCTION

Art.	Lato	Applicazioni
5756	SINISTRO	Posizione - Stop - Direzione - Luce targa - Retronebbia

N.B.: Lampada non compresa

5410	Lampada: 12V - 5W posizione anteriore
5408	Lampada: 12V - 21W - direzione ant. - post.
5409	Lampada: 12V - 21W/5W - posizione stop-post.
5757	Rodovetro sinistro

FANALE RETRONEBBIA E RETROMARCIA
REVERSE AND REARFOG LIGHT

Art.	Descrizione
5758	Fanale retronebbia rodovetro rosso
5759	Fanale retromarcia rodovetro bianco
5408	Lampada: 12V - 21W (non compresa)

FANALE LUCE TARGA A LED
LED NUMBER PLATE LIGHT

Art.	Descrizione
5760	Fanale a LED 12V corpo nero

FANALINI LUCE TARGA
NUMBER PLATE LAMPS

Art.	Descrizione
5761	Fanalino luce targa (Set 2 fanalini)

N.B.: Lampada non compresa

5415	Lampada: 12V - 5W - Targa

FANALINO DI DIREZIONE A LUCE GIALLA
TRAFFICATOR LAMP

Art.	Descrizione
5762	Fanalino laterale di direzione

N.B.: Lampada non compresa

5410	Lampada: 12V - 5W - sferica

FANALINO DI DIREZIONE A LUCE GIALLA
YELLOW SIDE DIRECTION LAMP

Art.	Descrizione
5763	Set 2 fanalini laterali di direzione
5764	Set 10 cuffie per Art. 5763

5412	Lampada: 12V - 3W - micro

FANALINO DI DIREZIONE A LUCE GIALLA
YELLOW SIDE DIRECTION LAMP

Art.	Descrizione
5765	Set 5 fanalini laterali di direzione
5764	Set 10 cuffie per Art. 5765

5412	Lampada: 12V - 3W - micro

FANALINO FRECCIA ANTERIORE LATERALE
HEAD - SIDE LAMP

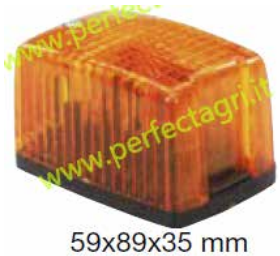

Art.	Descrizione
5767	Fanalino freccia destra
5768	Fanalino freccia sinistro

N.B.: Lampada non compresa

5408	Lampada: 12V - 21W - direzione

FANALE FRECCE LATERALI TIR (E3)
TRAFFICATOR LAMP TIR (E3)

Art.	Descrizione
5769	Fanalino freccia laterale

N.B.: Lampada non compresa

5415	Lampada: 12V - 5W - siluro

CAVI COMPLETI PER AVVIAMENTO DI EMERGENZA
BATTERY BOOSTERS

IN BUSTA

Art.	Ampere	Sezione Cavo	Lunghezza mm
5800	60	10 mm²	2500
5802	120	25 mm²	2500

IN VALIGETTA

Art.	Ampere	Sezione Cavo	Lunghezza mm
5804	400	35 mm²	3500
5806	500	35 mm²	3500

PINZE PER CAVI BATTERIA
CLIPS FOR BATTERY CABLES

Art.	Colore	Ampere	Per cavo sez. mm²
5810	Rosse	40	6 ÷ 10
5811	Nere		
5812	Rosse	90	10 ÷ 25
5813	Nere		
5814	Rosse	120	10 ÷ 35
5815	Nere		
5816	Rosse	150	10 ÷ 35
5817	Nere		
5818	Rosse	500	10 ÷ 35
5819	Nere		

MORSETTI BATTERIA
BATTERY TERMINALS

Art.	Polo	Descrizione
5830	Positivo	Morsetto batteria in ottone per cavo 25/35 mm²
5831	Negativo	
5832	Positivo	Morsetto batteria in ottone per cavo 50/70 mm²
5833	Negativo	

Art.	Polo	Descrizione
5836	Positivo	Morsetto batteria in ottone tipo “alfa” fissaggio cavo a morsetto da 10 a 35 mm²
5837	Negativo	
5838	Positivo	Morsetto batteria in ottone tipo “alfa” fissaggio cavo a morsetto da 50 a 70 mm²
5839	Negativo	

COPRIMORSETTO BATTERIA
BATTERY TERMINALS COVER

Art.	Polo	Descrizione
5850	Positivo	Materiale PVC, colore rosso
5851	Negativo	Materiale PVC, colore nero

KIT MORSETTI A SGANCIO RAPIDO PER BATTERIA
BATTERY TERMINAL KIT WITH QUICK RELE

Art.	Colore	Polo
5853	Rosso	Positivo
	Blu	Negativo
PER POLI CONICI		

INTERRUTTORE STACCABATTERIA
BATTERY MAIN SWITCH

CARCASSA IN MATERIALE TERMOINDURENTE

Art.	Descrizione
5860	Corrente continua sopportata: 250 A. Corrente di spunto: 2500 A/5 sec Tensione nominale: Max 24V. Grado di protezione IP 65. Temp. di impiego -40°C +80°C, contatti in rame

INTERRUTTORE STACCABATTERIA UNIPOLARE
BATTERY MAIN SWITCH

UNIPOLARE CON LEVA REGISTRABILE CARCASSA IN MATERIALE TERMOPLASTICO

Art.	Descrizione
5862	Corrente continua sopportata: 100 A. Corrente di spunto: 500 A/5 sec Tensione nominale: Max 24V. Grado di protezione IP 4X. Temp. di impiego -40°C +50°C, contatti in rame

LUCE INGOMBRO LATERALI
SIDE LIGHTS

- N.B. Lampada non compresa per Art. 5320 - 5324 - 5328

Art.	Descrizione
5320	Tipo universale 45°
5322	Tipo Led 45°

Art.	Descrizione
5324	Tipo universale dritto
5326	Tipo Led dritto

Art.	Descrizione
5328	Tipo universale corto
5330	Tipo Led corto

CAVO ELETTRICO UNIPOLARE MATASSE ROSSO O NERO
RED OR BLACK ELECTRIC UNIPOLAR CABLE

Art. (cavo ROSSO)	Art. (cavo NERO)	Sezione del cavo	d. Filo rame mm.	Matasse metri
5771	5772	1,0mm²	1,1	100
5773	5774	1,5mm²	1,5	100
5775	5776	2,5mm²	2,0	100
5777	5778	4,0mm²	2,4	100
5779	5780	6,0mm²	3,0	100

CAVO ELETTRICO CON GUAINA NERA
ELECTRIC CABLE WITH BLACK SHEATH

Art.	N° Fili	d. Filo rame mm.	Sezione del cavo	Matasse metri
5781	2	1,1	1 mm²	100
5782	5	1,1	1 mm²	100
5783	7	1,1	1 mm²	100

GUAINA PASSACAVO NERA
BLACK SHEATH

Art.	Diametro Interno	Matasse metri
5784	d. 4 mm	100
5785	d. 6 mm	100
5786	d. 8 mm	100
5787	d. 10 mm	100

CAVO PER BATTERIA
BATTERY CABLE

Art. Matasse 3 m	Art. Matasse 10 m	Colore	Sezione del cavo	d. Filo rame mm.
5788	5789	ROSSO	25mm²	6
5790	5791	ROSSO	35mm²	7
5792	5793	ROSSO	50mm²	8
5794	5795	NERO	25mm²	6
5796	5797	NERO	35mm²	7
5798	5799	NERO	50mm²	8

LAMPADE 12 VOLT
BULBS 12 VOLT

Art.	Pos.	Watt	Luci	Tipo	Fari	Attacco
5401	1	55	1	H1 alogena	girofari	P14,5S
5402	2	55	1	H3 alogena	post.lavoro	PK22S
5403	3	60/55	2	H4 alogena	anteriori	P43T
5404	3	55	1	H7 alogena	anteriori	PX26D
5405	4	45/40	2	asimmetrica	anteriori	P45T
5406	5	45/40	2	simmetrica	anteriori	BA20D
5407	5	50	1	simmetrica	post.lavoro	BA20S
5408	6	21	1	-	frecce	BA15S
5409	7	5/21	2	-	stop-posiz.	BAY15D
5410	8	5	1	sferica	posiz.-targa	BA15S
5411	8	10	1	sferica	posiz.-targa	BA15S
5412	9	3	1	tubolare spia	pos.anteriori	BA9S
5413	10	1,2	1	vetro	spia	T5
5414	10	3	1	vetro	spia	T10
5415	11	5	1	siluro	targa	11 x 39
5416	11	18	1	siluro	targa	15 x 41

LAMPADE AL LED
LED BULBS

Art.	Pos.	Watt	Led	Tipo	Colore
5450	1	21	5	BA15 S	bianco
5451	1	21	5	BA15 S	Arancio
5452	1	21	5	BA15 S	rosso
5459	2	5/21	12	BAY15 D	bianco
5460	2	5/21	12	BAY15 D	rosso
5465	3	5	3	BA15 S	bianco
5466	3	5	3	BA15 S	arancio

DEVIATORI FRECCE
TRAFFIC INDICATOR SWITCHER

Art	Descrizione
5890	Deviatore frecce a leva lunga

PULSANTE CROMATO DI MASSA
BUTTON FOR STOP

Art	Descrizione
5894	Pulsante di massa cromato attacco faston

PULSANTE AVVISATORE ACUSTICO
BUTTON FOR HORN

Art	Descrizione
5896	Pulsante avvisatore acustico attacchi a Faston

PULSANTE AVVIAMENTO
STARTER BUTTON

Art	Descrizione
5898	Pulsante avviamento attacchi Faston

INTERRUTTORI
SWITCHES

Art	Colore	Descrizione
5870	Rosso	Interruttori luminosi a tiretto
5871	Arancio	
5872	verde	

Art	Descrizione
5875	Interrutori a levetta con morsetti a vite
5876	Interrutori a levetta con morsetti a faston

Art	Descrizione
5880	Interruttori mini con morsetti a vite

DINAMOTORE ROTAZIONE DESTRA
RIGHT ROTATION DYNAMOTOR

Il dinamotore gira in senso orario; la puleggia sul motore non deve essere superiore a 300mm di diametro ed inferiore a 200mm.
In ogni caso è consigliabile montare l'alzavalvola per avere un avviamento migliore.
Applicare una batteria da 40/50Amp.

Art.	Descrizione
5550	Dinamotore 12/14volt - 11A. - 0,9 CV Applicazioni: motori scoppio diesel fino a 14hp - completa di puleggia

ACCESSORI PER DINAMOTORE
DYNAMOTOR ACCESSORIES

Art.	Descrizione
5551	Puleggia d.200 in ghisa 3 fori per avviamento motore con dinamotore

REGOLATORI DI TENSIONE
VOLTAGE REGULATORS

Art.	Descrizione	Motori	R.if. orig.
5553	CON LUCE SPIA 12volt - 26 A. Con batteria Per alternatore art.5556 (n°6 attacco faston)	Lombardini Ruggerini Slanzi	276.7362.27 73008 491.662

ALTERNATORE VOLANO
ALTERNATOR

Art.	Applicazioni	Volt. - Watt	Impianti
5556	Motori LOMBARDINI 450 - 510 - 3LD510 - 80 - 96 - 100 - 4LD705 - 820 - 1157 - 153 e motori RUGGERINI	12V - 180W	Luce (2 fari) con batteria

CONTAORE ELETTRONICI
ELECTRICAL HOUR METERS

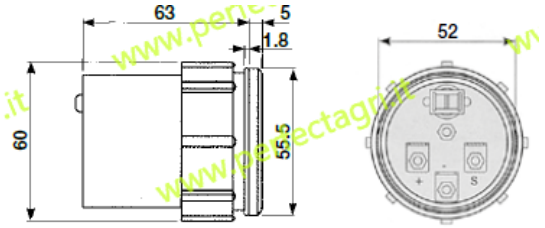

Art.	Descrizione	Volt
5560	TIPO EXTRA Completo di ANTIVIBRANTE (foro fissaggio d. 52mm)	12 - 24

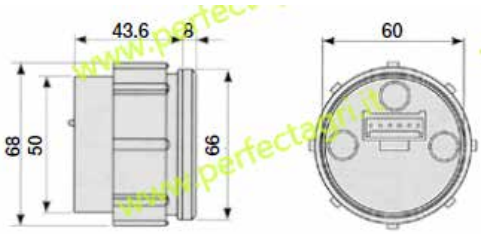

Art.	Descrizione	Volt
5561	TIPO STANDARD (Foro fissaggio d. 60mm)	12 - 24

MANOMETRO PRESSIONE OLIO MOTORE
MOTOR OIL PRESSURE MANOMETER

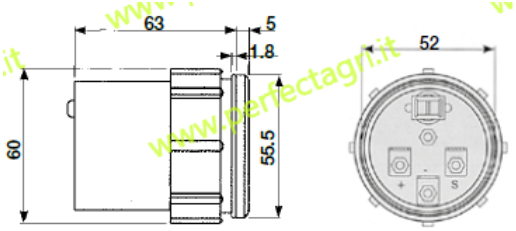

Art.	Descrizione	Pressione Bar
5562	Elettrico 12 volt (Foro fissaggio d. 52mm)	0 - 8
5563		0 - 24

TERMOMETRO TEMPERATURA ACQUA E OLIO
WATER THERMOMETER AND OIL TEMPERATURE INDICATOR

Art.	Descrizione	Tipo	Temperatura C°
5564	Elettrico 12 volt (Foro fissaggio d. 52mm)	Acqua	40 - 120
5565		Olio	50 - 150

INDICATORE LIVELLO CARBURANTE
FUEL LEVEL INDICATOR

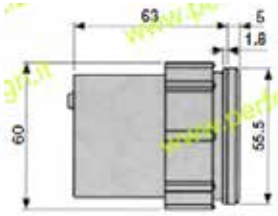

Art.	Descrizione	Volt
5566	INDICATORE LIVELLO CARBURANTE Elettrico 12 volt (Foro fissaggio d. 52mm)	12

VOLTMETRO
VOLTMETER

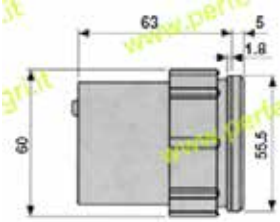

Art.	Descrizione	Volt
5567	VOLTMETRO (Foro fissaggio d. 52mm)	12

CONTAGIRI CON CONTAORE
REVOLUTION COUNTER WITH HOUR COUNTER

Art.	Diametro	Scala	Volt
5569	d. 100mm	0 : 4000	12/24

CONTAGIRI ELETTRONICO CON CONTAORE LCD
ELECTRICAL REVOLUTION COUNTER WITH LCD HOUR COUNTER

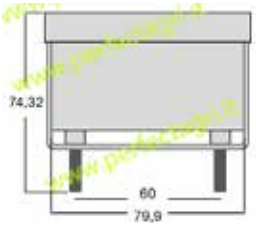

Art.	Diametro	Scala	Volt
5570	d. 80,5mm	0 : 4000	12/24

MANOMETRO MECCANICO PRESSIONE OLIO
OIL PRESSURE MECHANICAL MANOMETER

- D. attacco: 52mm
- Comando meccanico
- Filettatura attacco d. 10x1

Art.	Applicazioni	Riferimento originale
5571	Fiat	4058426-4224156-4058427 - 4240005-4217717-79011228
5572	Fiat	79028289
5573	Fiat - Aifo Iveco Carraro - Same	4927022 2.70. 19.0100
5575	Massey Ferguson	1853097 M91 1850377 M96

TERMOMETRO MECCANICO TEMPERATURA ACQUA
WATER MECHANICAL THERMOMETER

Art.	Lung. capillare	Applicazioni	Riferimento originale
5576	800mm	Fiat AD9-FL4-FLC4 Fiat 100C-120C-615-715-10B	4217724 4126690
5577	1370mm	AD10-AD10B-FL6-FL10B 5-AD5-615DT-AD/BD/10B	4058428-4217721-4058429 4241944-4128723-4312905
5578	1670mm	Fiat 80C-7C-AD7-AD7C-A-D7C-Id. 8-AD8-FL8-AD/DB7C-AD/DB7 Id.	4058435 4312909 4217723 4255318
5579	2070mm	Fiat AD18-AD 18lt.-FL8C Landini-MF R9500	4058430 4058431 / 4312906 4217722 4241945
5580	1780mm	Massey Ferguson	881396 M91 899455 M91

INDICATORE ELETTRONICO DI CARICA BATTERIA
ELECTRONIC BATTERY CHARGE INDICATOR

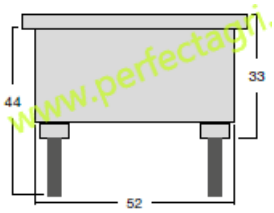

Art.	Descrizione	Volt
5581	Foro fissaggio d. 52mm	48
5582	Foro fissaggio d. 52mm	80

INTERRUTTORI COMANDO SPIA OLIO
OIL PRESSURE WARNING LIGHT SWITCHES

Art.	Applicazioni	Ch.	Filetto	Press. Bar	Rif. orig.
5583	LOMBARDINI Motori 904-911	22	M12x1,5	0,20/0,50	90406745031 674505-6745.014
5584	LOMBARDINI SLANZI	21	M12x1,5	0,20/0,50	2760.6745.030 6745.042
5585	SAME LAMBORGHINI HURLIMANN	22	M12x1,75	1,20/1,70	BOSCH 0 344 101 077
5586	FIAT	21	M12x1,5	0,20/0,60	FIAT 4998770

TERMISTORE TERMOMETRO ACQUA
THERMISTOR WATER THERMOMETER

Art.	Applicazioni	Ch.	Filetto	Press. (V)	Rif. orig.
5587	FIAT	27	M22x1,5	12	5108205
5588	Termometro 5564	19	M16x1,5	12 - 24	Veglia Borletti 065.9670.990.2
5589	Termometro art. 5564	19	M14x1,5	12	Veglia Borletti 065.9672.990.2

COMANDI INDICATORE LIVELLO CARBURANTE
FUEL LEVEL INDICATORS

Art.	Escursione	Applicazione Fiat	Rif. orig. Fiat
5590	313mm	55.80-65.80-70.81-80.81-446-466-566-666-766-55.46-55.66-60.66-65.46.65.66-70.06-80.46-80.66-80.76	5136770
5591	389mm	55.95-60.95-65.95-70.95 80.95-90.80-90.92-90.95 100.80-100.92-100.95-110.80 580-680-780-880-980	5136771

INDICATORI DI RISERVA IN NYLON PER OLIO E CARBURANTE
NYLON FUEL LEVEL INDICATORS

Art.	Lunghezza mm	Applicazioni
5592	255	RUGGERINI-LOMBARDINI CARRARO E TRATTORI VARI

N.B.: É possibile tagliare l'asta a misura

CHIAVI PER QUADRI AVVIAMENTO E LUCI
KEYS FOR SWITCHES AND LIGHTS

Art.	Descrizione	Tipo
5593	CHIAVE QUADRO	Cobo

Art.	Descrizione	Tipo
5594	CHIAVE QUADRO	Fiat

Art.	Descrizione	Tipo
5595	CHIAVE QUADRO	Fiat 780-880

Art.	Descrizione	Tipo
5596	CHIAVE QUADRO	Marelli - OM

QUADRO LUCE A 4 POSIZIONI CON AVVISATORE ACUSTICO A PULSANTE IN TUTTE LE POSIZIONI
LIGHT SWITCH 4 STAGES WITH HORN BUTTON

Art.	Posizione	Servizi	Collegamento
5597	0	Nessun circuito	-
	1	Luci posizione parcheggio	30-57/58
	2	Luci posizione + anabbagl.	30-57/58 30 56b
	3	Luci posizione + abbagl.	30-57/58 30 56a
	-	Costante avvisat. acust.	

Trattori	Riferimento originale
Fiat	44901792
Same - Lamborghini Hurlimann	2.7409.030.0 - 2.7649.520.0
Massey Ferguson - Landini	1825360 M91

QUADRO LUCE A 4 POSIZIONI CON AVVISATORE ACUSTICO A PULSANTE IN TUTTE LE POSIZIONI
LIGHT SWITCH 4 STAGES WITH HORN BUTTON

Art.	Posizione	Servizi	Collegamento
5598	0	Nessun circuito	-
	1	Luci posizione	30-57/58
	2	Luci posizione + anabbagl.	30-57/58 30 56b
	3	Luci posizione + abbagl.	30-57/58 30 56a
	-	Costante avvisat. acust.	

Trattori	Riferimento originale
Fiat Serie 66	5132021
Same - Lamborghini Hurlimann	2.7409.050.0 - 2.7409.500.0
Valpadana	Trattorini

BLOCCHETTO QUADRO 2 POSIZIONI
2 FUNCTIONS SWITCH

Art.	Servizi
5599	Chiuso - Aperto

QUADRO AVVIAMENTO STANDARD
STANDARD STARTER SWITCH

Art.	Pos.	Servizi	Collegamento
5600	0	Nessun circuito	-
	1	Servizi vari	30-15/54
	2	Avviamento + vari	30-50

QUADRO AVVIAMENTO 4 POSIZIONI CON LUCE PARCHEGGIO
SWITCH 4 POSITIONS WITH PARKING LIGHTS

Art.	Pos.	Servizi	Collegamento
5601	P	Luci parcheggio	30-15/54
	0	Nessun Circuito	-
	1	Servizi Vari	30-15/54 30/1-15
	2	Avviamento + vari	30-50

5593	CHIAVE PER QUADRO art. 5601

Trattori	Riferimento originale
Same-Lamborghini-Hurlimann	2.7659.005.0 - 2.7409.520.0

QUADRO AVVIAMENTO 4 POSIZIONI CON PRERISCALDO
SWITCH 4 POSITIONS WITH PREHEATING

Art.	Pos.	Servizi	Collegamento
5602	P	Preriscaldo	30-15/54(19)
	0	Nessun Circuito	-
	1	Servizi Vari	30/1-15
	2	Avviamento + vari	30-50

5593	CHIAVE PER QUADRO art. 5602

Trattori	Riferimento originale
Fiat	44091424-9955994
Agrifull Laverda	-
Same-Lamborghini-Hurlimann	2.7659.006.0/01

QUADRO AVVIAMENTO 4 POSIZIONI
SWITCH 4 POSITIONS

Art.	Pos.	Servizi	Collegamento
5603	P	Luci posizione	30-57
	0	Collegamento	57-57/58
	1	Servizi Vari	30-15/54 57-57/58
	2	Avviamento + vari	30-50

5593	CHIAVE PER QUADRO art. 5603

Trattori	Riferimento originale
Fiat	4998108-5112124 5123727-5146155
Landini-Massey Ferguson	-

QUADRO AVVIAMENTO LUCAS
START KEY SWITCHER LUCAS

Art.	Pos.	Servizi	Collegamento
5605	0	Nessun Circuito	-
	1	Servizi Vari	1-2
	2	Preriscaldo	1-2-3
	3	Avviamento + vari	1-2-3-4

Trattori	Riferimento originale
Massey-Ferguson Landini - Carraro	356708 - 1808

QUADRO LUCE 4 POSIZIONI CON CHIAVE DISINNESTABILE IN TUTTE LE POSIZIONI
LIGHT SWITCH - KEY TO AWAY IN ALL OF THE 4 POSITIONS

Art.	Pos.	Servizi	Collegamento
5604	0	Vari	30-15/54
	1	Luci posizione + vari	30-57/58 30-15/54
	2	Luci posizione + anabbagl.	30-57/58 30 56b 30-15/54
	3	Luci posizione + abbagl.	30-57/58 30 56a 30-15/54

5596	CHIAVE PER QUADRO art. 5604

Trattori	Riferimento originale
Same-Lamborghini Hurlimann	2.7409.010.0 - 2.7410.001.0 2.7439.501.0
Pasquali	996.406.0
Goldoni Carraro	30155

QUADRO LUCE 6 POSIZIONI CON LUCE PARCHEGGIO PER TRATTORI FIAT (TIPO CLTB)
LIGHT SWITCH 6 POSITIONS WITH PARKING LIGHTS FOR FIAT TRACTORS (CLTB)

Art.	Posizione	Servizi	Collegamento
5606	P	Parcheggio	30/1-58
	0	Nessun Circuito	-
	1	Vari	30-51
	2	Luci posizione	30/1-58 30-51
	3	Luci posizione + anabbagl.	31/1-58/56b 30/51
	4	Luci posizione + abbagl.	30/1-58/56a 30/51

5594	CHIAVE PER QUADRO CLTB art. 5606

INTERMITTENZA ELETTRONICA A 6 POLI
6-POLES ELECTRONIC INTERMITTENCE

Esempi di collegamento

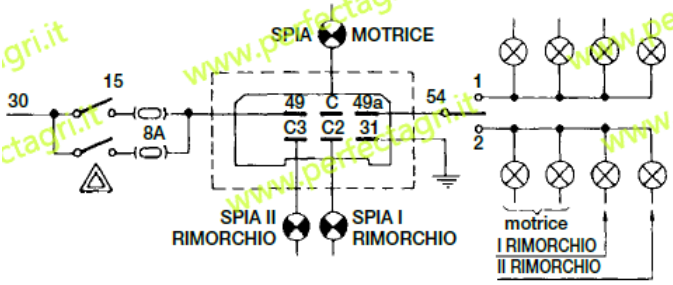

Art.	Descrizione
5612	Intermittenza elettronica a 6 poli 12V - 4 x 21 W - 8 x 21 W

INTERMITTENZA UNIVERSALE PER MACCHINE OPERATRICI E RIMORCHI
FLASHER UNIT FOR OPERATING MACHINES AND TRAILERS

Art.	Descrizione
5610	Intermittenza a 3 contatti 12V (47-180 W)
5611	Intermittenza a 3 contatti 24V (20-120 W)

CENTRALINA PRERISCALDO 12V
PREHEATING RELAYS DIESEL 12 V

Art.	Motori	Riferimento originale
5613	Lombardini	2193.084 - 2193.111 - 2193.134

AVVISATORE ACUSTICO PER RETROMARCIA
REVERSE HORN

- Tensione da 12 a 48 volt.
- Grado di protezione tenuta stagna IP65.
- Potenza 85dB
- Utilizzo: Carrelli elevatori, Spazzolatrici, Macchine operatrici.

Art.	Descrizione
5614	Avvisatore acustico per retromarcia

CICALINO
WARNING

- Protetto contro inversione di polarità.
- Temperatura di impiego: -30°C : +80°C.
- Gradi di protezione IEC 529: IP65.
- Tipo suono: continuo - intermittente 1,2/2,7 Hz.
- Applicazioni: macchine movimento terra, macchine agricole, carrelli elevatori, veicoli industriali ed autocarri.

Art.	Descrizione	Tensione Alimentazione	Intensità Suono
5615	Standard	5 - 32 V	5 - 32 V / 80 dB

TROMBA
WARNING SIGNAL

Art.	Descrizione	Volt
5616	Tromba completa di staffa fissaggio	12

CLACSON
HORN

Art.	Descrizione	Volt
5617	Potenza assorbita: 50W Frequenza: 450 Hz ± 5% Livello sonoro: 112 dB (A) Tenuta stagna	12

MOTORE TERGICRISTALLI
WINDSCREEN WIPER MOTORS

Art.	Volt	Rotazione	Tipo asta e Lunghezza
5618	12	85°	Perno corto 46mm conico zigrinato
5619	12	105°	Perno lungo 98mm conico zigrinato

INTERRUTTORE A PULSANTE PER CONSENSO AVVIAMENTO
SWITCHES

Art.	Descrizione
5625	Interruttore a pulsante per consenso avviamento

BRACCI PER TERGICRISTALLO
WIPER ARMS

Art.	Tipo	Attacco	Lunghezza	Applicazioni
5620	Fisso	Conico	400	art. 5618 art. 5619
5621	Regolabile	Conico	300/400	art. 5618 art. 5619
5622	Regolabile	Conico	425/500	art. 5618 art. 5619

SPAZZOLE PER TERGICRISTALLO
WIPERS

Art.	Descrizione
5623	Spazzola Tergicristallo Lunghezza 400mm
5624	Spazzola Tergicristallo Lunghezza 500mm

PRESA ACCENDISIGARI
CIGARETTE LIGHTER

Art.	Descrizione
5626	Accendisigari con presa completo di ghiera e canotto con luce per foro d. 25mm

ELEMENTO DI CONTATTO COMPLETO DI BASE FISSAGGIO CON VITI
CONTACT ELEMENT COMPLETE OF FIXING BASE WITH CREW

Art.	Schema	Descrizione	Utilizzo
5644	NC 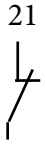	Con 1 elemento di contatto	Per pulsanti e selettori a 2 posizioni per art. 5643

SEGNALATORI LUMINOSI
WARNING LIGHTS

COMPLETI DI LAMPADE

Art.	Descrizione
5630	ROSSA NEUTRA
5631	VERDE NEUTRA
5632	ARANCIO NEUTRA
5414	LAMPADA RICAMBIO: 12V - 3W

Art.	Descrizione
5633	Temperatura Acqua

Art.	Descrizione
5634	Carica Generatore

Art.	Descrizione
5635	Freno Stazionamento Inserito

Art.	Descrizione
5636	Luci di Emergenza

Art.	Descrizione
5637	Indicatori di Direzione

Art.	Descrizione
5638	Riserva Carburante

Art.	Descrizione
5639	Candeletta

Art.	Descrizione
5640	Girofaro

SPIE CRUSCOTTO STANDARD
WARNING LIGHTS

Art.	Descrizione
5641	Spia cruscotto VERDE
5642	Spia cruscotto ROSSA
5414	LAMPADA: 12V - 3W - Vetro - Micro

PULSANTE D'EMERGENZA AD AGGANCIO - SGANCIO A ROTAZIONE
EMERGENCY SWITCH

Art.	Descrizione
5643	Colore ROSSO d 40mm - lungh. 32mm
5644	Base di fissaggio

DEVIATORE PER INDICATORE DI ARRESTO
STOP INDICATOR SWITCH

Art.	Descrizione
5645	Deviatore per indicatore STOP

INTERRUTTORI STOP
STOP SWITCHES

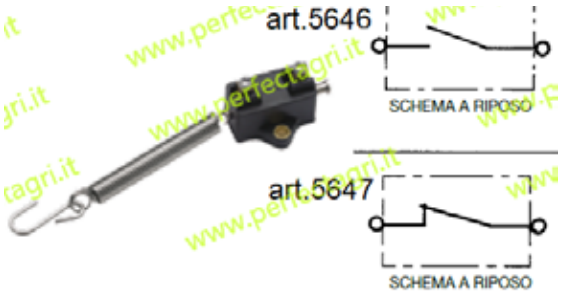

Art.	Impiego	Rif. orig.	Posizione a riposo
5646	Con molla	Fiat 5121786	Disinserito
5647	Con molla	Fiat 4954118	Inserito

INTERRUTTORI STOP STANDARD
STOP SWITCHES STANDARD TYPE

Art.	Descrizione
5648	Interruttore stop a molla (Circuito normalmente aperto)

INTERRUTTORI STOP CON GHIERA ESTERNA FILETTATA
STOP SWITCHES WITH THREAD

Art.	Descrizione
5649	Interruttore stop CORTO Lunghezza filetto 47mm
5650	Interruttore stop LUNGO Lunghezza filetto 63mm

INTERRUTTORI STOP IDRAULICO
HYDRAULIC STOP SWITCH

Art.	Descrizione
5651	Chiave: 22 Filetto: 10x1 Conico

FUSIBILI CILINDRICI
FUSES

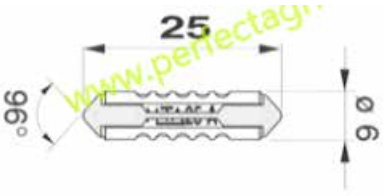

Art.	Ampere	Colore	Misura
5670	5	Giallo	d 6 x 25
5671	8	Nero	d 6 x 25
5672	16	Verde	d 6 x 25
5673	25	Marrone	d 6 x 25
5674	40	Rosso	d 6 x 25

FUSIBILI LAMELLARI "UNI"
"UNI" BLADE FUSES

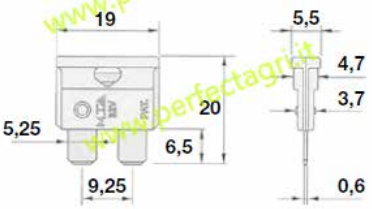

Art.	Ampere	Colore
5675	1	Nero
5676	2	Grigio
5677	3	Viola
5678	4	Rosa
5679	5	Beige
5680	7,5	Marrone
5681	10	Rosso
5682	15	Blu
5683	20	Giallo
5684	25	Bianco
5685	30	Verde
5686	40	Arancio

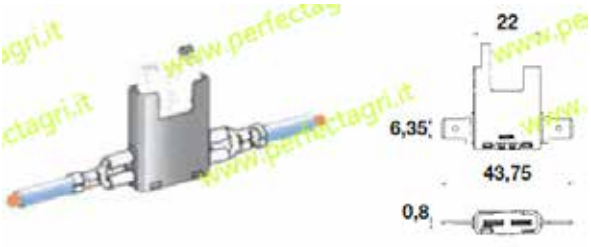

Art.	Descrizione
5687	PORTAFUSIBILE LAMELLARE "UNI"

FUSIBILI LAMELLARI "MINI"
"MINI" BLADE FUSES

Art.	Ampere	Colore
5688	2	Grigio
5689	3	Viola
5690	4	Rosa
5691	5	Beige
5692	7,5	Marrone
5693	10	Rosso
5694	15	Blu
5695	20	Giallo
5696	25	Naturale
5697	30	Verde

Art.	Descrizione
5698	PORTAFUSIBILE LAMELLARE "MINI"

SCATOLE PORTAFUSIBILI LAMELLARI
BLADE FUSES HOLDER BOXES

Art.	Tipo	Descrizione
5699	6 VIE	Sprovviste di fusibili
5700	12 VIE	Sprovviste di fusibili

SCATOLE PORTAFUSIBILI LAMELLARI CON USCITE LATERALI
BLADE FUSES HOLDER BOXES

Art.	Tipo	Descrizione
5701	4 VIE	Sprovviste di fusibili

Art.	Tipo	Descrizione
5702	6 VIE	Sprovviste di fusibili

Art.	Tipo	Descrizione
5703	8 VIE	Sprovviste di fusibili

PANNELLO SEGNALAZIONE CARICHI SPORGENTI
PROJECTING CARGOS SIGNAL PANEL

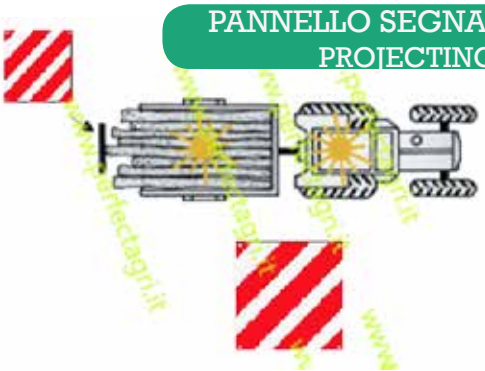

NUOVO CODICE D.L. 285 ART. 164

Art.	Descrizione
5384	Pannello supporto alluminio mm. 500x500 OMOLOGATO

PANNELLO SEGNALAZIONE CARICHI SPORGENTI
PROJECTING CARGOS SIGNAL PANEL

Art.	Descrizione
5380	Pannello segnalazione carichi sporgenti completa di 4 catadiottri

COPPIA PANNELLI RETRORIFLETTENTI PER ATTREZZATURE AGRICOLE PORTATE O SEMIPORTATE
PAIR OF REAR-REFLECTING PANELS FOR MOUNTED OR SEMI-MOUNTED AGRICULTURAL EQUIPMENT

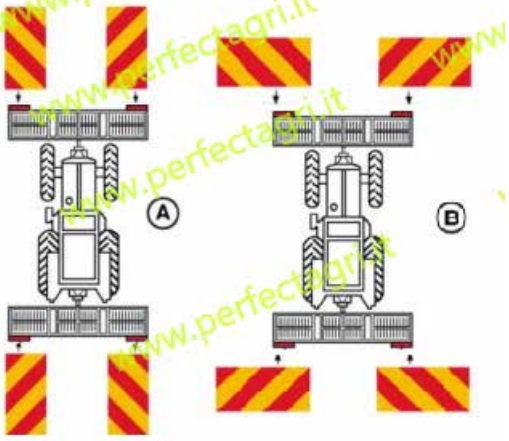

PRESCRIZIONI PER L'INSTALLAZIONE
(D.M. 19.6.1992 n. 391 - art. 5)

I pannelli possono essere amovibili, purchè la loro installazione risulti stabile e sicura.

I pannelli, per quanto più possibile, devono essere posti in corrispondenza del limite esterno degli ingombri a sbalzo.

L'altezza massima dal suolo del bordo superiore dei pannelli non deve risultare superiore a 2,20 m.

I pannelli non possono sporgere dalla sagoma del complesso trattrice-attrezzatura, nè costituirne sporgenza pericolosa rispetto alla parte sulla quale sono applicati.

Gli ingombri laterali a sbalzo dovuti alle attrezzature che superino la sagoma della trattrice devono essere segnalati con in pannelli sia nella parte anteriore che posteriore dell'ingombro stesso.

Configurazione **A** o **B**.

Art.	Descrizione
5382	Coppia pannello supporto alluminio mm.564x282

PANNELLO QUADRATO RETRORIFLETTENTE PER ATTREZZATURE AGRICOLE PORTATE O SEMIPORTATE
SQUARE REAR-REFLECTING PANEL FOR MOUNTED OR SEMI-MOUNTED AGRICULTURAL EQUIPMENT

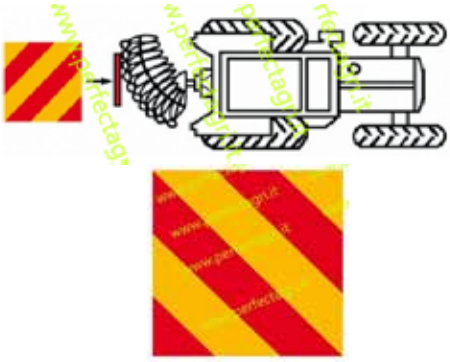

Se la sporgenza longitudinale ha una lunghezza superiore al 40% della trattrice rispetto alla sua sagoma in pianta e se la conformazione o la larghezza dell'attrezzatura non consente l'apposizione di due pannelli, dovrà essere utilizzato il pannello quadrato.

Art.	Descrizione
5383	Pannello supporto alluminio mm. 423x423

PANNELLI A NORMA EUROPEA
PANELS ACCORDING TO EUROPEAN REGULATION

CLASSE 3

Pannelli multifunzione a norme:
- ECE R86
- ECE 104
- ECE70.01
-VO EU 2015/208
- TPESC-B
-DIN 30710
-StVZO (K553)

Art.	Descrizione	Materiale	Misure
5378	Pannelli dx-sx, omologazione per Francia (TPESC) e Germania (DIN11030)	alluminio	423 x 423
5377		adesivo	423 x 423

Art.	Descrizione	Materiale	Misure
5379	Pannelli dx-sx, omologazione per Francia (TPESC) e Germania (DIN11030)	alluminio	282 x 282
5376		adesivo	282 x 282

PANNELLI RETRORIFLETTENTI PER MOTRICI
REAR-REFLECTING PANELS FOR TRUCK TRACTORS

Art.	Descrizione
5386	Coppia pannelli classe 2 Supporto alluminio mm. 565x130

PRESCRIZIONI PER L'INSTALLAZIONE:
se la sporgenza longitudinale ha una lunghezza superiore al 40% della trattrice rispetto alla sua sagoma in pianta, e se la conformazione o la larghezza dell'attrezzatura non consente l'apposizione di due pannelli, si dovrà usare il pannello quadrato cod. 5383

PANNELLI RETRORIFLETTENTI PER RIMORCHI AGRICOLI E INDUSTRIALI
REAR-REFLECTING PANELS FOR AGRICULTURAL AND INDUSTRIAL TRAILERS

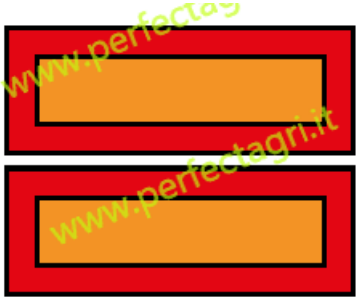

Pannelli posteriori retroriflettenti e fluorescenti per rimorchi conformi al regolamento "ECE ONU 70 Emendamento 01"

Art.	Descrizione
5387	Coppia pannelli classe 2 Supporto alluminio mm. 565x200

TRIANGOLO DI SEGNALAZIONE VEICOLO FERMO
STOPPING SIGNAL TRIANGLE WITH CASE

CON CUSTODIA

Art.	Descrizione
5388	Triangolo di segnalazione veicolo fermo omologazione EUROPA

(T.U. NUOVO CODICE DELLA STRADA L. 285 del 30/04/1992)
Catadiottro rosso con prismi per uso notturno e superficie fluorescente spalmata direttamente per uso diurno. Supporto metallico a tre piedi di appoggio per una maggiore stabilità in presenza di vento oltre i 60km/h. Conforme alla normativa ECE n° 27 Emendamento 03.

TRIANGOLO IN ALLUMINIO PER VEICOLI LENTI
ALUMINIUM TRIANGLE FOR SLOW VEHICLES

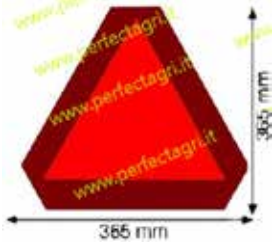

Art.	Descrizione
5389	Triangolo 365 x 365 mm CONFORME AL REGOLAMENTO "ECE ONU 69 Emendamento 01"

LIMITI PERMANENTI DI VELOCITÀ RETRORIFLETTENTI
REAR-REFLECTING SPEED LIMITS

Art.	Limite km/h	Supporto
5497	15	alluminio
5498	15	adesivo
5499	40	alluminio
5500	40	adesivo

(D.L. n° 285 del 30/04/1992 DPR n° 495 del 16/04/1992)
Applicabili posteriormente su macchine agricole, macchine operatrici e carrelli: 40km/h se montati su pneumatici o su altri sistemi equivalenti.

LINEA SEGNALETICA DI SICUREZZA NASTRI RIFRANGENTI
SAFETY SIGNALING LINE REFLECTIVE TAPES

OMOLOGATI "ECE-104"
CL.3 ALTA INTENSITÀ

DECRETO 27 Dicembre 2004

Norme di omologazione e di installazione degli evedenziatori retroriflettenti per la segnalazione dei veicoli pesanti e lunghi e dei loro rimorchi.
(Gazzetta Ufficiale n. 44 del 23/02/05)
É statisticamente provato che con un simile dispositivo (obbligatorio per tutti i nuovi veicoli dal 03/11/1992) gli incidenti causati da tamponamento hanno subito una diminuzione del 16% durante il giorno e del 21% durante la notte.

PER SUPERFICI RIGIDE

Art. per superfici rigide	Art. per superfici telonate	Colore
5501	5502	giallo
5503	-	rosso
5505	5506	bianco
lunghezza 50m larghezza 50mm	lunghezza 50m larghezza 50mm	dimensioni nastro

NASTRO PER SEGNALAZIONE
SIGNAL TAPE

Art.	Descrizione	Misure lunghezza x larghezza
5507	nastro bianco/rosso	200m x 50mm

NASTRO SEGNALETICO ADESIVO GIALLO/NERO
YELLOW / BLACK ADHESIVE SIGNAL TAPE

Art.	Descrizione	Misure lunghezza x larghezza
5508	nastro adesivo	11,5m x 50mm
5509	nastro adesivo	11,5m x 100mm
5510	nastro adesivo riflettente	11,5m x 100mm

NASTRO SEGNALETICO ADESIVO BIANCO/ROSSO
WHITE/RED ADHESIVE SIGNAL TAPE

Art.	Descrizione	Misure lunghezza x larghezza
5511	nastro adesivo	11,5m x 50mm
5512	nastro adesivo	11,5m x 100mm
5513	nastro adesivo riflettente	11,5m x 100mm

PANNELLI ADESIVI PER SEGNALAZIONE TRASPORTO
ADHESIVE PANELS

Art.	Descrizione	Misure mm
5514	Pannello trasporto eccezionale supporto alluminio	600 x 150

Art.	Descrizione	Misure mm
5515	Pannello adesivo autorizzato al trasporto di rifiuti	400 x 400

Art.	Descrizione	Misure mm
5516	Pannello adesivo autorizzato al trasporto di prodotti agricoli	500 x 400

Art.	Descrizione	Misure mm
5517	Pannello adesivo autorizzato al trasporto di prodotti alimentari deteriorabili	500 x 400

KIT POMPE INGRASSAGGIO COMPLETO
GREASER PUMP SET

Art.	Quantità	Descrizione
6000	600 gr.	In scatola di cartone, con cartuccia grasso, tubo flessibile L.400, e testina 4 griffe
6005	450 gr.	

Art.	Quantità	Descrizione
6011	300gr.	pompa ingrassaggio manuale
6010	500 gr.	
6012	800gr	

CARTUCCIA GRASSO EXTRA LITIO
GREASE CARTRIDGE

Art.	Quantità	Conf. pz.
6200	600 gr.	12
6205	450 gr.	18

KIT PISTOLA D'INGRASSAGGIO AD ARIA COMPRESSA
PUMP FOR PNEUMATIC GREASER

Art.	Quantità	Descrizione
6020	600 gr	Con avanzamento automatico del grasso e caricamento cartuccia. Pressione d'esercizio 6/10 bar. Completa di tubo e testina.

PISTOLA D'INGRASSAGGIO A BATTERIA
BATTERY OPERATED GREASE GUN

Art.	Descrizione
6025	Pistola d'ingrassaggio a batteria a 12 volt

L'impugnatura contiene una batteria 12 volt che consente l'erogazione del grasso senza l'utilizzo di aria compressa. L'uscita del grasso è continua: quando l'operatore agisce sul pulsante di erogazione, gli ingranaggi interni spingono il grasso in modo continuo verso l'attacco alta pressione. Rilasciando il pulsante l'erogazione si arresta.

Caratteristiche tecniche
Testata e alimentatore: in plastica e acciaio
Corpo: cilindro in acciaio con trattamento anticorrosione e verniciatura a polvere epossidica.
Batteria ricaricabile: 12 volt (1300 m/AH), tempo di ricarica 1h alimentazione del caricabatteria 220V - 50 Hz

Prestazioni
Erogazione: 70 cc/min con grasso tipo NLGI (viscosità 160 cSt) a 20°C e contropressione 100 bar

Accessori già inclusi
Caricabatteria 220 volt
Testata con leva (per eventuale erogazione manuale)

POMPE A BARILE PER GRASSO
GREASE PUMP

Art.	Capacità	Descrizione
6030	8 kg	Pompe complete di tubo in gomma da 1500 mm, tubo flessibile da 130 mm. Rubinetto e testina ingrassaggio.
6032	12 kg	
6034	16 kg	

POMPE MANUALI PER GRASSO APPLICABILI A SECCHIELLI
HAND GREASE PUMP FOR DRUMS

Art.	Per secchielli da	Descrizione
6036	5 kg	Completa di coperchio e disco premi grasso, tubo flessibile da 1,5 mt con rubinetto e testina
6037	18/25 kg	

TUBI FLESSIBILI PER POMPE INGRASSAGGIO
FLEXIBLE DELIVERY TUBES

Art.	Lunghezza	Descrizione
6150	300	Materiale in gomma
6151	400	

AEROPULSOMETRI PER GRASSO
BUCKET GREASER CARRIAGE

Art.	Per fusti	Descrizione
6040	20/30 kg	Completo di carrello Composto da: -Pompa pneumatica per grasso rapporto 65-1 - Portata: 1050 g/m - Carrello porta fusto - Pistola grasso con tubo flessibile e testina 4 griffe - Tubo 1/4" lunghezza 4 metri (Senza regolatore di pressione)
6042	50/60 kg	

POMPA PER AEROPULSOMETRO PER GRASSO
BUCKET GREASE

Art.	Per fusti	Descrizione
6044	20/30 kg	Altezza Pescante mm.500 Dati tecnici : Rapporto di compressione: 65-1 Attacco entrata aria: F 1/4" G Attacco uscita grasso: F3/8" G Pressione di esercizio: 5-7 Bar Portata: 1050 grammi/min.
6046	50/60 kg	Altezza Pescante mm.750

POMPE A BARILE PER OLIO
OIL PUMPS

Art.	Descrizione
6310	Pompa a barile per olio da 12 kg. completa di tubo di gomma 2000 mm

OLIATORI IN METALLO
OIL CANS

Art.	Contenuto	Carateristiche
6350	300 gr.	Corpo in acciaio, pompetta in ottone, cannuccia flessibile
6351	500 gr.	

SIRINGHE PER OLIO
OIL GUNS

Art.	Contenuto	Carateristiche
6355	550 gr.	Aspirante e premente corpo in acciaio brunito Ø50 mm

Art.	Contenuto	Carateristiche
6356	500 gr.	Specifica per cambi e differenziali corpo in acciaio brunito Ø60 mm

SIRINGA RIENTRANTE PER OLIO E GRASSO
PRESSURE - REENTERING PUMP

Art.	Contenuto	Carateristiche
6358	150 gr.	Corpo in acciaio Ø45 mm
6359	150 gr.	Corpo in nylon Ø45 mm

AEROPULSOMETRI PER OLIO
AIR OPERATED PUMP FOR OIL

Art.	Descrizione
6300	Aeropulsometro per fusti olio
6305	Kit aeropulsometro per fusti olio Composto da: - Pistola contalitri digitale - Ghiera fissaggio al fusto - Tubo olio lunghezza = 3 metri - Beccuccio automatico/manuale antigoccia

Dati tecnici: 6300 - 6305	Attacco uscita olio:1/2" M
Rapporto di compressione: 3:1	Portata: 18 l/min.
Pressione esercizio: 5/7 bar	Adatta per fusti: kg 180/210

INGRASSATORI IDRAULICI
GREASE NIPPLE

DRITTO
STRAIGHT

Art.	Filettatura	Esag. mm.
6401	6x1	7
6402	6x1	11
6403	8x1	9
6404	8x1	11
6405	8x1,25	9
6406	8x1,25	11
6407	10x1	11
6408	10x1,25	11
6409	10x1,5	11
6410	1/8” Gas	11

DRITTO
STRAIGHT

Art.	Filettatura mm	Chiave esag. mm.
6412	12x1,5	14
6413	12x1,75	14
6414	1/4” Gas	14

DRITTO
STRAIGHT

Art.	Filettatura mm.	Chiave esag. mm.
6400	6 x 1	7

45° SPOUT

Art.	Filettatura mm	Chiave esag. mm.
6420	6x1	11
6421	8x1	11
6422	8x1,25	11
6423	10x1	11
6424	10x1,25	11
6425	10x1,5	11
6426	1/8” Gas	11
6430	1/4” Gas	14

90° SPOUT

Art.	Filettatura	Esag. mm.
6431	6x1	11
6432	8x1	11
6433	8x1,25	11
6434	10x1	11
6435	10x1,25	11
6436	10x1,5	11
6437	1/8” Gas	11
6440	1/4” Gas	14

TESTINE PER INGRASSATORI
HOOK FOR GREASERS

Art.	Descrizione
6100	excellent originale
6101	tipo excellent
6102	testina a 4 griffe

GRASSO LUBRIFICANTE
GREASE BUCKET

Art	Descrizione
6210	Grasso in secchiello da 5 kg.
6215	Grasso in secchiello da 20 kg.
Grasso di qualità eccellente formulato con saponi di calcio, lubrificanti, additivi, antiossidanti ed antiruggine. Idoneo per macchine operatrici, e telai di veicoli pesanti, catene di trasmissione, perni e boccole.	

ELETTROPOMPE PER GASOLIO - OLIO
ELECTROPUMP FOR DIESEL - OIL

MADE IN ITALY

Art.	Descrizione
6500	Gruppo con elettropompa 230v portata 60 l/min.
Carateristiche:	
Alimentazione: 230v	Tubo mandata (m.d.materiale. raccordi): 4,19,gomma,1"x1"
Ciclo di lavoro: S2-30 min	Entrata-Uscita: 1"-1" BSP-G
Portata max: 60 l/min	Fluidi consentiti: diesel
Pistola: automatica	Fluidi non consentiti: Gas, benzina, alcool, acqua
Contalitri: Tech Flow 3C	Protezione motore: IP55

Gruppo di erogazione aperto per fissaggio a muro o direttamente in cisterna.
Utilizzabile all'esterno, la lamiera di supporto è stata creata per proteggere il sistema dagli agenti esterni. L'insieme è composto da elettropompa a palette autoadescante, contalitri meccanico, tubo di mandata e pistola di erogazione. Diverse le caratteristiche a seconda del modello scelto.

Art.	Descrizione
6505	Elettropompa 230v, portata 70 l/min.
Carateristiche:	
Alimentazione: 230v	Corrente max: 2,3 A
Ciclo di lavoro: continuo (min)	Portata: 70 l/min
Entrata-Uscita: 1"-1" BSP-G	Fluidi consentiti: diesel
Protezione motore: IP55	

Elettropompa rotativa 230 v. autoadescanti di tipo volumetrico a palette per il travaso di gasolio. Sono equipaggiate con motore elettrico asincrono a induzione auto-ventilato con grado di protezione IP55, classe di isolamento tipo F., con termica di protezione da sovraccarico inserita nell'avvolgimento. Tutti i modelli sono dotati di valvola by pass e filtro in acciaio inox incorporati nella pompa. Corpo in ghisa con trattamento di verniciatura anti-corrosione; girante in acciaio sinterizzato e palette in acetalica. Pompe robuste che garantiscono affidabilità e durata nel tempo.

Art.	Descrizione
6510	Elettropompa 230v. Portata 28 l/min. Travaso olio
Carateristiche:	
Alimentazione: 230v	Corrente max: 3A
Portata: 28 l/min	Ciclo di lavoro: S2-30 min
Entrata-Uscita: 3/4"-3/4"	Cavo: 2 mt + spina SCHUKO
Fluidi consentiti: diesel, olio	Maniglia: no
Fluidi non consentiti: Gas, benzina, alcool, acqua	

Elettropompa di tipo volumetrico ed accentrico, per il travaso di gasolio e olio a bassa portata, costituita da un motore asincrono monofase autoventilato dotato di termica di protezione inserita nell'avvolgimento. All'interno del corpo pompa in alluminio è alloggiato il tamburello in acetalica, cuore pulsante di questa pompa che garantisce affidabilità anche con oli pesanti fino a 700 cSt.

ELETTROPOMPE PER GASOLIO - OLIO
ELECTROPUMP FOR DIESEL - OIL

MADE IN ITALY

Art.	Descrizione
6515	Elettropompa 12-24 v portata 30-40 l/min.
Carateristiche:	
Alimentazione: 12-24v	Corrente max: 20-25 A
Ciclo di lavoro: S2-30 min	Entrata-Uscita: 3/4"-3/4"
Portata: 30-40 l/min	Cavo: 2 + clip batteria e fusibile
Maniglia: si	Fluidi consentiti: diesel, olio leggero
Fluidi non consentiti: Gas, benzina, alcool, acqua	

Elettropompa di tipo volumetrico ad eccentrico, dotata di corpo pompa in alluminio e valvola By pass integrata nel coperchio. Il motore alloggiato all'interno di una solida cassetta in metallo verniciato, è alimentabile sia a 12 che a 24 V ottenendo performance di portata differenti. La pompa è fornita di cavo di alimentazione da 2 m con pinze e fusibile di protezione. Il filtro di aspirazione è fornito a corredo.

Art.	Descrizione
6520	Elettropompa 12-24 v portata 45-60 l/min.
Carateristiche:	
Alimentazione: 12-24v	Corrente max: 9(12V)-13(24V) A
Ciclo di lavoro: S2-30 min	Portata(l/min): 45(12V)-60(24V)
Entrata-Uscita: 3/4"-3/4"	Lunghezza Cavo: 2 + clip batteria e fusibile
Maniglia: si	Fluidi consentiti: diesel
Fluidi non consentiti: Gas, benzina, alcool, acqua	

Elettropompa per il travaso di gasolio costituito da una pompa di tipo volumetrico a palette interamente in plastica. Il motore può essere alimentato a 12 e 24V, ottenendo performance di portata differenti. Inserita in una robusta cassetta di metallo verniciato, può essere agevolmente trasportata. Fornita di cavo di alimentazione da 2m con pinze e fusibile di protezione.

Art.	Descrizione
6525	Pompa rotativa 12 v. Portata 40 l/min
Carateristiche:	
Alimentazione: 12v	Corrente max: 25 A
Ciclo di lavoro: S2-30 min	Portata: 40 l/min
Entrata-Uscita: 3/4"-3/4"	Filtro interno: no
Protezione motore: IP55	Fluidi consentiti: diesel
Fluidi non consentiti: Gas, benzina, alcool, acqua	

Pompa rotativa autoadescante di tipo volumetrico a paletta equipaggiata con valvola by-pass incorporata nel corpo pompa. Motore a corrente continua a magneti permanenti, 12 o 24 volt. Protezione IP55.

ELETTROPOMPE PER GASOLIO - OLIO
ELECTROPUMP FOR DIESEL - OIL

MADE IN ITALY

Art.	Descrizione
6530	Pompa rotativa 12 v. Portata 60 l/min
Carateristiche:	
Alimentazione: 12v	Corrente max: 28 A
Ciclo di lavoro: S2-30 min	Portata: 60 l/min
Entrata-Uscita: 1”-1”	Filtro interno: si
Fluidi consentiti: diesel	Fluidi non consentiti: gas, benzina, alcool, acqua

Elettropompa a corrente continua 12 V. ad alta portata, costituito da un motore a magneti permanenti solido e robusto, in grado di garantire elevata affidabilità anche in condizioni di utilizzo a basse temperature. Pompa a palette autoadescante costituita da corpo in ghisa, girante in acciaio sinterizzato a palette in resina acetalica. Valvola by pass e il filtro in acciaio inox integrati.

CISTERNA IN POLIETILENE
POLYETHYLENE TANK

MADE IN ITALY

SERBATOIO IN ESENZIONE ADR N°1.1.3.1.C

Cisterna in polietilene rigido per il trasporto del gasolio ad uso privato in esenzione ADR 1.1.3 lc, dotata di gruppo travaso integrato, costituito da pompa autoadescante rotativa a palette 12-24 V, tubo di mandata Ø19 in gomma NBR lungo 4,5 m e pistola automatica con raccordo girevole.
Il sistema è disponibile a 220 o 440 litri di capienza e può essere integrato con contalitri flussimetro per la misurazione del gasolio e sonda di livello. La valvola di chiusura in aspirazione evita fuoriuscita accidentale di liquido durante il trasporto. Dotata di valvola di sfiato pressione-depressione. Il coperchio richiudibile unisce un'apprezzabile estetica ad una collaudata durata nel tempo.

Carateristiche	Art. 6540	Art. 6542
Alimentazione (V)	12-24	12-24
Portata (l/min)	40	40
Cavo alimentazione (m)	4	4
Tappo di carico	2”	2”
Tubo mandata (m,Ø)	4,5-Ø19	4,5-Ø19
Pistola erogazione	automatica	automatica
Contalitri	no	no
Capacità	220	440
Dimensioni (mm;)	800x600x700	1200x800x700
Materiale:	polietilene	polietilene
Peso a vuoto(kg)	26	45
Peso a vuoto con gruppo pompa (kg)	35	54
Coperchio con chiave di chiusura	si	si

CONTALITRI PER POMPE
LITERS COUNTER FOR PUMPS

MADE IN ITALY

Art.	Descrizione
6560	Contalitri 3 - 6 cifre
6561	Contalitri 4 - 8 cifre
Carateristiche:	
Precisione (%): ±1	Portata min-max(l/min): 20-120
Ripetibilità (%): 0,2	Utilizzabile per gravità: si
Tecnologia: disco oscillante	Posizione uscita: alto, basso, destra, sinistra
Fluidi consentiti: diesel	Entrata - Uscita(BSP/G): 1”F
Fluidi non consentiti: Gas, benzina, alcool, acqua	

Contalitri volumetrici meccanici a disco oscillante in grado di fornire un elevato grado di precisione per la misurazione privata di gasolio. Dotati di un totalizzatore e di un contatore parziale, azzerabili con manopola laterale, è possibile modificare la direzione di uscita del carburante a seconda delle esigenze. Sono inoltre provvisti di una vite di calibrazione per la regolazione della precisione. Il contalitri può essere applicato su elettropompe o per gravità.

PISTOLA IN NYLON PER TRAVASO CARBURANTE
FUEL GUN NYLON

Art.	Descrizione
6570	portata da 20/80 lt/min con raccordo Ø20

PISTOLA IN ALLUMINIO PER TRAVASO CARBURANTE
METAL FUEL GUN

Art.	Descrizione
6572	portata da 20/80 lt/min con raccordo Ø1”F

PISTOLA AUTOMATICA
AUTOMATIC GUN

MADE IN ITALY

Carateristiche	Art. 6574	Art. 6575
Portata max (l/min)	60	120
Entrata	3/4”	1”
Uscita (Ø)	24	30
Fluidi consentiti	Diesel	Diesel
Fluidi non consentiti	Gas, benzina, alcool, acqua	
Girevole	3/4”M-1”F	1”M1”F

Pistole di erogazione dotate di dispositivo di arresto automatico a serbatoio pieno, ideali per rifornimenti veloci e sicuri. Il raccordo girevole in alluminio è fornito

POMPA TRAVASO IN ALLUMINIO
FILLING PUMP

Art.	Mandata	Descrizione
6590	20/25 lt minuto	Pompa travaso in alluminio per olio, gasolio con tubo pescante, tubo erogazione in gomma, confezionato in scatola.
6592	30/40 lt minuto	

POMPA TRAVASO ROTATIVA
ROTARY TRANSFER PUMPS

Art.	Mandata	Descrizione
6595	45/60 lt minuto	Pompa travaso rotativa per olio, gasolio, con tubo pescante in acciaio e tubo erogazione in gomma, confezionata in scatola

Attacco universale per fusti da 50-180-210 litri.

KIT ARIA COMPRESSA
COMPLETE COMPRESSOR SET

Art.	Descrizione	Carateristiche
7500	in alluminio (attacco a vite)	- Pistola soffiaggio - Pistola gonfiagomme - Pistola lavaggio - Aerografo per verniciatura - Tubo spirale da 5 mt. (raccordato pronto all'uso)
7505	in alluminio (attacco ad innesto rapido)	
7510	nylon al carbonio (attacco a vite)	

PISTOLE PER LAVAGGIO IN METALLO
WASHING GUN

Art.	Descrizione
7515	Attacco a baionetta in acciaio
7516	Attacco ad innesto rapido in acciaio
-Serbatoio capacità 1000 cc, -Adatta ad ogni tipo di liquido	

Art.	Descrizione
7520	Attacco a baionetta in alluminio
7521	Attacco ad innesto rapido in alluminio
-Serbatoio capacità 1000 cc, -Adatta ad ogni tipo di liquido	

AEROGRAFI CON SERBATOIO PER VERNICIATURA
AEROGRAPH WITH TANK

Art.	Descrizione
7525	Attacco ad innesto rapido
- Capacità serbatoio 1000cc - Pressione massima di esercizio da 4 a 8 Bar - Consumo d'aria da 100 a 200 l/min - Getto regolabile a rosa e ventaglio	

Art.	Descrizione
7530	Attacco ad innesto rapido con serbatoio a caduta
- Capacità serbatoio 1000cc - Pressione massima di esercizio da 4 a 8 Bar - Consumo d'aria da 100 a 200 l/min - Getto regolabile a rosa e ventaglio	

PISTOLA PER SOFFIAGGIO ARIA
AIR GUN

Art.	Descrizione
7535	attacco a baionetta
7536	attacco a innesto rapido

PISTOLA PER SOFFIAGGIO CON PROLUNGA
AIR GUN

Art.	Descrizione
7540	attacco a baionetta
7541	attacco a innesto rapido

PISTOLA PER SOFFIAGGIO A LEVA
AIR GUN WITH AIR REGULATION

Art.	Descrizione
7545	Pistola professionale per soffiaggio con regolazione aria tramite leva

PISTOLA PER GONFIAGGIO CON MANOMETRO
ENFLATING GUN WITH MANOMETER

Art.	Attacco	Descrizione
7550	a baionetta	Manometro Ø63 - pressione max 0÷12 BAR, Lunghezza tubo 40 cm
7551	innesto rapido	

PISTOLA PROFESSIONALE PER GONFIAGGIO
PROFESSIONAL BLOW GUN WITH MANOMETER

Art.	Descrizione
7560	Manometro Ø80 - pressione massima 0÷12 BAR Lunghezza tubo 100 cm. Testina “michelin”

MANOMETRI PER COMPRESSORI
MANOMETERS FOR COMPRESSED AIR

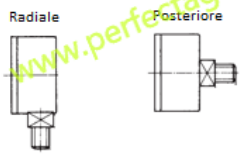

Art.	Tipo attacco	Ø mm
7590	Posteriore maschio 1/4”	40
7591	Posteriore maschio 1/4”	50
7592	Posteriore maschio 1/4”	63
7593	Posteriore maschio 1/4”	80

Art.	Tipo attacco	Ø mm
7595	Radiale maschio 1/4”	63

TUBO SPIRALATO PER COMPRESSORI
SPIRAL AIR - PIPE

Art.	Descrizione	Lunghezza tubo mt.
7600	attacco a baionetta	5
7605	attacco a baionetta	10

TUBO SPIRALATO CON INNESTI RAPIDI
SPIRAL AIR - PIPE

Art.	Descrizione	Lunghezza tubo mt.
7610	6x8	10
7612	6x8	15
7614	6x8	20

Art.	Descrizione	Lunghezza tubo mt.
7620	8x10	10
7622	8x10	15
7624	8x10	20

RUBINETTI RAPIDI UNIVERSALI PER COMPRESSORI
COUPLING FOR COMPRESSED AIR

Filetto maschio

Art.	Filetti
7650	1/4”
7651	3/8”

Per tubo in gomma

Art.	Ø Tubo
7653	6 x 14
7654	8 x 17

Filetto maschio

Art.	Filetti
7655	1/4”
7656	3/8”

Per tubo in gomma

Art.	Ø Tubo
7657	6 x 14
7658	8 x 17

Filetto femmina

Art.	Filetti
7659	1/4”
7660	3/8”

Per tubo a spirale

Art.	Ø Tubo
7663	6 x 8
7664	8 x 10

Filetto femmina

Art.	Filetti
7661	1/4”
7662	3/8”

Per tubo a spirale

Art.	Ø Tubo
7665	6 x 8
7666	8 x 10

TUBO IN POLIURETANO PER ARIA COMPRESSA
AIR - PIPE FOR COMPRESSED AIR

Art.	Diametro mm.		Pressione Bar		Conf. Rotoli mt.
	Interno	Esterno	Esercizio	Scoppio	
7680	5,5	8	9	36	100
7685	7,5	10	6,5	26	100

Carateristiche:
Colore blu, flessibile, leggero.
Mantiene le sue carateristiche sia a temperature basse (-20°C) che alte (+60°C). Buona tenuta su raccordi di tutti i tipi
Ottima resistenza allo scoppio, alle abrasioni, alle flessioni.

GRUETTE PIEGHEVOLI 1000 KG
DAVIT FOLDING 1000 KG

Art.	Portata kg	Descrizione
7000	1000	Gruetta pieghevole alzata da 25 mm a 2000 mm Dimensioni mm: Lungh. x Largh. x Altez. 1520 x 1100 x 1500 Peso Kg. 72

PARANCHI A CATENA
LIFTING TACKLE

Art.	Descrizione	Portata Kg
7010	Paranco a catena manuale	500
7012	Paranco a catena manuale	1000
7014	Paranco a catena manuale	1500

LETTINO SOTTOAUTO PIEGHEVOLE
AUTO FOLDING TABLE BELOW

Art.	Descrizione
7050	Lettino da lavoro sottoveicolo, pieghevole con ruote e rivestimento in PVC Dimensioni mm: Lungh. x Largh. x Altez. 930 x 440 x 105 Peso Kg 6,2

MARTINETTI IDRAULICI A CARRELLO
SCREW HYDRAULIC JACKS

Art.	Portata		Dimensioni	Altezza tutto chiuso mm	Altezza tutto aperto mm	Peso kg
	Kg	Ton	Lungh.Largh. Alt.			
7100	2000	2	492x218x132	130	350	11
7105	3000	3	695x346x180	145	510	40

MARTINETTI IDRAULICI COMPLETI
HYDRAULIC BOTTLE JACKS

Art.	Portata		Altezza tutto chiuso mm	Altezza tutto aperto mm	Più vite regol. mm	Peso kg	Confezione
	Kg	Ton					
7110	2000	2	181	297	48	3,0	Valigetta
7111	3000	3	194	312	60	3,6	Valigetta
7112	5000	5	216	343	70	4,8	Valigetta
7113	8000	8	230	377	80	6.3	Cartone
7114	10000	10	230	380	80	6,8	Cartone
7115	12000	12	230	385	80	8,0	Cartone
7116	15000	15	230	380	80	9,0	Cartone
7117	20000	20	242	392	60	11,5	Cartone
7118	30000	30	240	370	-	21,0	Cartone
7119	50000	50	236	356	-	30,0	Cartone

CAVALLETTI REGOLABILI IN ALTEZZA
STAND HEIGHT ADJUSTABLE

Art.	Descrizione	Portata		Altezza mm.	
		Kg	Ton	Min	Max
7130	Cavalletto regolabile	3000	3	280	430
7135	Cavalletto regolabile	6000	6	390	610

SEDILE TIPO AVVOLGENTE CON MOLLEGGIO POST. E BASE ORIZZONTALE
WRAPROUND TYPE WITH SUSPENSION AND RECLINING BASE

Art.	Carateristiche
8000	Imbottitura in poliuretano rivestito in venile nero. Regolazione longitudine di circa 200mm. Fori per il fissaggio di cinture. (Senza cinture)

SEDILE OMOLOGATO STANDARD CON MOLLEGGIO PER TRATTORI
STANDARD SEAT WITH SUSPENSION (TYPE-APPROVED)

Art.	Carateristiche
8005	Applicazioni: Macchine industriali e giardinaggio Tipo sospensione: meccanico Corsa sospensione: 90 mm Regolazione continua altezza sospensione: 60 mm. Regolazione continua di peso conducente: 50-120kg Regolazione longitudinale: 150 mm Rivestimento in vinile senza cinture

SEDILE OMOLOGATO CON MOLLEGGIO PER TRATTORI
SEAT WITH SUSPENSION (TYPE-APPROVED)

Art.	Carateristiche
8010	Telaio portante in lamiera. Cuscini ergonomici e avvolgenti. Regolazione inclinazione schienale 0°-15° Rivestimenti in nero. Regolazione continua del peso conducente 50 - 120 kg. Indicato per uso agricolo, industriale e giardinaggio. Indicato per uso agricolo e movimento terra.

SEDILE PER CARRELLI ELEVATORI E MACCHINE VARIE
FORK-LIFT SEAT

Art.	Carateristiche tecniche
8020	Sedile completo di guide di scorrimento, molleggio, regolazione del peso e regolazione schienale. Rivestimento in nero e microinteruttore incorporato, per arresto motore.

SEDILI FISSI
FIXED SEATS

SEDILE FISSO TIPO STRETTO PER TRATTORI VIGNETO E FRUTTETO
FIXED SEAT TYPE NARROW TRACTOR VINEYARDS AND ORCHARDS

Art.	Tipo	Carateristiche tecniche
8060	Tipo stretto Largh. 380 mm	Con guide di scorrimento. Imbottitura in poliuretano espanso con rivestimento vinile

SEDILE FISSO TIPO LARGO PER TRATTORI VIGNETO E FRUTTETO
FIXED SEAT TYPE WIDE TRACTORS VINEYARDS AND ORCHARDS

Art.	Tipo	Carateristiche tecniche
8061	Tipo largo Largh. 470 mm	Con guide di scorrimento. Imbottitura in poliuretano espanso con rivestimento vinile

SEDILI FISSI VERNICIATI NERO E IMBOTTITI PER MACCHINE AGRICOLE
FIXED SEATS PAINTED BLACK AND PADDED FOR AGRICULTURAL MACHINERY

Art.	Descrizione
8065	Sedile senza braccioli e senza guide di scorrimento

Art.	Descrizione
8066	Sedile fisso imbottito

IMBOTTITURA PER SEDILE SERIE ORO FIAT
PADDING SEAT ORO FIAT SERIES

Art.	Descrizione
8070	Serie oro e diamante dal 1967

SEDILI FISSI IN LAMIERA ARROTONDATO PER MOTOFALCIATRICI
SEATS FIXED PLATE ROUND FOR MOWERS

Art.	Lunghezza	Profondità
8090	420	360

CINTURE DI SICUREZZA PER SEDILI
SEAT BELTS

Art.	Descrizione
8049	Fisse - 2 punti statiche
8050	Con arrotolatore

SEDILE CON MOLLEGGIO MECCANICO
SEAT WITH MECHANICAL SUSPENSION

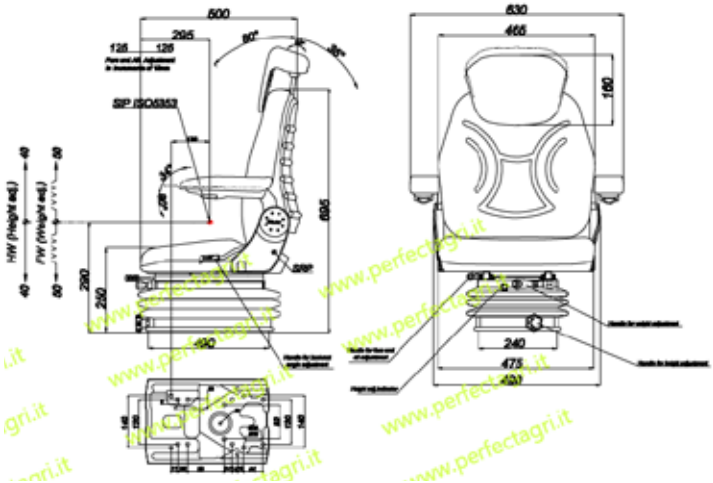

Art.	Descrizione
8006	PVC NERO

•FUNZIONI: Regolazione del peso - Regolazione dell'altezza - Regolazione aventi/indietro - Braccioli regolabili - Poggiatesta regolabile.

•Cinture di sicurezza ESCLUSE

•Omologazione: CLASSE I, CLASSE II, CLASSE III

SEDILE CON MOLLEGGIO MECCANICO
SEAT WITH MECHANICAL SUSPENSION

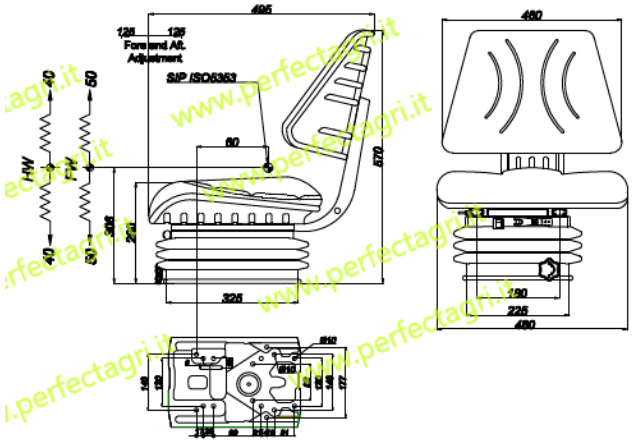

Art.	Descrizione
8007	TIPO STRETTO - PVC NERO

•FUNZIONI: Regolazione del peso - Regolazione dell'altezza.

•Cinture di sicurezza ESCLUSE

•Omologazione: CLASSE I, CLASSE II, CLASSE III

RUOTE E PNEUMATICI
TYRES AND WHEELS

RUOTA MOTOZAPPA PER TRASFERIMENTO
WHEEL FOR MOTOR-HOE

Art.	Diamentro esterno	Sezione mm.	Foro mm.
8500	420	40	90

RUOTA PNEUMATICA RIGATA CON CUSCINETTI
RIBBED TYRED WHEELS WITH BEARINGS

Art.	Misura ruota	Misura copertura	Tele	Mozzo foro	Portata kg
8520	Ø370 x 150	15.6.00 x 6”	6	Ø25 x 51	330
Impieghi: macchine per fienagione e varie					

RUOTA COMPLETA TRACTOR MOTRICE
TRACTOR DRIVINGS TYRE

Art.	Descrizione
8560	4.00/8”+ disco 4 fori fiat

PNEUMATICO TRACTOR MOTRICE
TRACTOR DRIVING WHEELS

Art.	Descrizione
8561	4.00/8”

RUOTE PNEUMATICHE PIENE IN POLIURETANO “SOFT”
PNEUMATIC WHEELS SOLID POLYURETHANE “SOFT”

Art.	Dimensioni	Cerchio	Pneumatico	Port. Kg.
8580	Ø 220 x 70	A boccola disco in nylon mozzo Ø20 x 75	Gonfiabile tele 4	150
8581	Ø 260 x 85		Gonfiabile Tele 2	180
8582	Ø 260 x 85	Con cuscinetti a rulli, disco in nylon mozzo Ø20 x 75	Gonfiabile tele 2	200
8583	Ø 260 x 85		Piena in poliuretano	200
8584	Ø260 x 85	Con cuscinetti a rulli, disco in metallo mozzo Ø20 x 75	Gonfiabile Tele 2	230
8585	Ø260 x 85		Piena poliuretano	230
8586	Ø300 x 100	A boccola, disco in nylon mozzo Ø20 x 75	Gonfiabile Tele 2	250
8587	Ø300 x 100		Gonfiabile Tele 4	250

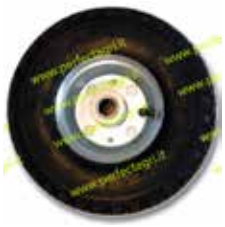

RUOTE PER CARRIOLE - CARRELLI - CARRELLI PER MOTOFALCIATRICI, ECC.
WHEELS FOR WHEELBARROWS - CARRIAGES - CARRIAGES FOR MOWERS, ECC.

Art.	Descrizione
8530	Con pneumatico 4.00-8" a 4 tele - disco in metallo assalepassante su cuscinetti Ø 17 X 40 (boccola 22 x 40). Diametro esterno ruota 410 mm - portata kg 400
8531	Con pneumatico 3.50-8" a 2 tele - disco in metallo assale passante su boccole in nylon Ø 12x25 mm controdado. Diametro esterno ruota 380 mm - portata kg 200
8532	In gomma piena - disco in metallo assale passante su boccole in nylon Ø 12x25 mm controdado. Diametro esterno ruota 330 mm - portata kg 200

RICAMBI PER RUOTE
TYRES ACCESSORIES

Art.	Descrizione
8535	Cerchio in metallo con assale passante su cuscinetti Ø 17x 40mm (boccola 22x40)
8536	Cerchio in metallo con assale laterale su cuscinetti Ø25x103 mm
8537	Pneumatico rigato 4.00-8 - 4 tele completo di camera d'aria (per ruota art. 8530)
8539	Pneumatico rigato 3.50-8" - 2 tele
8540	Camera d'aria 3.50/4.00-8" (per ruota art. 8530-8531)

TIRANTI AGGANCIA COFANO IN GOMMA
ROD RUBBER BONNET HOOKS

Art.	Lunghezza mm.	Tipo
8850	145	Lungo standard
8851	160	Lungo extra
8852	120	Medio
8853	65	Corto

PIASTRINA D'ATTACCO E OCCHIELLO PER TIRANTI AGGANCIA COFANO
FIXING PLATE AND EYE FOR ROD BONNET HOOKS

Art.	Tipo
8855	Per tipo lungo e medio, Per tiranti: art. 8850-8851-8852
8856	Per tipo corto, Per tiranti: art. 8853

POMELLI VOLANTI
STEERING WHEEL SPINNERS

Art.	Applicazioni
8800	Standard in metallo zincato
8801	Staffa larga in metallo nero

VOLANTI COMPLETI DI COPERCHIETTO
STEERING WHEEL WITH COVER

CONO C/2

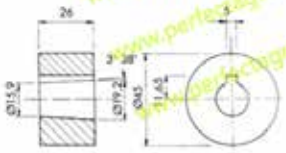

CONO C/5

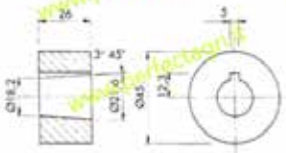

CONO C/6

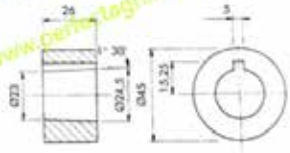

Art.	Applicazione	Ø Esterno A mm	Altezza tazza B mm	Conicità
8100	Calice ERREBI-BERTOLINI-MAB	365	150	C/2
8101	Calice Danfoss: OTPB - ODPB-M.GI.BI.	365	150	C/6 (1:20)
8102	Piatto BERTOLINI - ERREBI - MAB	395	72	C/2
8103	piatto LUCCARINI - GOLDONI	395	72	C/5
8104	piatto Danfoss - OTPB - OSPB	395	72	C/6 (1:20)
8105	Calice LANDINI-VALPADANA-GOLDONI-SEP-MAB-M.F.	435	122	C/5
8106	Calice Danfoss: OTPB-OSPB-FIORI	435	122	C/6 (1:20)
8107	Piatto Dasnfoss: OTPB-OSPB	300	80	C/6 (1:20)
8108	Piatto millerighe 38 CAVE PASQUALI	400	85	18x19

TUBO PORTADOCUMENTI
DOCUMENT HOLDER TUBE

Art.	Ø mm	Lunghezza mm	interasse-fori
8120	60	320	-
8122	90	325	265
8124	120	365	-

FORCELLE CON FORO FILETTATO PER TIRANTI
YOKES JOINTS FOR RODS

Filetto passo MA

Art.	A mm	B mm	C mm	D mm	E mm	F mm	G mm	H mm	I mm	L mm
8435	M6	6	12	6	10	9	12	12	24	31
8436	M8	8	16	8	14	12	16	16	32	42
8437	M10	10	20	10	18	15	20	20	40	52
8438	M12	12	24	12	20	18	24	24	48	62
8439	M14	14	27	14	24	22	28	28	56	72
8440	M16	16	32	16	26	24	32	32	64	83
8441	M6	6	12	6	10	9	24	12	36	43
8442	M8	8	16	8	14	12	32	16	48	58
8443	M10	10	20	10	18	15	40	20	60	72
8444	M12	12	24	12	20	18	48	24	72	86

PERNI PER FORCELLE
YOKES JOINT PINS

Art.	F mm	A mm	B mm	C mm	D mm	E mm	G mm
505	6	18	2	16	13,5	9	2
506	8	22	2	20	17	12	2
507	10	27	2	25	21	14	3
508	12	33	3	30	27	16	3
509	14	38	3	36	31,5	19	4
510	16	43	3	40	36	20	4

PERNI A MOLLA PER FORCELLE
SPRING PINS FOR YOKES

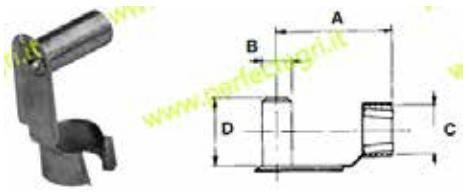

Art.	B mm	A mm	C mm	D mm
8445	6	23	10	14
8446	8	32	14	19
8447	10	39	18	23
8448	12	47	20	29
8449	6	35	10	14
8450	8	47	14	22
8451	10	59	18	26
8452	12	71	20	27

SNODI ANGOLARI IN ACCIAIO
ANGULAR JOINTS IN STEEL

Art.	Filetti d.	Prof. Filetto Fem. mm	Lung. Est. Gambo Fem. mm	Prof. Fil. Mas. mm	Ø Chiave
8453	6x1	17	20	12	8
8454	8x1,25	17	22	16	11
8455	10x1,5	23	27	20	18

TESTE A SNODO AUTOLUBRIFICANTI
SELF-LUBRICATING ROD ENDS

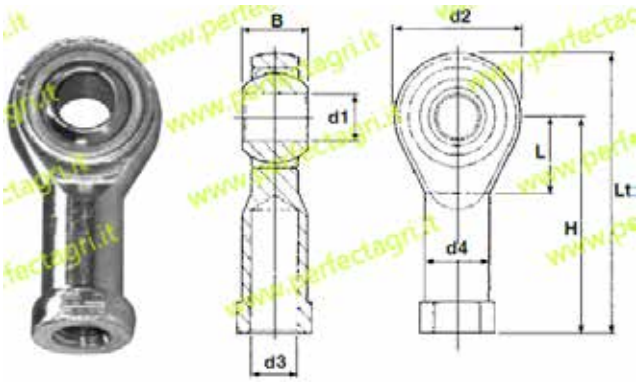

- Autolubrificanti, esenti da manutenzione.
- Ridotto aumento di gioco durante il funzionamento.
- Valori di coppia resistenti, limitati e costanti nel tempo.
- Possibilità di funzionamento in presenza o in immersione di olio.
- Temperatura di lavoro: -30° +150°.

Art. Filetto Dx	Art. Filetto Sx	d1 mm	d2 mm	d3 mm	d4 mm	B mm	L mm	H mm	Lt mm	Carico Statico daN
8456	8457	6	20	M 6	10	9	11	30	40	700
8458	8459	8	24	M 8	12,5	12	13	36	48	1200
8460	8461	10	28	M10	15	14	15	43	57	1400
8462	8463	12	32	M12	17,5	16	17	50	66	1900

TESTE A SNODO AUTOLUBRIFICANTI IN ACCIAIO-ACCIAIO
SELF-LUBRICATING STEEL ROD ENDS

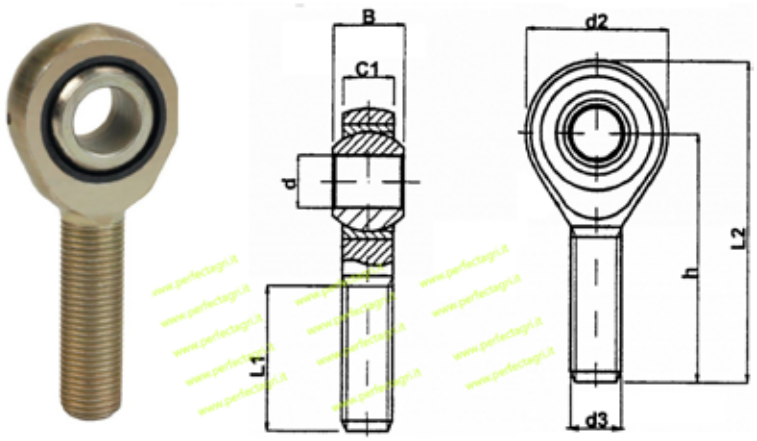

Art. Filetto Dx	Art. Filetto Sx	d3 mm	H mm	L2 mm	D2 mm	D mm	L1 mm	B mm	Carico Statico daN
8464	8465	M 6	36	46	20	6	21	9	400
8466	8467	M 8	42	54	24	8	25	12	800
8468	8469	M10	48	62	28	10	28	14	1300
8470	8471	M12	54	70	32	12	32	16	1700

TESTINE STERZO PER TRATTORI
DRAG LINKS END

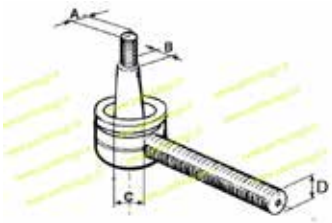

Art.	Applicazione	A	Conicità	D
8150	Fiat (A4)	14 x 1,5	16/18	20 x 1 dx
8152	Fiat (A51)	16 x 1,5	18/20	20 x1 dx
8154	Fiat - OM (A1)	16 x 1,5	18/20	24 x 1,5 dx
8156	Lamborghini- same (K2)	14 x 1,5	16/18	22 x 1,5 dx
8158	Servost. lamborghini (D10)	18 x 1,5	20/22	24 x 1,5 dx
8160	Ford (F3)	12 x 1,5	15/16	20 x1 dx
8162	Idroguida Fendt (IF1)	18 x 1,5	20/22	18 x 1,5 Femmina
8164	Idroguida Landini (LA1)	16 x 1,5	20/22	18 x 1,5 Femmina
8166	Idroguida Landini (LA2)	14 x 1,5	16/18	22 x 1,5 Femmina
8168	Ford 3000 - Same (D11)	14 x 1,5	17/19	18 x 1,5 Dx
8170	Ford 3000	12 x 1,5	15/16	18 x 1,5 dx
8172	Goldoni - Same	14 x 1,5	17/18	18 x 1,5 sx
8174	Fiat	14 x 1,5	15/17	Ø 20

CATENE DI TRAINO
HITCH CHAIN OF LIFTING UP

Art.	Lunghezza	Ø filo maglia	Portata kg
8360	2200 mm	10	1000
8362	3200 mm	10	1000

GANCI DI SOLLEVAMENTO A OCCHIO CON SICURA
EYE HOOKS

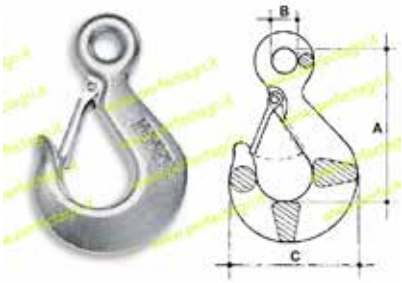

Art.	Portata kg	A mm	B mm	C mm
8370	250	63	9,5	53
8372	500	82	12,5	71
8374	1000	113	17	98
8376	1600	133	20,3	115,5
8378	2500	167	25	145

FUNE ZINCATA IN ROTOLI
GALVANIZED WIRE IN ROLL

Fune spiroidale con 19 fili
Fromazione: 1+16+12
(senza anima)

Art.	Diametro fune mm.
8200	Ø 1,2
8201	Ø 1,6
8202	Ø 1,9
8203	Ø 2,5
8204	Ø 3,0

Rotoli da 100 m.

Fune spiroidale con 49 fili
Fromazione: (1+6) x 7
(senza anima)

Art.	Diametro fune mm.
8210	Ø 3
8211	Ø 4
8212	Ø 5
8213	Ø 6
8214	Ø 8

Rotoli da 50 m.

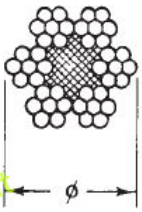

Fune a trefoli, 42 fili
e 1 anima in fibra tessile
formazione: a+6 (1+6)

Art.	Diametro fune mm.
8220	Ø 5
8221	Ø 6
8222	Ø 8

Rotoli da 50 m.

GUAINA FLESSIBILE RICOPERTA IN VIPLA
FLEXIBLE SHEATH HELD

Rotoli da 50 m.

Art.	Diametro esterno mm.	Per tipo di fune diametro
8250	Ø 5	Ø 1,2 a 1,6
8251	Ø 6	Ø 1,6 a 1,9
8252	Ø 7	Ø 1,9 a 2,5
8253	Ø 8	Ø 2,5 a 3
8254	Ø 10	Ø 3,5 a 4
8255	Ø12	Ø 5 a 6
8256	Ø 14	Ø8

ARGANI PER TRAZIONE
PULLING WINCHES

Art.	Portata KG	Rap-porto	Lungh. Leva	Predisposto Per Cavo Ø - Lungh.	Accessori
8473	350	1:2,4	180	4 x 9m	senza freno CON PROTEZIONE
8474	550	1:4	180	5 x 9m	senza freno CON PROTEZIONE
8475	550	1:4	180	4 x 9m	freno automat. CON PROTEZIONE
8476	750	1:4	230	5 x 9m	freno automat. SENZA PROTEZION

ZINCATI - CAVO NON INCLUSO

FILI PER ACCELERATORE-FRIZIONE-FRENO
THROTTLE-CLUTCH-BREAK CABLES

FILI ACCELERATORE CON TESTA CILINDRICA Ø 3x3
THROTTLE CABLE

Art.	Diametro mm.	Lunghezza filo mm
8595	Ø 1,2	2000
8596		2500
8597		3000

FILI ACCELERATORE CON TESTA PIATTA Ø 6
THROTTLE CABLE

Art.	Diametro mm.	Lunghezza filo mm
8600	Ø 1,2	2500
8601		3200
8602	Ø 1,6	2000
8603		2500

FILI FRIZIONE - FRENO CON TESTA TONDA Ø 7
THROTTLE CABLE

Art.	Diametro mm.	Lunghezza filo mm
8606	Ø 1,9	2000
8607		2500
8609	Ø 2,5	1500
8610		2000
8611		2500
8612		3000
8614	Ø 3,0	1600
8615		2500
8616		3000

FILI ACCELERATORE E FRIZIONE COMPLETI DI GUAINA
THROTTLE CABLE

Art.	Impieghi	Ø filo mm	Lungh. filo mm	Lungh. guaina mm
8620	Fili per acceleratori con testina piatta Ø6 completi di guaina	Ø 1,2	1300	1100
8621		Ø 1,2	1400	1200
8622		Ø 1,2	1800	1650
8623		Ø 1,2	2200	2000
8624		Ø 1,6	1800	1650
8626	Fili per frizioni freno con testa tonda Ø7 completi di guaina	Ø 2,5	2000	1800
8627		Ø 3	1400	1115
8628		Ø 3	2000	1800
8629	testa tonda Ø7 e barilotto Ø10x20	Ø 2,5	1750	1320
8631	testa tonda Ø10x10	Ø 2,5	850	650

FILI FRIZIONE - FRENO
CLUTCH - BRAKE CABLE

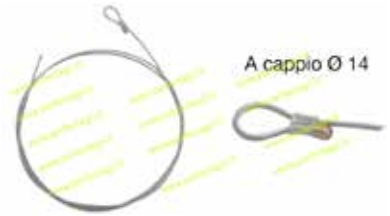

Art.	Diametro mm.	Lunghezza filo mm
8640	3 x 2000	Filo frizione - freno con cappio adattabili: motocoltivatori e trattorini vari

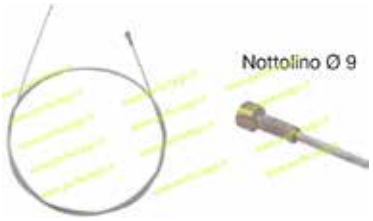

Art.	Diametro mm.	Lunghezza filo mm
8642	3 x 2000	Filo frizione - freno a cannuccia adattabili: motocoltivatori e trattorini Pascquali

Art.	Diametro mm.	Lunghezza filo mm
8644	3 x 2000	Filo frizione - freno con occhiello adattabili: motocoltivatori e trattorini Goldoni

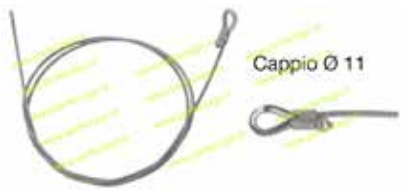

Art.	Diametro mm.	Lunghezza filo mm
8646	4 x 1500	Filo frizione con cappio (49 capi tipo flessibile) adattabili: trattorini Carraro e Vari

CAPIGUAINA
SHEATH STOP

Art.	Ø Int. mm	Ø est. mm
8650	Ø 5,5	Ø 6
8651	Ø 6	Ø 6,5
8652	Ø 7	Ø 8
8653	Ø 8	Ø 9
8654	Ø10,5	Ø12
8655	Ø12,5	Ø14
8656	Ø 13,5	Ø 15
8657	Ø 16,6	Ø 18

BUSSOLE A GRADINO
SHEATH HOLDFAST

Art.	Ø Int. mm	Ø est. mm
8660	Ø 6	Ø 5
8661	Ø 7	Ø 6
8662	Ø 8	Ø 7
8663	Ø 9,5	Ø 8
8664	Ø 10,5	Ø 10
8665	Ø 12,5	Ø 12
8666	Ø 13,5	Ø 13

REDANCE ZINCATE
WIRE ROPE THIMBLES

Art.	Ø fune mm.
8670	Ø 4
8671	Ø 5
8672	Ø 6
8673	Ø 8

MORSETTI SERRAFILO PIATTI
WIRE ROPE THIMBLES

Art.	Ø fune mm.
8675	Ø 2,5 a 4

MORSETTI SERRAFILO
CABLE HOLDFAST

Art.	Ø filo	Descrizione
8677	1,2 - 2	Per filo acceleratore Ø7
8678	1,2 - 2	Per filo acceleratore Ø10
8679	1,2 - 2	Per filo acceleratore Ø5,5
8680	1,2 - 2	Per filo acceleratore Ø5,5
8681	2,5 - 3	Per filo freno e frizione Ø10

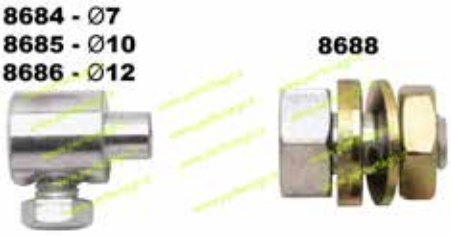

Art.	Ø filo	Descrizione	Ø corpo
8684	1,2 - 2	Per filo acceleratore Ø7	Ø7mm
8685	2,5	Per filo frizione	Ø10mm
8686	3 - 4	Per filo frizione e freno	Ø12mm
8688	2,5 - 3	Bloccaggio fili frizione e freno doppia rondella	

Art.	Ø filo	Descrizione
8692	2 - 4	Per filo frizione e freno Ø12mm
8693	2 - 4	Per filo frizione e freno Ø13mm

BARILOTTI ZINCATI
HOLDFAST

Art.	dimensioni	Descrizione
8696	8 x 8	Tipo normale
8697	10 x 14	Tipo normale
8698	11 x 17	Tipo normale
8699	12 x 22	Tipo Bcs

REGISTRI PER GUAINA ZINCATI
SHEAT-ADJUSTERS

Art.	Passo filetto	Lungh. fil. mm	esag. chiave	per guaina Ø
8706	6 x 1	30	10	5-6
8707	8 x 1,25	27	12	6-7
8708	10 x 1	30	14	7 - 8
8709	10 x 1,5	30	14	7 - 8
8710	12 x 1,5	43	14	10 - 12
8711	12 x 1,75	43	17	10 - 12

GRILLO ZINCATO DRITTO
"D" SHACKLES

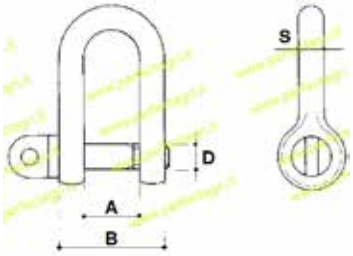

Art.	Misura		A	B	D	S	Carico di
	mm	poll.	mm	mm	mm	mm	lavoro kg
8350	6	1/4	11	23	6MA	6	100
8351	8	5/16	16	32	8MA	8	250
8352	10	3/8	19	38	10MA	9	400
8353	12	1/2	27	49	12MA	12	630
8354	14	9/16	28	53	14MA	14	750
8355	16	5/8	31	62	16MA	16	1000
8356	20	3/4	37	68	20MA	17	1600

MORSETTI A CAVALLOTTO PER FUNE ZINCATI
WIRE ROPE CLIPS

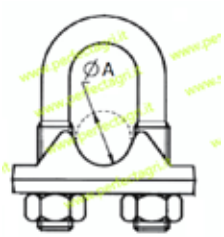

Art.	Misura		Ø fune
	mm	Pollice	
8300	5	3/16"	3 - 4
8301	6	1/4"	4 - 6
8302	8	5/16"	6 - 8
8303	10	3/8"	8 - 10
8304	12	1/2"	10 - 12
8305	14	9/16"	12 - 14
8306	16	5/8"	14 - 16
8307	20	3/4"	16 - 20
8308	26	1"	20 - 24

SUPPORTI ANTIVIBRANTI CON VITI
SILENT BLOCKS WITH SCREWS

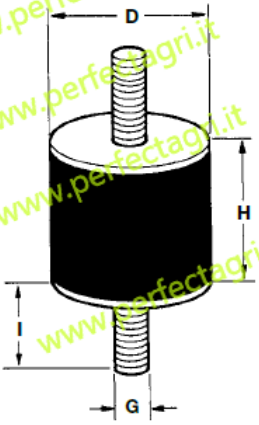

Art.	D	H	I	G	Carico Max. KG	
					A Comp.	A Taglio
8360	15	15	10	M 5	20	4
8361	20	15	14	M 6	50	4
8362	20	25	14	M 6	30	5
8363	25	20	18	M 8	60	6
8364	30	20	23	M 8	60	6
8365	30	30	23	M 8	80	8
8366	40	30	23	M 10	120	16
8367	50	45	27	M 10	160	17
8368	65	50	27	M 12	180	35
8369	75	50	32	M 12	270	50

Art.	D	H	Vite	G	Impieghi
8379	30	15	d. 6=lung.20 d. 8=lung.28	M 6 M 8	Motozappe: Brumi-Pasbo e vari

SUPPORTI ANTIVIBRANTI SGOLATI
SILENT BLOCKS

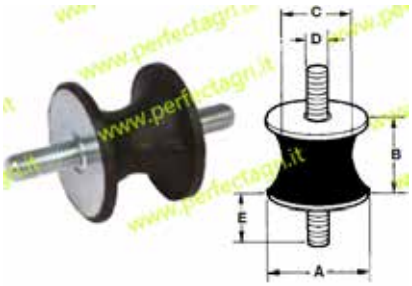

Art.	A	B	C	D	E
8380	24	20	10	M 6	10
8381	40	30	19	M 8	20
8382	40	30	27	M 8	20

SUPPORTI ANTIVIBRANTI SGOLATI CON VITE E FORO
SILENT BLOCKS WITH SCREW AND HOLE

Art.	D	H	I	G	Foro Filetto
8383	40	30	20	M 8	8MA

VOLANTINO A 6 LOBI MASCHIO
MALE KNOB

Art.	d. Volantino	Lunghezza Filetto	M= Passo Filetto
8339	30	15	M5
8340	30	15	M6
8341	30	25	M6
8342	50	25	M8
8343	50	25	M10
8344	50	40	M12
8345	50	25	M8
8346	50	25	M10
8347	50	25	M12
8348	70	40	M12
8349	80	50	M12

VOLANTINO A 6 LOBI FEMMINA
FEMALE KNOB

Art.	d. Volantino	M= Passo Filetto
8386	23	M5
8387	30	M6
8388	40	M6
8389	50	M8
8390	50	M10
8391	50	M12
8392	70	M12
8393	80	M12

MANETTINI ACCELERATORE
ACCELERATOR CONTROL LEVERS

Art. In Nylon	Art. In Metallo	Pos.	Lato	Base Fissaggio Impiego	Lungh. Totale Manettino+vite d. mm	Sporgenza Vite Lungh. Utile d. mm	Applicazioni
8394	-	1	Sinistro	Piana Vari usi	M8 forato con inserto metallico	-	Motofalciatrice BCS
8395	-	2	Destro	Tonda per Manubri	M6x70	M6x45	Motofalciatrici Motozappe-Motocoltivatori e vari
8396	-	3	Destro	Tonda per Manubri (fondo alto)	M6x70	M6x35	Macchine con dispositivi di sicurezza o similiari
8397	8398	4	Dx-Sx Univ.	Tonda per Manubri	M6x70	M6x45	Motofalciatrici Motozappe SEP-Valpadana Pasbo-Goldoni Ferrari-Nibbi Bedogni-BenassiBertolini-ecc.
8399	8400	4	Dx-Sx Univ.	Piana Vari usi	Nylon M6x40	Nylon M6x20	
					In metallo forato M8 Completo di bullone M8x50		
8401	-	5	Dx-Sx	Piana a piastrina 2 fori	INTERASSE FORI 48mm FORI d. 5,5mm		Motofalciatrici Motozappe Benassi-Bedogno SEP-Valpadana Ferrar-Nibbi-ecc.

MANETTINI ACCELERATORE CON FASCETTA
ACCELERATOR CONTROL LEVERS WITH CLAMP

Art. In Nylon	Applicazini
8402	Brumi - MPM e vari - Fascetta d. 22
8403	Fascetta d. 27

MANETTINO ACCELERATORE CON PULSANTE DI MASSA
ACCELERATOR CONTROL LEVER WITH ENGINE STOP PUSH BUTTON

Art. In Nylon	Descrizione
8404	Manettini destro in nylon con pulsante arresto motore. Lunghezza vite fissaggio 35mm - Filetto 6 MA

LEVA MOTORSTOP TIPO NUOVO
STOP LEVER "NEW" TYPE

MOTORI DIESEL
- Lato sinistro.
- Montaggio a due viti nello stampo.
- Cavo meccanico per azionamento su pompa diesel.

Art.	Descrizione
8405	Leva superiore d. 28mm
8406	Leva superiore d. 28 completa di cavo 1800mm
8407	Adattatore da d. 28 a 22/25mm

8408	Trasmissione guaina d. 6x1650 fune d. 1,6x1800 mm
8409	Trasmissione guaina d. 6x1800 fune d. 1,9x2000 mm
8410	Trasmissione guaina d. 6x2000 fune d. 1,9x2200 mm

LEVA MOTORSTOP TIPO NUOVO
STOP LEVER "NEW" TYPE

MOTORI BENZINA
- Lato sinistro.
- Montaggio a due viti nello stampo.
- Cavo elettrico per azionamento su bobina motore.

Art.	Descrizione
8411	Leva superiore d. 28mm
8412	Leva superiore d. 28 completa di cavo 2000mm
8413	Adattatore da d. 28 a 22/25mm

8414	Cavo elettrico 2500mm
8415	Microinterruttore

LEVA FRIZIONE
CLUTCH LEVER

- Per il corretto montaggio è obbligatoria la leva superiore.

Art.	Descrizione
8416	Leva inferiore frizione

8417	Trasmissione guaina d. 7x1800 fune d. 2,5x2000mm

LEVA STAZIONAMENTO
STOP LEVER

•Lato destro.

Art.	Descrizione
8418	Leva inferiore CON stazionamento (corsa 15mm)

Fornita senza cavallotto

Art.	Descrizione
8419	Leva inferiore SENZA stazionamento (corsa 25mm) - spostando il perno, la corsa passa a 17mm

Fornita senza cavallotto

Art.	Descrizione	Diametro
8420	Collare con vite	22mm
8421		25mm
8422		28mm

8417	Trasmissione guaina d. 7x1800 fune d. 2,5x2000mm

DISPOSITIVO ON/OFF
ON/OFF DEVICE

•Acceleratore con interruttore leva on/off
•Vite passante

MOTORI DIESEL

Art.	Descrizione
8423	Dispositivo completo di trasimissione, guaina 2000 e fune 2200mm

MOTORI BENZINA

Art.	Descrizione
8424	Dispositivo completo di filo elettrico 2m

8425	Trasmissione guaina d. 5x2000 fune d. 1,2x2200mm

LEVA FRIZIONE - FRENO
CLUTCH - BREAK LEVER

Art.	Descrizione
8426	Leva frizione ad arresto automatico Senza fascetta, con barilotto

Art.	Descrizione
8427	Leva frizione ad arresto automatico Con fascetta per tubo d. 25/27 e barilotto

Art.	Descrizione
8428	Barilotto fresato Per leve frizione-freno

TIRANTE STOP MOTORE CON FILO ARMONICO
MOTOR STOP WITH CABLE AND SHEATH

Art.	d. Filo mm	Lungh. Filo mm	d. Guaina mm	Lung. Guaina mm
8429	1	1200	6	1000
8430	1	2200	6	2000

TIRANTE STOP MOTORE CON FILO ARMONICO E SISTEMA DI BLOCCO
MOTOR STOP WITH CABLE AND LOCK SISTEM

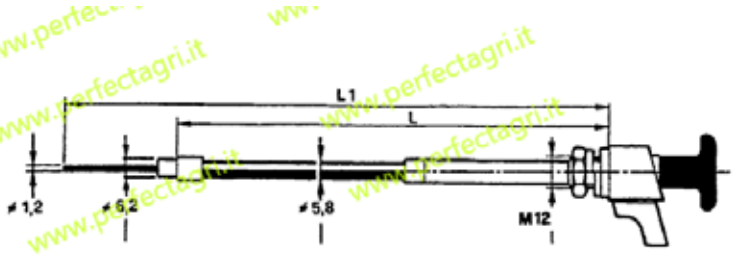

Art.	Descrizione	Lunghezza L1	Lunghezza L
8431	Pomello rosso con scritta STOP	1200	1000
8432	Pomello rosso con scritta STOP	2200	2000

PUNTE PER CARICABALLE FILETTATI CON DADO
TINES FOR ROUND BALE LOADERS COMPLETE WITH NUT

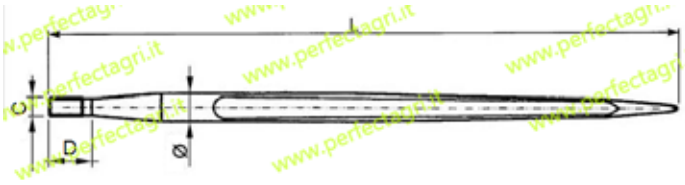

Art. prod. Standard	Art. SHW Alta qualità	Ø mm	L mm	D mm	C mm
-	9010	36	800	37	22x1,5
-	9011	36	950	37	22x1,5
9002	9012	36	1100	37	22x1,5
9003	9013	36	1200	37	22x1,5
9004	9014	36	1400	37	22x1,5
9005	-	42	1200	44	28x2
9006	9016	42	1400	44	28x2

PUNTE PER CARICABALLE TIPO FORATO
TINE FOR ROUND BALE LOADERS - TYPE WITH HOLE

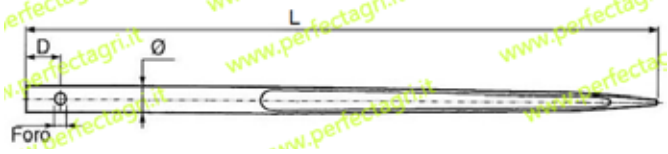

Art.	Ø mm	L mm	D mm	Foro mm
9020	42	1400	35	12

PUNTE DRITTE CON DADO PER FORCA LETAME
STRAIGHT TINES WITH NUT FOR MANURE FORK

Art.	Ø mm	L mm	D mm	C mm
9025	38	800	40	22x1,5

PUNTE DISASSATE CON DADO PER FORCA LETAME
FIXED TINES WITH NUT FOR MANURE FORK

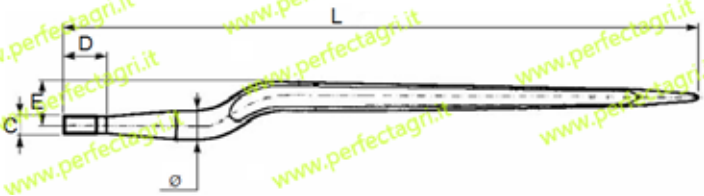

Art.	Ø mm	L mm	D mm	C mm	E mm
9030	36	870	35	22x1,5	22

BUSSOLE CENTRAGGIO PUNTE CARICATORI
TAPERED BUSHING

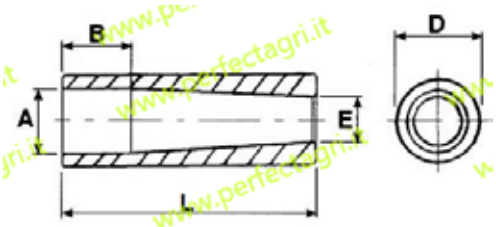

Art.	Punte Ø mm	A mm	B mm	L mm	D mm	E mm	Impiego per art.
9080	36	36,5	40	145	51	27	9002-9003-9004-9010-9011-9012-9013-9014
9081	38	37	40	120	44,5	24	9025
9082	42	43,5	50	165	54	32,5	9005-9006-9016

LAME DI RICAMBIO PER BARRE FALCIANTI TRATTORE
SPARE FOR MOTOR MOWERS

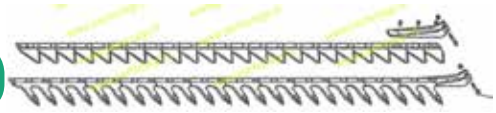

Art.	Rif. originale	Tipo sezioni o denti	N° sez. o denti	Lunghez. lama mt.	Rif. attacco	Posiz. attacco	Note
GASPARDO FB 925 - FB 925S							
9200	21120049	158123UV	24	1,75	21120046	Laterale	Lama c/sezioni
9201	21120102	158123UV	28	2,05	21120046	Laterale	Lama c/sezioni
9202	21120053	(denti 21120066)	12	1,75	21120052	Laterale	Lama c/denti
9203	21120106	(denti 21120066)	14	2,05	212120046	Laterale	Lama c/denti
GASPARDO FB940							
9205	21120240	158123UV	24	1,75	21120267	Laterale	Lama c/sezioni
9206	21120241	158123UV	28	2,05	21120267	Laterale	Lama c/sezioni
9207	21120256	(denti 21120268)	12	1,75	21120259	Laterale	Lama c/denti
9208		(denti 21120268)	14	2,05	21120259	Laterale	Lama c/denti
GRIBALDI & SILVIA (SUPERIOR)							
9220	017	Mod.036	24	1,82	017/A	Laterale	Lama c/sezioni
9221	017	Mod.036	28	2,12	017/A	Laterale	Lama c/sezioni
9222	016	Denti 087-088	12	1,82	016/A	Laterale	Lama c/sezioni
9223	016	Denti 087-088	14	2,12	016/A	Laterale	Lama c/denti
GASPARDO FBR DENTI SMONTABILI							
9230	13013580	21120243	24	1,75	13013190	Laterale	Lama c/sezioni rigate
9231	13013590	21120243	28	2,05	13013190	Laterale	Lama c/sezioni rigate
GRIBALDI & SALVIA 402 - DENTI SMONTABILI							
9240	14800	14089	12	1,82	14277	Laterale	Lama c/denti paralama

LAME COMPLETE PER MOTOFALCIATRICI
BLADES FOR MOWER

Art.	Rif. originale	Tipo sezioni	Numero sezioni	Lunghez. cm.	Rif. attacco	Posiz. attacco	Note utilizzo
BCS							
9250	590.20716	212 S.F.	17	127	20494	Laterale	Mod.622
9251	590.20688	212 S.F.	19	140	20494	Laterale	Mod.622
9252	590.43546	212 S.F.	11	85	43541	Laterale	Mod.601
9254	590.43544	212 S.F.	15	110	43541	Centrale	Mod.602/604-715/755
9255	590.43553	212 S.F.	17	127	43541	Centrale	Mod.602/604-715/755
9256	590.48946	D.2001	22	110	48908	Centrale	Mod.602/604-715/755
9258	590.48926	59015	19	127	48904	Centrale	Barra (Europa)
9259	590.48909	59015	23	115	48904	Centrale	Barra (Europa)
9260	590.48906	59015	27	135	48904	Centrale	Barra (Europa)
BERTOLINI							
9270	582103	212 S.F.	17	127	40481	Laterale	BRF.58-124D-125-126
9271	582105	212 S.F.	19	140	40481	Laterale	BRF.58-124D-125-126

RICAMBI PER MOTOFALCIATRICI E BARRE FALCIANTI
COMBINE PARTS & MOWERS BLADES

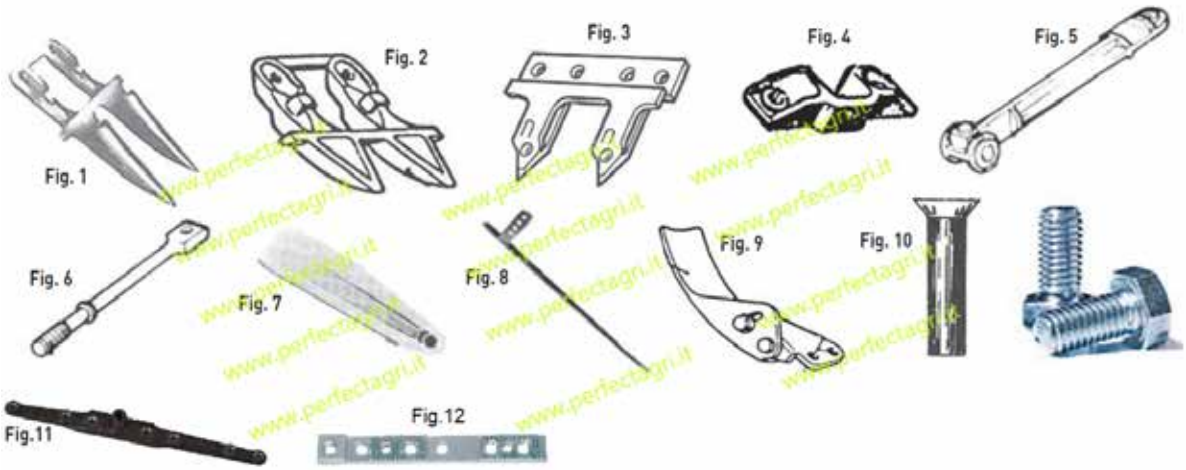

Art.	Figura	Descrizione
9500	1	Dente doppio semi-fitto (Extra)
9501		Dente doppio fitto (Extra)
9505	2	Dente doppio muiching (Extra)
9510	3	Dente paralama foro d.6,25-Gaspardo FB.940
9511		Dente paralama foro d.5-Gaspardo FB.925-GS superior
9512		Dente paralama foro d.7-Gaspardo FB.925-GS superior
9515		Dente paralama con fori filettati smontabile-Gaspardo FBR-GS 402
9520	4	Attacco lama nylon con inserto antiusura
9525	5	Biella in nylon-BCS 90025 completo di ingrassatore
9530	6	Biella in ferro-BCS 2707
9540	7	Andata dx-BCS 20655
9541		Andata sx-BCS 20657
9545	8	Slitta dx - BCS 2897
9546		Slitta sx - BCS 2896
9550	9	Slitta registrabile dx - sx
9590	10	Ribattini Ø 5,20 x 13 lunghezza mm. (conf. kg. 2kg)
9591		Ribattini Ø 5,20 x 18 lunghezza mm. (conf. kg. 2kg)
9591		Ribattini Ø 5,20 x 20 lunghezza mm. (conf. kg. 2kg)
9593		Ribattini Ø 5,20 x 25 lunghezza mm. (conf. kg. 2kg)
9594		Ribattini Ø 6,25 x 13 lunghezza mm. (conf. kg. 2kg)
9595		Ribattini Ø 6,25 x 18 lunghezza mm. (conf. kg. 2kg)
9596		Ribattini Ø 6,25 x 26 lunghezza mm. (conf. kg. 2kg)
9597		Ribattini Ø 7 x 26 lunghezza mm. (conf. kg. 2kg)
9560	11	Attacco Lama Bcs
9562	12	Supporto lama corto 2" Bcs
9563		Supporto lama lungo 3" Bcs 600-700 Europa

PRESSATUBI VERTICALE
CRIMPING MACHINE

Carateristiche	Art. 10000
Forza di pressatura	108 Ton.
4 spirali	3/4”
2 trecce	1”
Ø Massimo	46 mm.
Apertura morsetti	65 mm.
Dimensione LxPxH	Ø 240x300x500
Peso	67 kg.
Morsetti speciali	Optional
Cilindro doppio effetto	si
Voltaggio standard	400V 50Hz
Potenza del motore	2,2 Kw

PRESSATUBI VERTICALE 120 TON.
CRIMPING MACHINE

Carateristiche	Art. 10010
Forza di pressatura	120 Ton.
6 spirali	1”
4 spirali	1” 1/4
2 trecce	1” 1/2
Ø Massimo	65 mm.
Apertura Morsetti	85 mm.
Dimensioni LxPxH	Ø 350x400x750
Peso	160 kg.
Morsetti speciali	Optional
Cilindro doppio effetto	si
Voltaggio standard	400V 50HZ
Potenza del motore	4 Kw

CENTRALINA OLEODINAMICA
ELECTRIC POWER PACK FOR HOSE FITTING MACHINE

Carateristiche	Art. 10015	Art. 10017
Potenza del motore	2,2 kw	4 kw
Serbatoio	25 Lt.	45 Lt.
Portata pompa	3,6 cm^3/g	6 cm^3/g
Pressione massima	250 Atm	250 Atm

PRESSA PORTATILE EXTRALEGGERA
CRIMPING MACHINE

Pressa con pompa manuale a 2 stadi, compatta e leggera, per raccordare tubi flessibili oleodinamici fino a 1/2" R2.

- Potenza di pressatura: 40 tonnellate
- Diametro max. di pressatura 46mm
- Range di pressatura: 7-35 mm
- Apertura morsetti: +20mm
- Apertura senza morsetti: 59 mm
- Capacità su tubo: 1/2 2 trecce
- Dimensioni: 200x320 h.330
- Peso Kg 11,5
- Sicurezza: conforme alle norme CE

Art.	Descrizione
10020	Pressa orizzontale 0100P2LL

PRESSA PORTATILE PNEUMATICA
CRIMPING MACHINE

Pressa con pompa pneumo-idraulica aria/olio, compatta e leggera per raccordare tubi flessibili oleodinamici fino a 1" R2.

- Potenza di pressatura: 100 tonnellate
- Diametro max. di pressatura: 46mm
- Range di pressatura: 7-35 mm
- Apertura morsetti: +20mm
- Apertura senza morsetti: 59 mm
- Capacità su tubo: 1" 2 trecce
- Dimensioni: 200x320 h.330
- Peso Kg 24
- Sicurezza: conforme alle norme CE

Art.	Descrizione
10030	Pressa orizzontale 0100M

TUBI OLEODINAMICI
HYDRAULIC PIPES

TUBI PER ALTE PRESSIONI EN 853 1SN - SAE 100 R1AT

Art.	Diametro interno			Ø esterno	R min.	P. esercizio		P. scoppio		Peso g/m
	Inch	Dn	mm			bar	psi	bar	psi	
10100	1/4	6	6,4	13,2	100	225	3263	900	13050	225
10105	5/16	8	8	14,8	115	215	3118	850	12325	260
10110	3/8	10	9,5	17,2	130	180	2610	720	10440	340
10115	1/2	12	12,7	20,4	180	160	2320	640	9280	415
10117	5/8	16	16	23,5	200	130	1885	520	7540	475
10120	3/4	19	19	27,5	240	105	1523	420	6090	590
10125	1	25	25,4	35,4	300	88	1276	350	5075	815

TUBI PER ALTE PRESSIONI EN 853 2SN - SAE 100 R2AT

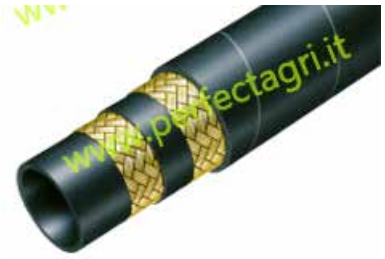

Art.	Diametro interno			Ø esterno	R min.	P. esercizio		P. scoppio		Peso g/m
	Inch	Dn	mm			bar	psi	bar	psi	
10130	1/4	6	6,4	15	100	400	5800	1600	23200	380
10135	5/16	8	8	16,5	115	350	5075	1400	20300	435
10140	3/8	10	9,5	18,9	130	330	4785	1320	19140	550
10145	1/2	12	12,7	22,2	180	275	3988	1100	15950	950
10147	5/8	16	16	25,2	200	250	3625	1000	14500	750
10150	3/4	19	19	29,2	240	215	3118	850	12325	925
10155	1	25	25,4	37,2	300	165	2393	650	9425	1290

TUBI PER ALTISSIME PRESSIONI EN 856 4SP

Art.	Diametro interno			Ø esterno	P. esercizio		P. scoppio		Peso g/m
	Inch	Dn	mm		bar	psi	bar	psi	
10160	1/2	12	12,7	24,6	415	6018	1660	24070	0,89
10165	3/4	19	19,0	32,2	350	5075	1400	20300	1,50
10170	1	25	25,4	39,2	280	4060	1400	20300	-
10175	1”1/4	31	31,8	50,8	207	3000	1125	16310	-
10180	1”1/2	38	38,1	57,1	172	2490	1000	14500	-

TUBI PER BASSE E MEDIE PRESSIONI SAE 100 R7 - EN 855 R7

Art. singolo	Art. binato	Ø interno		Ø esterno	P. esercizio	P. scoppio
		Inch	mm		bar	bar
10185	10186	1/4”	6,4	11,5	200	800
10190	10191	5/16”	7,9	14,3	190	760
10195	10196	3/8”	9,5	16,2	175	700

TUBI PER IDROPULITRICI 2 TRECCE

Art. singolo	Ø interno		Ø esterno	P. esercizio	P. scoppio
	Inch	mm		bar	bar
10210	5/16”	7,9	16,6	400	1600
10215	3/8”	9,5	19,0	400	1600

BOCCOLE PER TUBI
BUSHINGS FOR PIPES

BOCCOLA PER TUBO SAE 100 R1AT - R2AT
BUSHING FOR FITTING SAE 100 R1AT - R2AT

Art.	Ø Tubo		D1	L
	Inch	DN		
10301	1/4”	6	22	30,5
10302	5/16”	8	24	30,5
10303	3/8”	10	25,5	31,5
10304	1/2”	12	29	34
10310	5/8”	16	32	37
10305	3/4”	19	36	42,5
10306	1”	25	46	50

BOCCOLA PER TUBO 4SP SAER9R-10R
BUSHING FOR FITTING 4SP SAER9R-10R

Art.	Ø Tubo		D1	D2	L1
	Inch	DN			
10318	1/4”	6	22	15,4	30
10319	3/8”	10	25	18,2	31
10307	1/2”	12	29	21,6	35
10308	3/4”	19	38	29,2	43
10309	1”	25	45	36,2	58

RACCORDI PER TUBI
FITTINGS FOR PIPES

RACCORDO FEMMINA 90° CONO 60° FILETTO GAS
FEMALE FITTING 90°

Art.	Tubo pollici	Filetto
10311	1/4” (6mm)	1/4
10312	5/16” (8mm)	3/8
10313	3/8” (10mm)	3/8
10314	1/2” (13mm)	1/2
10315	3/4” (19mm)	3/4
10316	1” (25mm)	1”

RACCORDO FEMMINA DRITTE CONO 60° FILETTO GAS
STRAIGHT FEMALE THREAD FITTING

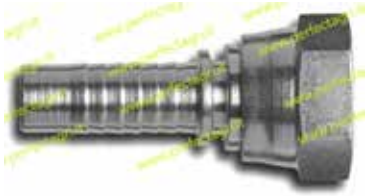

Art.	Tubo	Filetto
10321	1/4” (6mm)	1/4
10322	5/16” (8mm)	3/8
10323	3/8” (10mm)	3/8
10324	1/2” (13mm)	1/2
10325	3/4” (19mm)	3/4
10326	1” (25mm)	1”

RACCORDO MASCHIO CONO 60° FILETTO GAS CILINDRICO
STRAIGHT MALE THREADED FITTING

Art.	Tubo	Filetto
10331	1/4” (6mm)	1/4
10332	1/4” (6mm)	1/2
10333	3/8” (10mm)	3/8
10334	1/2” (13mm)	3/8
10335	1/2” (13mm)	1/2
10336	3/4” (19mm)	3/4
10337	1” (25mm)	1”

RACCORDO AD OCCHIO A PRESSARE
EYE FITTING

Art.	Tubo	Filetto
10341	1/4” (6mm)	1/4
10342	5/16” (8mm)	3/8
10343	3/8” (10mm)	3/8
10344	1/2” (13mm)	1/2
10345	3/4” (19mm)	3/4

INNESTI RAPIDI A VALVOLA (MASCHIO)
QUICK COUPLERS VALVE TYPE (MALE)

INNESTI RAPIDI
QUICK COUPLERS

Art.	Maschio	Pressione Bar
10400	1/4” NV	250
10405	3/8” NV	250
10410	1/2” NV	250
10415	1/2” Agri	200

INNESTI RAPIDI A VALVOLA (FEMMINA)
QUICK COUPLERS VALVE TYPE (FEMALE)

Art.	Femmina	Pressione Bar
10420	1/4” NV	250
10425	3/8” NV	250
10430	1/2” NV	250

INNESTI RAPIDI TIPO PUSH-PULL A VALVOLA (MASCHIO)
QUICK COUPLERS “PUSH PULL” VALVE TYPE (MALE)

Art.	Maschio	Pressione Bar	Impiego
10435	1/2” Gas	250	Same-Lamb.
10440	1/2” NPT	250	Fiat

INNESTI RAPIDI TIPO PUSH-PULL A VALVOLA (FEMMINA)
QUICK COUPLERS “PUSH PULL” VALVE TYPE (FEMALE)

Art.	Femmina	Pressione Bar	Impiego
10445	1/2” Gas	250	Same-Lamb.
10450	1/2” NPT	250	Fiat

INNESTI RAPIDI A VALVOLA ISO B (HNV)
QUICK COUPLERS VALVE TYPE ISO B (HNV)

Art.	F	Pressione Bar	Tipo
10455	3/8”	200	Maschio
10460	1/2”	200	Maschio
10465	3/8”	200	Femmina
10470	1/2”	200	Femmina

INNESTI RAPIDI A VALVOLA PUSH - PULL SERIE 3 CFPV
QUICK COUPLERS "PUSH PULL" VALVE TYPE 3 CFPV

Art.	F	Pres. Bar	Ø (Mm)	Tipo
10475	1/2 Gas	250	12	Femmina
10480	1/2 Npt	250	12	Femmina

N.B. Prestare la massima attenzione perchè la serie FFH è intercambiabile completamente con la serie 2FF1 - FFI - FFNN 3/8. Per la serie 2FFN sostituire sia maschio che la femmina

INNESTI RAPIDI A FACCIA PIANA SERIE FFH
FLAT FACE QUICK COUPLERS

Art.	Maschio	Femmina	Pressione Bar
10482	1/4"	-	350
10484	3/8"	-	350
10486	1/2"	-	350
10488	3/4"	-	350
10490	-	1/4"	350
10492	-	3/8"	350
10494	-	1/2"	350
10496	-	3/4"	350

VALVOLA DI FRENAGGIO PARTE MASCHIO
VALVES FOR BRAKE SYSTEMS

Art.	Tipo	F
10500	Maschio	20x1,5
10505	Maschio	18x1,5

VALVOLA DI FRENAGGIO PARTE FEMMINA
VALVES FOR BRAKE SYSTEMS

Art.	D1	D2	L2
10510	18x1,5	28	32
10515	18x1,5	44	55,5
10520	1/2"	44	55,5

TAPPI PARAPOLVERE PER INNESTI RAPIDI MASCHI
ANTI DUST CAPS FOR QUICK COUPLERS (MALE)

Art.	Descrizione
10530	1/4"
10531	3/8"
10532	1/2"

TAPPI PARAPOLVERE PER INNESTI RAPIDI FEMMINA
ANTI DUST CAPS FOR QUICK COUPLERS (FEMALE)

Art.	Descrizione
10540	1/4”
10541	3/8”
10542	1/2”

SUPPORTO SINGOLO PER MASCHIO 1/2
1/2” SINGLE BRACKET

Art.	Descrizione
10550	Innesto NV 1/2
	Innesto agri 1/2

NIPPO GAS CILINDRICO
MALE/FEMALE ADAPTORS

Art.	Bsp A	Bsp B
10600	1/4”	1/4”
10601	3/8”	3/8”
10602	1/2”	1/2”
10603	3/4”	3/4”
10604	1”	1”

BULLONE FORATO GAS
DRILLED SCREW

Art.	Descrizione
10610	1/4”
10611	3/8”
10612	1/2”
10613	3/4”
10614	1”

GIUNZIONE MASCHIO FEMMINA GIREVOLE BSP
BSP MALE/FEMALE STRAIGHT ADAPTOR

Art.	Bsp A	Bsp B
10620	1/4”	1/4”
10621	3/8”	3/8”
10622	1/2”	1/2”
10623	3/4”	3/4”
10624	1”	1”

ADATTATORE 90° MASCHIO/FEMMINA BSP
BSP MALE/FEMALE 90°ADAPTOR

Art.	Bsp A	Bsp B
10630	1/4” - 19	1/4” - 19
10631	3/8” - 19	3/8” - 19
10632	1/2” - 14	1/2” - 14
10633	3/4” - 14	3/4” - 14
10634	1” - 11	1” - 11

OCCHIO CON OGIVA PER APPLICAZIONE SU TUBI BONDERIZZATI
EYE WITH NUTS FOR BONDERIZED PIPES

Art.	Descrizione
10640	Occhio 1/4 x 12L
10641	Occhio 3/8 x 12L
10642	Occhio 1/2 x 15L

RACCORDI SERIE DIN 2353
REUSABLES DIN 2353

RACCORDI DI ESTREMITÀ DIRITTA SERIE DIN 2353
STRAIGHT REUSABLE

Art.	Filetto Gas	Ogiva Ø
10650	1/4	10 L
10651	3/8	12 L
10652	1/2	15 L
10653	1/2	16 S

RACCORDI DI ESTREMITÀ 90° SERIE DIN 2353
90° REUSABLE

Art.	Filetto Gas	Ogiva Ø
10660	1/4	10 L
10661	3/8	12 L
10662	1/2	15 L
10663	1/2	16 S

RACCORDO INTERMEDIO DIRITTO SERIE DIN 2353
STRAIGH REUSABLE

Art.	Ogiva Ø	Ogiva Ø
10670	10 L	10 L
10671	12 L	12 L
10672	15 L	15 L
10673	16 S	16 S

RACCORDI INTERMEDI DIRITTI 90° DIN 2353
REUSABLE 90°

Art.	Ogiva Ø	Ogiva Ø
10680	10 L	10 L
10681	12 L	12 L
10682	15 L	15 L
10683	16 S	16 S

BLOCCHETTI FERMATUBI IN POLIPROPILENE
BRACKETS FOR PIPES

Art. 1 Foro	Ø Foro
10690	10
10691	12
10692	15
10693	16

Art. 2 Fori	Ø Foro
10694	10
10695	12
10696	15
10697	16

VALVOLE DI BLOCCO E STROZZAMENTO
BLOCK AND CLOSING VALVES

VALVOLE DI BLOCCO PILOTATE DOPPIO EFFETTO IN LINEA
CHECK VALVES

Art.	Pres. Bar	Lt.	L1	Filet. lat.	Filet.sup.
10700	250	15	122	1/4”	1/4”
10702	250	25	128	3/8”	3/8”
10704	250	50	142	1/2”	1/2”
10706	250	25	134	Ø 12 L	1/4”
10708	250	30	134	Ø 12 L	3/8”

VALVOLE DI BLOCCO E CONTROLLO DISCESA
BLOCK AND CONTROL DESCENT IN LINE VALVE

Art.	Filettat.	Tipo	Pilotag.	Lt.	Pres. Bar.
10710	3/8”	SE	1:4	40	250
10712	1/2”	SE	1:4	60	250
10714	3/8”	DE	1:4	40	250
10716	1/2”	DE	1:4	60	250

VALVOLE DI STROZZAMENTO UNIDIREZIONALI A MANICOTTO
CLOSING ADJUSTABLE BALL VALVE

Art.	Pres. Bar	Lt		Filettatura
		Min.	Max	
10720	250	0	30	1/4”
10722	250	0	45	3/8”
10724	250	0	70	1/2”

VALVOLE DI STROZZAMENTO BIDIREZIONALI A MANICOTTO
CLOSING ADJUSTABLE BALL VALVE

Art.	Pres. Bar	Lt		Filettatura
		Min.	Max	
10730	250	0	30	1/4”
10732	250	0	40	3/8”
10734	250	0	70	1/2”

VALVOLE PER RIBALTAMENTO DELL’ ARATRO
PLOUGH REVOLVING VALVE

Art.	Circuito	Applicazioni
10740	D.E.	Cilindro ales. 60/80
10742	D.E.	Cilindro ales. 80/100
10744	D.E.	Cilindro ales. 100/110
10746	S.E.	Cilindro ales. 60/80

VALVOLE ANTIURTO PER MOTORI ORBITALI OPM/OMR
STABILIZING ANTISHIP VALVE HYDRAULIC MOTORS

Art.	Tipo	Lt.	V1-V2
10750	V.A.U. OMP/OMR	60	16

KIT RACCORDERIA PER VALVOLE
REUSABLES FOR VALVE APLICATION

Art.	Filettatura	Interasse	ØE
10760	1/4”	700 max	12
10762	3/8”	700 max	12
10764	1/2”	700 max	15

NB: per ottenere un interasse inferiore a 700 mm., tagliare l’estremità del tubo a misura voluta

RUBINETTI A SFERA A 2 VIE
BALL TAP 2 WAY BALL TAPS

Art.	Filettatura	Pressione Bar
10770	1/4”	500
10772	3/8”	500
10774	1/2”	500

RUBINETTI A SFERA 3 VIE
3 WAY DIVERTOR VALVES

Art.	Filettatura	Pressione Bar
10780	3/8”	250
10782	1/2”	250
10784	3/4”	250

DISTRIBUTORI OLEODINAMICI MONOBLOCCO
MONOBLOCK VALVES

CARATTERISTICHE

Sono distributori monoblocco in ghisa speciali, concepiti in dimensioni ridotte al minimo per garantire una più facile applicazione, senza però ridurne la resistenza alle elevate pressioni d'sercizio.

SCHEMI DEI CIRCUITI DISPONIBILI

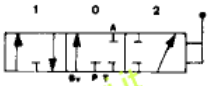

Semplice effetto

Doppio effetto

Doppio effetto
Centro aperto

Doppio effetto
Flottante

POSIZIONI GRUPPO LEVA

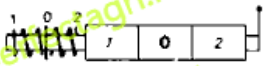

Pos. 0 fissa
Pos. 1-2 ritorno a molla

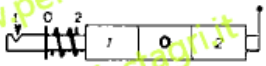

Pos. 0-1 fissa
Pos. 2 ritorno a molla

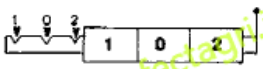

Pos. 0-1-2 fisse

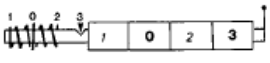

Pos. 0 fissa
Pos. 1-2 ritorno in pos. 0
Pos. 3 fissa

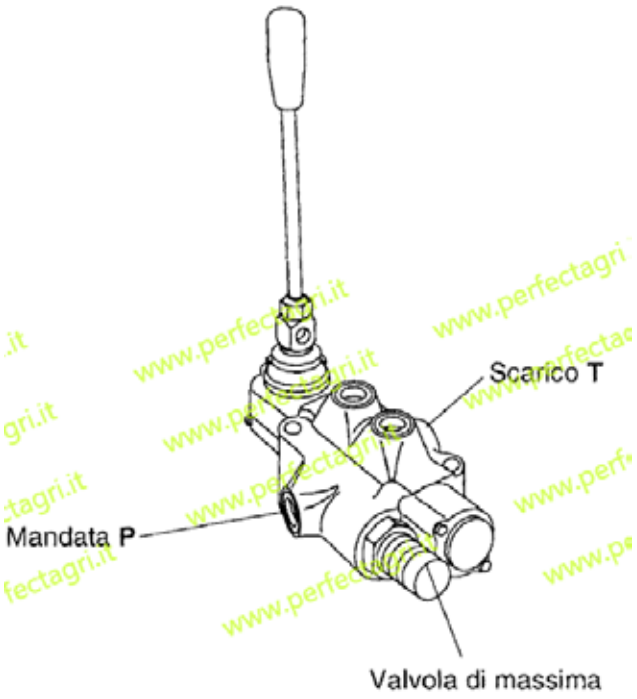

DISTRIBUTORI A LEVA
SPOOL VALVES

DISTRIBUTORI A 1 LEVA
SPOOL VALVES - 1 LEVER

Art.	Carry Over	Circuito	Pressione max eserc. Bar	Portata l/1'	Attacco nominale	Schema circuito	Posizione gruppo leva	Note
10800	SÌ	Doppio effetto	180	40	a,b=3/8" p,t=1/2"		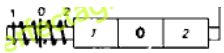	Circuiti Standard
10805	NO	Doppio effetto	180	35	a,b,p=3/8"		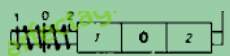	Circuiti Standard
10810	SÌ	Doppio effetto	180	80	a,b,p=1/2" t=3/4"		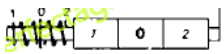	Circuiti Standard

DISTRIBUTORI A 2 LEVE
SPOOL VALVES - 2 LEVERS

Art.	Carry Over	Circuito	Pressione max eserc. Bar	Portata l/1'	Attacco nominale	Schema circuito	Posizione gruppo leva	Note
10820	SÌ	2 Leve D.E.	180	40	a,b=3/8" p,t=1/2"		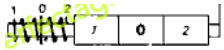	Circuiti Standard
10830	SÌ	2 Leve D.E.	180	80	a,b,p=1/2" t=3/4"	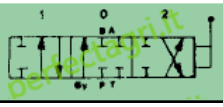	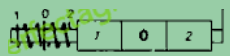	Circuiti Standard

DISTRIBUTORI A 3 LEVE
SPOOL VALVES - 3 LEVERS

Art.	Carry Over	Circuito	Pressione max eserc. Bar	Portata l/1'	Attacco nomi-nale	Schema circuito	Posizione gruppo leva	Note
10835	SÌ	1a-2a-3a leva doppio effetto	180	40	a,b=3/8" p,t=1/2"		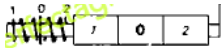	Circuiti Standard
10840	SÌ	1a-2a-3a leva doppio effetto	180	80	a,b,p=1/2" t=3/4"	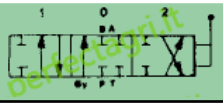	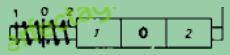	Circuiti Standard

DISTRIBUTORI A 4 LEVE
SPOOL VALVES - 4 LEVERS

Art.	Carry Over	Circuito	Pressione max eserc. Bar	Portata l/1'	Attacco nomi-nale	Schema circuito	Posizione gruppo leva	Note
10845	SÌ	1a-2a-3a-4a leva doppio effetto	180	40	a,b=3/8" p,t=1/2"	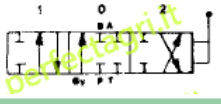	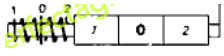	Circuiti Standard
10850	SÌ	1a-2a-3a-4a leva doppio effetto	180	80	a,b=1/2"	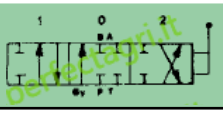	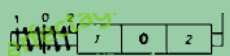	Circuiti Standard

POMPA ALIMENTAZIONE BENZINA
FUEL PUMP

Art.	Gruppo Motore	Rif. Originale
14001	LOMBARDINI LA/LAP 400-490	6585.082

AVVIATORE AUTOAVVOLGENTE
RECOIL STARTER

Art.	Gruppo Motore	Rif. Originale
14050	LOMBARDINI 15LD	1472.033

PULEGGE DI AVVIAMENTO
STARTER PULLEYS FOR LOMBARDINI ENGINE

Art.	Motori	Rif. Originale
LOMBARDINI:		
14005	LDA 520 - 530 - 6LD 360	500.6960.69
14010	LDA 510 - 3LD 510	292.6961.029
14009	LDA 91 - 96 - 100 - 4LD 705	270.6960.061
RUGGERINI:		
14011	RF 80 - RF 90	696.32
14012	RF 120 - RF 130 - RF 140	696.54

FILTRO ARIA LOMBARDINI
AIR FILTER FOR LOMBARDINI ENGINE

Art.	Motore	Ø mm.
14020	Filtro aria completo	140

MARMITTE PER MOTORI LOMBARDINI - INTERMOTOR
MUFFLERS ADAPTABLE TO LOMBARDINI ENGINE

Art.	Modelli	Misure in mm.		
		Altezza	Ø Attacco	Inter. fori
14205	IM 250 - 300 - 350 LA 300 - 350 Per motocoltivatori (Rif.orig. 5460.486)	150	Colettore lungo 60 mm Ø 26	48
14206	IM 250 - 300 - 350 LA 300 - 350 Per Motop., Gruppi Elettro-geni (Rif.orig. 5460.400)	150	Colettore lungo 45 mm Ø 26	48

Art.	Modelli	Misure in mm.		
		Altezza	Ø Attacco	Inter. fori
14207	LA 400, LA 490 IM 490 (Rif.orig. 5460.400)	120	28	54

MARMITTE PER MOTORI LOMBARDINI
MUFFLERS ADAPTABLE TO LOMBARDINI ENGINE

Art.	Modelli	Misure in mm.		
		Altezza	Ø Attacco	Inter. fori
14208	LDA 510 - 3LD 510 LDA 80 - LDA 96 LDA 97 - LDA 100 LDA 450 - LDA 820 4LD 705 (Rif.orig. 5460.400)	120	26	62

TAPPO STARTER (LOMBARDINI)
STARTER CAP FOR ENGINES

Art.	Descrizione	Rif. orig.
14210	Lombardini: tutti i modelli	9055.008
14211	Ruggerini: tutti i modelli	890.01

TAPPO SFIATO
FUEL TANK PLUG

Art.	Descrizione	Rif. orig.
14213	LA400, LA490, LDA80, LDA450, LDA451, LDA510, LDA91,LDA96,DA97, LDA100, LDA820, LDA520, LDA530	270.9050.21

SILENZIATORI PER MOTORI ACME
MUFFLERS ADAPTABLE TO ACME ENGINE

Art.	Modelli	Misure in mm.		
		Altezza	Ø Attacco	Inter. fori
14200	AL215 - HP 5,5 AL290 - HP 7,5 AL330 - HP 10 Rif. orig. 256.156	120	23	48

Art.	Modelli	Misure in mm.		
		Altezza	Ø Attacco	Inter. fori
14202	VT 88 15 HP (BCS) Rif. orig. 526.104	265	29	60

PARTI IN PLASTICA PER PREFILTRI A CICLONE
PREFILTERS COMPLETS

Art.	Misure in mm.		
	Ø esterno	Ø interno	Altezza
14100	100	40	47
14101	120	47	60
14102	135	55	63

Art.	Applicazioni	Ø est. mm	Altezza mm
14105	ACME ADN 37 - 43 Rif.orig. 059.132.300	115/133	67
14106	ACME ADN45-48-54-60 Rif.orig.059.151.300	115/146	72

Art.	Applicazioni	Ø est. mm	Altezza mm
14110	Lombardini: LDA 500-520-530-6LD260 6LD325 Rif.orig. 1301.053	120	65
14111	Lombardini: LDA510-450-96-97-100-820-3LD450-510-4LD640-70S-820 Rif.orig. 1301.069	140	67
14112	ACME - Mod. ADN Motozappe Rif.orig. 059.159.300 Ruggerini RF80 - RF140 Rif.orig. 059.90	60	130

RUBINETTI CARBURANTE PER SERBATOI
TAPS FOR PETROL

Cod. **14300**

Rubinetto in plastica

adattabile a:
Arkos

S 50 - S 100

Cod. **14302**

Rubinetto in metallo

adattabile a:
Aspera

Completo di filtro adattabile a serbatoi in plastica

Cod. **14304**

Rubinetto in metallo

adattabile a:
Aspera

Completo di filtro adattabile a serbatoi in metallo

Cod. **14306**

Rubinetto in nylon

adattabile a:
Briggs & Stratton e altre applicazioni

Rif. Orig.
494768
493960
Snapper
1-6325

Cod. **14308**

Rubinetto in nylon

adattabile a: Briggs & Stratton

Rif. Orig.
396244 399517
J.D. M73553

Filetto: 1/8"

Cod. **14310**

Rubinetto in metallo

adattabile a:
Aspera-Tecumseh Minarelli

con riserva completo di filtro adattabile a serbatoi in metallo
Raccordo Ø: 6 mm.
Filetto: M 10 x 1

Cod. **14312**

Rubinetto in metallo

adattabile a:
Minarelli CM

Raccordo Ø: 6 mm.
Filetto: M 10 x 1

Cod. **14314**

Rubinetto in metallo

adattabile a: Motori agricoli con riserva carburante

Raccordo Ø: 6 mm.
Filetto: M 10 x 1

Cod. **14316**

Rubinetto in metallo

adattabile a: Motori agricoli con riserva carburante

Raccordo Ø: 6 mm.
Filetto: M 10 x 1

www.perfectagri.it

Cod. **14320**

Rubinetto in metallo

adattabile a:
Motori agricoli con riserva

Raccordo Ø: 6 mm.
Filetto: M 12 x 1

Cod. **14322**

Rubinetto in metallo con vaschetta

adattabile a: Acme-benzina

Attacco flangia interasse 34 mm.

Cod. **14324**

Rubinetto in metallo

adattabile a: Lombardini-Intermotor benzina-petrolio

Cod. **14326**

Rubinetto in metallo

adattabile a:
Lombardini-Intermotor benzina-petrolio

Cod. **14328**

Rubinetto in metallo a due vie

adattabile a:
Lombardini

Cod. **14330**

Rubinetto in metallo

adattabile a:
Brumital
Carpi
Cifarelli
Fox
Efco

Raccordo Ø: 6 mm.
Filetto: M 10 x 1

Cod. **14332**

Rubinetto in metallo con vaschetta trasparente

adattabile a:
Minarelli
Benassi
Mab

Raccordo Ø: 6 mm.
Filetto: M 10 x 1
con riserva

Cod. **14334**

Rubinetto in metallo con vaschetta trasparente

adattabile a:
Minarelli
Benassi
Mab

Raccordo Ø: 6 mm.
Filetto: M 12 x 1
con riserva

Cod. **14336**

Rubinetto in metallo con vaschetta trasparente

adattabile a:
Minarelli
Benassi
Mab

Raccordo Ø: 6 mm.
Filetto: M 16 x 1
con riserva

Cod. **14338**

Rubinetto in metallo

adattabile a:
Lombardini-Intermotor

Raccordo Ø: 6 mm.
Filetto: M 10 conico

Cod. **14340**

Rubinetto in metallo

adattabile a:
Lombardini-Intermotor

Raccordo Ø: 9 mm.
Filetto: M 10 conico

Cod. **14342**

Rubinetto in metallo

adattabile a:
Acme
Serie ACT

Raccordo Ø: 6 mm.
Flangia interasse 34 mm

www.perfectagri.it

SILENZIATORI PER FIAT TRATTORI
MUFFLERS FOR FIAT TRACTORS

Art.	Modelli	Descrizione
14250	Dal 250 al 670 AD/4 AFRIFULL	Tipo lungo: 740 mm Ø Attacco: 46 mm Con coperchio parapioggia Rif. orig. 5011657/597984

Art.	Modelli	Descrizione
14252	Tutti i trattori Fiat con poten-za fino a 70 hp. anche vigneto	Altezza: 390 mm Ø Attacco: 46 mm Scarico laterale con curva altezza cofano

Art.	Modelli	Descrizione
14254	Serie 65-66-90- vigneto e frutteto Rif. orig. 5127341	Altezza: 440 mm Ø Attacco: 46 mm Scarico laterale

Art.	Modelli	Descrizione	Rif. orig.
14256	570 580- 670- 680- 780 Serie 65-66	Silenziatore tipo quadro smaltato Altezza: 680 mm Ø Attacco: 46 mm	4997325 5100920/N 5157240
14258	850S fino al 1380 serie 66-90 anche turbo	Silenziatore tipo quadro smaltato Altezza: 820 mm Ø Attacco: 60 mm	5123236 5112171 4987876

SILENZIATORI PER TRATTORI VARI
MUFFLERS FOR TRACTORS

Art.	Modelli	Descrizione
14260	LANDINI MASSEY-F. fino a 60hp	Silenziatore smaltato Altezza: 300 mm Ø Attacco: 55 mm Tipo corto altezza cofano

SILENZIATORI PER TRATTORI VARI
MUFFLERS FOR TRACTORS

Art.	Modelli	Descrizione
14262	**LANDINI**: 5500R -6500R -7500DT- 8500DT Cingolati: 5500 - 6500 - 6830 -7830 **MASSEY-F.**: fino a 60hp	Silenziatore verniciato Altezza: 395 mm Ø Attacco: 55 mm Tipo normale Rif. orig. 894291M1

Art.	Modelli	Descrizione
14264	**LANDINI**: 5500R -6500R -7500DT Cingolati: 5500 - 6500 - 6830 -7330 **MASSEY-F.**: 133R - 235R - 245R Cingolati: 134C - 154C - 174C -294C **RENAULT**: HP91DT-551/45 - 651S	Silenziatore smaltato Altezza: 1140 mm Ø Attacco: 55 mm Con prolunga dritta Rif. orig. 894291M1

SILENZIATORI PER TRATTORI SAME
MUFFLERS FOR TRACTORS

Art.	Modelli	Lungh mm	Attacco mm	Rif. orig.
14266	H468 PRESTIGE ASTER 60 EXPLORER60-70-75-80 EXPLORER 90 TURBO	1060	62	4997325 5100920/N 5157240

FASCETTE FISSAGGIO SILENZIATORI
MUFFLERS FIXING CLAMPS

Art.	tipo	Ø serraggio
14270	in 2 pezzi	45 ÷ 50
14272	in 2 pezzi	60 ÷ 65

PARAPIOGGIA SILENZIATORI
MUFFLERS RAIN COVERS

Art.	tipo	Ø serraggio
14276	con perno	-
14278	a fascetta	48 ÷ 51
14280	a fascetta	55 ÷ 59
14282	a fascetta	60 ÷ 63

PERFECT
agricola ricambi e accessori
agriculture spares & accessories

PERFECT agricola
Via della resistenza 56/A
42018 San Martino in Rio, Reggio Emilia (Italy)
Tel: +39 0522 636203 - Fax: +39 0522734872
P.IVA 01913280200
E-mail: vendite@perfectagri.it
www.perfectagri.it